KATALOG FUNDAMENTÓW
TYP: SFM WPŻ
wg. EUROKODU 2

Producent prefabrykatów:

Dział Sprzedaży - Logistyka
Rafał Zdrojewski
M: 58 686 61 03 wew. 21
T: 535 004 495
E: biuro@elbudgdansk.pl

Biuro projektowe:

Projektant:
Dawid Milimąka
T: 667 996 443
E: dawid.milimaka@malroprojekt.pl

OPRACOWANIE PROJEKTOWE
BRANŻA - KONSTRUKCYJNA

PROJEKTANT:	PIECZĘĆ I PODPIS:
mgr inż. Dawid Milimąka upr. nr SLK/0387/PWBKb/22 do projektowania w specjalności konstrukcyjno-budowlanej bez ograniczeń	mgr inż. Dawid Milimąka uprawnienia budowlane do projektowania i kierowania robotami budowlanymi bez ograniczeń w specjalności konstrukcyjno-budowlanej nr upr. SLK/0387/PWBKb/22

Fundament **SFM** WPŻ						
Nr. strony	Nazwa fundamentu	Masa całkowita [kg]	Grubość kotwy [mm]	Pc (wciskanie) [kN]	Pw (wyciąganie) [kN]	Po (wywracanie) [kN]
1	SFM_WPŻ 200/265/KZ-2	2800	25	130	110	20
2	SFM_WPŻ 200/265/KZ-3	2800	40	450	380	55
3	SFM_WPŻ 200/265/KZ-40	2800	40	470	450	80
4	SFM_WPŻ 230/265/KZ-2	3360	25	130	110	20
5	SFM_WPŻ 230/265/KZ-3	3360	40	450	380	55
6	SFM_WPŻ 230/265/KZ-40	3360	40	470	450	80
7	SFM_WPŻ 200/335/KZ-4	3600	40	450	380	63
8	SFM_WPŻ 200/335/KZ-5	3600	50	500	500	80
9	SFM_WPŻ 200/335/KZ-6	3600	50	880	700	100
10	SFM_WPŻ 200/335 [KZ-40]	3600	40	470	450	80
11	SFM_WPŻ 230/335/KZ-4	4200	40	450	380	63
12	SFM_WPŻ 230/335/KZ-5	4200	50	500	500	80
13	SFM_WPŻ 230/335/KZ-6	4200	50	880	700	100
14	SFM_WPŻ 230/335 [KZ-40]	4200	40	470	450	80
15	SFM_WPŻ 260/265/KZ-4	3900	40	450	380	63
16	SFM_WPŻ 260/265/KZ-5	3900	50	500	500	80
17	SFM_WPŻ 260/265/KZ-6	3900	50	880	700	100
18	SFM_WPŻ 260/335/KZ-4	4850	40	450	380	63
19	SFM_WPŻ 260/335/KZ-5	4850	50	500	500	80
20	SFM_WPŻ 260/335/KZ-6	4850	50	880	700	100
21	SFM_WPŻ 300/265/KZ-4	4800	40	450	380	63
22	SFM_WPŻ 300/265/KZ-5	4800	50	500	500	80
23	SFM_WPŻ 300/265/KZ-6	4800	50	880	700	100
24	SFM_WPŻ 300/335/KZ-4	5900	40	450	380	63
25	SFM_WPŻ 300/335/KZ-5	5900	50	500	500	80
26	SFM_WPŻ 300/335/KZ-6	5900	50	880	700	100
27	SFM_WPŻ 320/265/KZ-4	5300	40	450	380	63
28	SFM_WPŻ 320/265/KZ-5	5300	50	500	500	80
29	SFM_WPŻ 320/265/KZ-6	5300	50	880	700	100
30	SFM_WPŻ 320/335/KZ-4	6500	40	450	380	63
31	SFM_WPŻ 320/335/KZ-5	6500	50	500	500	80
32	SFM_WPŻ 320/335/KZ-6	6500	50	880	700	100

PRZEKRÓJ A-A
Skala 1:25

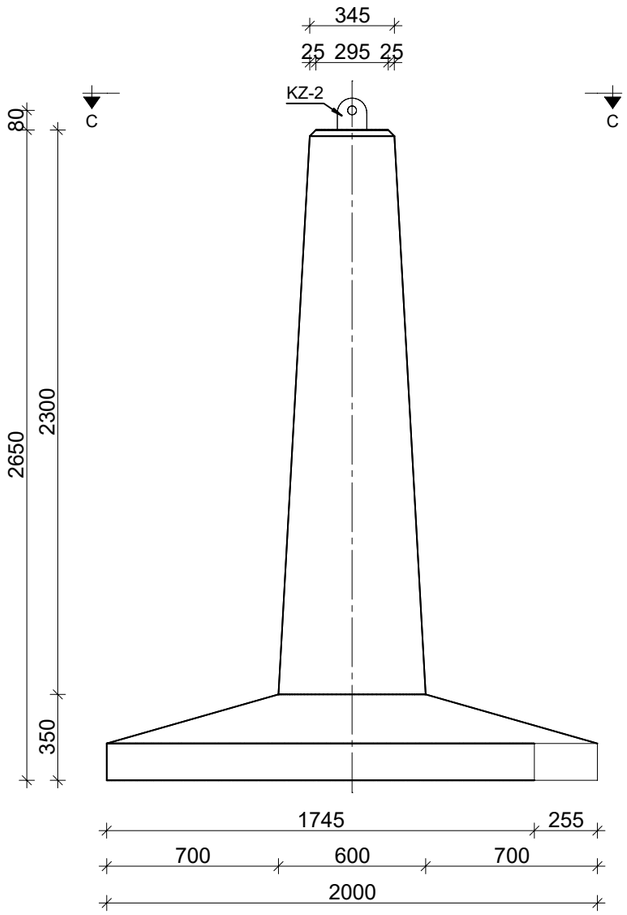

PRZEKRÓJ B-B
Skala 1:25

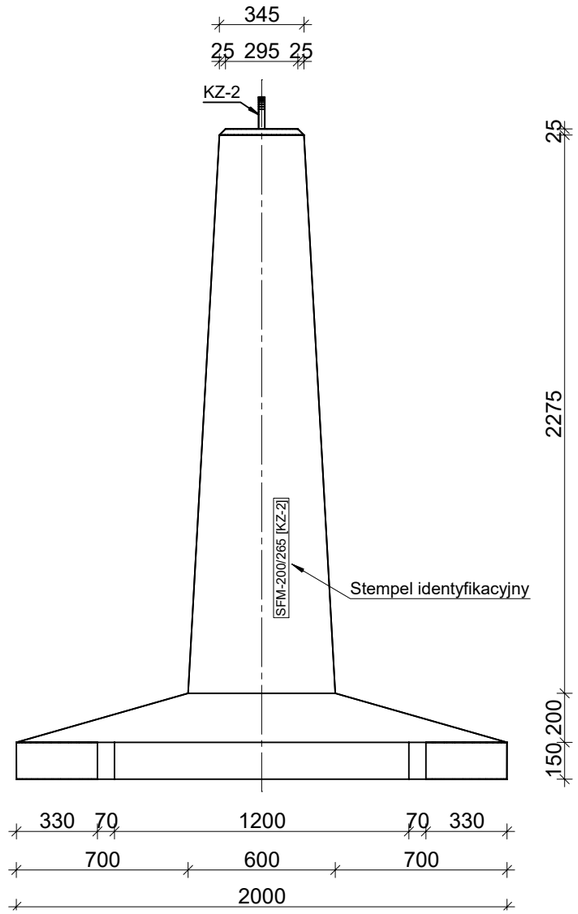

ZESTAWIENIE MATERIAŁOWE

FUNDAMENT PREFABRYKOWANY SFM 200/265 [KZ-2]	OBJĘTOŚĆ BETONU [m³]	MASA CAŁKOWITA [kg]
	1,18	2714

AKSONOMETRIA
Skala 1:25

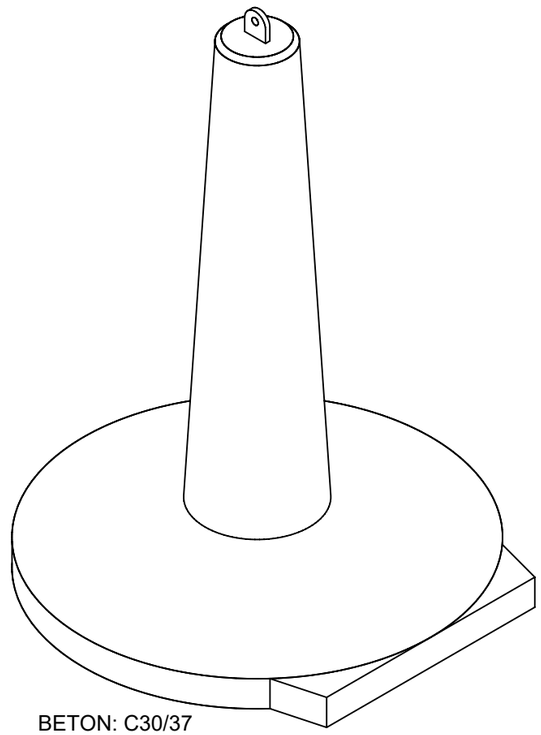

BETON: C30/37
STAL ZBROJENIOWA: B500SP
STAL KONSTRUKCYJNA: S355J2

PRZEKRÓJ C-C
Skala 1:25

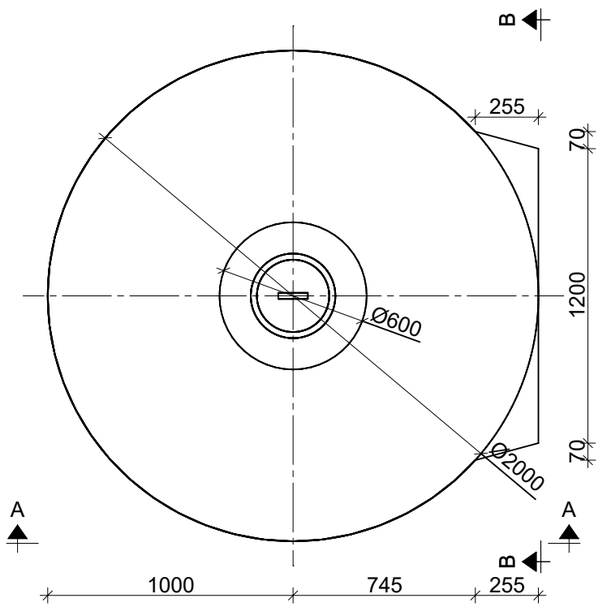

PROJEKTOWANE WARTOŚCI OBLICZENIOWE SIŁ

WCISKANIE	Pc = 130 kN
WYCIĄGANIE	Pw = 110 kN
WYWRACANIE	Po = 20 kN

UWAGI:

1. Przedstawione wartości sił określają nośności fundamentu (STR). Określenie nośności podłoża gruntowego (GEO) na docisk i wyrywanie z uwzględnieniem wyporu wody gruntowej należy weryfikować indywidualnie lub skontaktować się z biurem projektowym zakładu prefabrykacji w celu weryfikacji nośności dla ustalonych warunków gruntowych.
2. Nieznaczne przekroczenie wartości jednej z dwóch sił wewnętrznych: siły osiowej lub momentu zginającego nie wyklucza fundamentu z użytku. W takiej sytuacji zaleca się kontakt z biurem projektowym zakładu prefabrykacji: nośność elementu zależy od stosunku momentu zginającego i siły osiowej (obwiednia N-M).

WPŻ ELBUD Gdańsk

ZAKŁAD PREFABRYKACJI:
WPŻ ELBUD GDAŃSK
Owśnice 1
83-407 Łubiana
e-mail: biuro@elbud.gdansk.pl
NIP: 5911695305
elbudgdańsk.pl

MAŁRO PROJEKT

BIURO PROJEKTOWE:
Małro Projekt sp. z o.o.
ul. Nieznanego Żołnierza 26m
41-922 Radzionków (woj. śląskie)
e-mail: biuro@malroprojekt.pl
NIP: 6452584965
www.malroprojekt.pl

TYTUŁ:	**FUNDAMENTY PREFABRYKOWANE SFM**
NUMER PROJEKTU:	-

ZESPÓŁ PROJEKTOWY

PROJEKTANT: mgr inż. Dawid Milimąka
SLK/0387/PWBKb/22

TYTUŁ RYSUNKU:
FUNDAMENT SFM_WPŻ 200/265 [KZ-2] - SCHEMAT

NUMER RYSUNKU:
SFM_WPŻ 200/265 [KZ-2]

FAZA PROJEKTU:	PROJEKT WARSZTATOWY
SKALA:	1:25

PRZEKRÓJ A-A
Skala 1:25

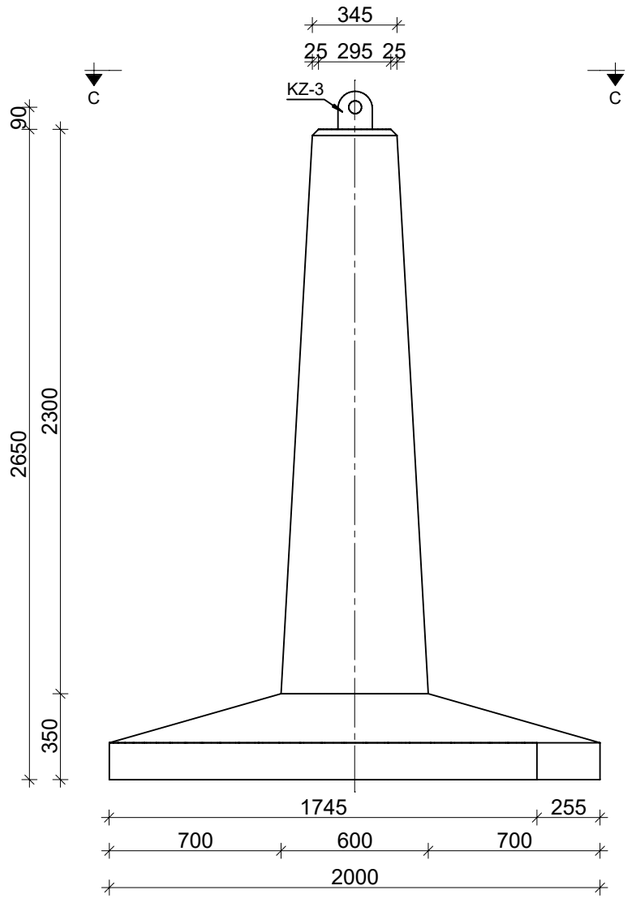

PRZEKRÓJ B-B
Skala 1:25

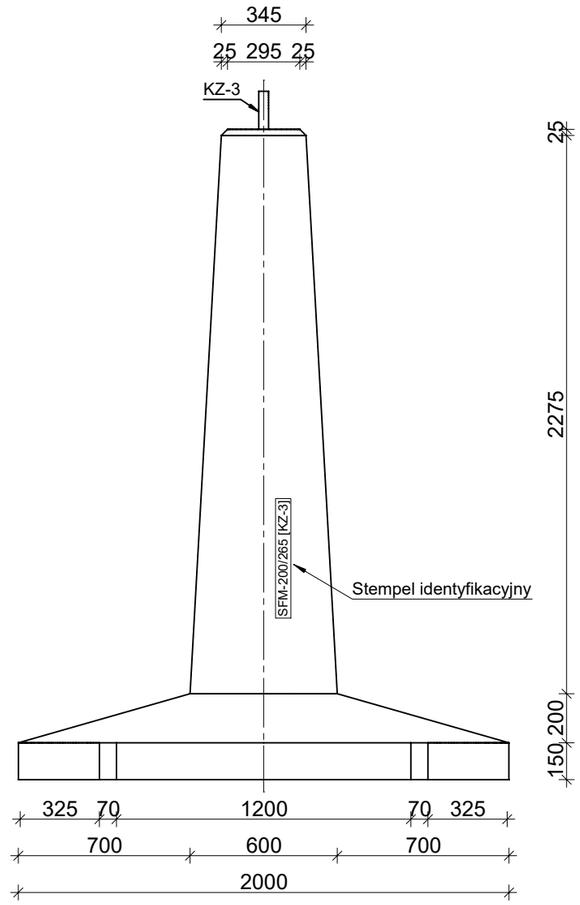

PRZEKRÓJ C-C
Skala 1:25

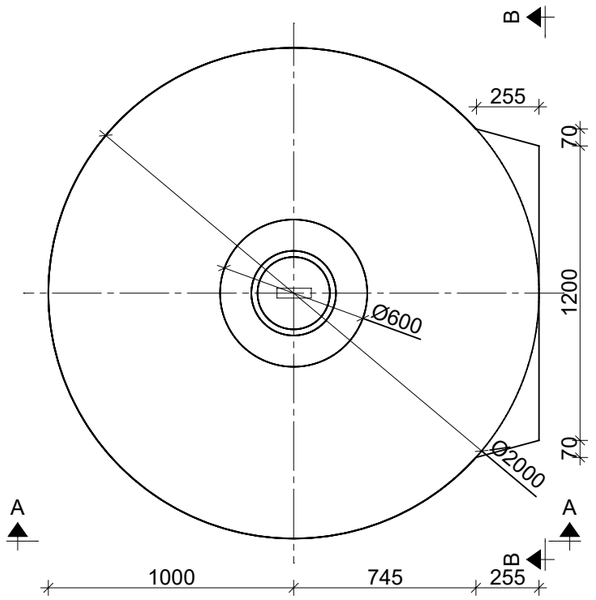

ZESTAWIENIE MATERIAŁOWE

FUNDAMENT PREFABRYKOWANY SFM 200/265 [KZ-3]	OBJĘTOŚĆ BETONU [m^3]	MASA CAŁKOWITA [kg]
	1,18	2714

AKSONOMETRIA
Skala 1:25

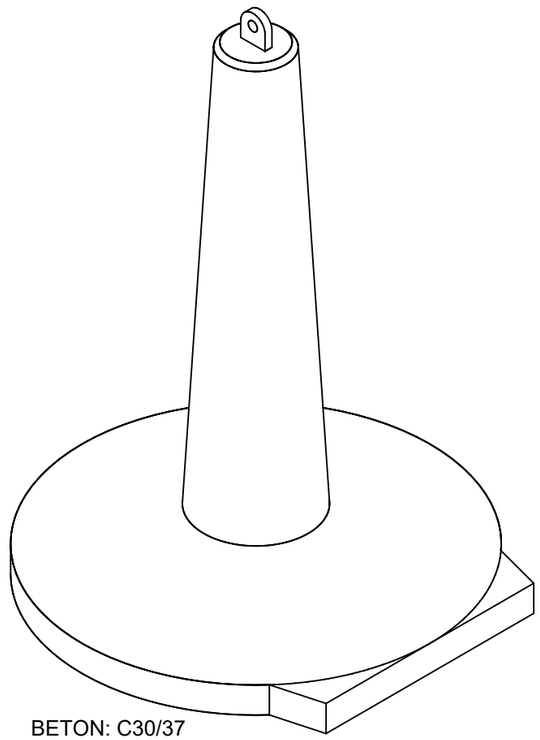

BETON: C30/37
STAL ZBROJENIOWA: B500SP
STAL KONSTRUKCYJNA: S355J2

PROJEKTOWANE WARTOŚCI OBLICZENIOWE SIŁ

WCISKANIE	Pc = 450 kN
WYCIĄGANIE	Pw = 380 kN
WYWRACANIE	Po = 55 kN

UWAGI:

1. Przedstawione wartości sił określają nośności fundamentu (STR). Określenie nośności podłoża gruntowego (GEO) na docisk i wyrywanie z uwzględnieniem wyporu wody gruntowej należy weryfikować indywidualnie lub skontaktować się z biurem projektowym zakładu prefabrykacji w celu weryfikacji nośności dla ustalonych warunków gruntowych.
2. Nieznaczne przekroczenie wartości jednej z dwóch sił wewnętrznych: siły osiowej lub momentu zginającego nie wyklucza fundamentu z użytku. W takiej sytuacji zaleca się kontakt z biurem projektowym zakładu prefabrykacji: nośność elementu zależy od stosunku momentu zginającego i siły osiowej (obwiednia N-M).

WPŻ ELBUD Gdańsk

ZAKŁAD PREFABRYKACJI:
WPŻ ELBUD GDAŃSK
Owśnice 1
83-407 Łubiana
e-mail: biuro@elbud.gdansk.pl
NIP: 5911695305
elbudgdańsk.pl

MAŁRO PROJEKT

BIURO PROJEKTOWE:
Małro Projekt sp. z o.o.
ul. Nieznanego Żołnierza 26m
41-922 Radzionków (woj. śląskie)
e-mail: biuro@malroprojekt.pl
NIP: 6452584965
www.malroprojekt.pl

TYTUŁ:	**FUNDAMENTY PREFABRYKOWANE SFM**
NUMER PROJEKTU:	-

ZESPÓŁ PROJEKTOWY

PROJEKTANT:	mgr inż. Dawid Milimąka SLK/0387/PWBKb/22

TYTUŁ RYSUNKU:
FUNDAMENT SFM_WPŻ 200/265 [KZ-3] - SCHEMAT

NUMER RYSUNKU:
SFM_WPŻ 200/265 [KZ-3]

FAZA PROJEKTU:	PROJEKT WARSZTATOWY
SKALA:	1:25

PRZEKRÓJ A-A
Skala 1:25

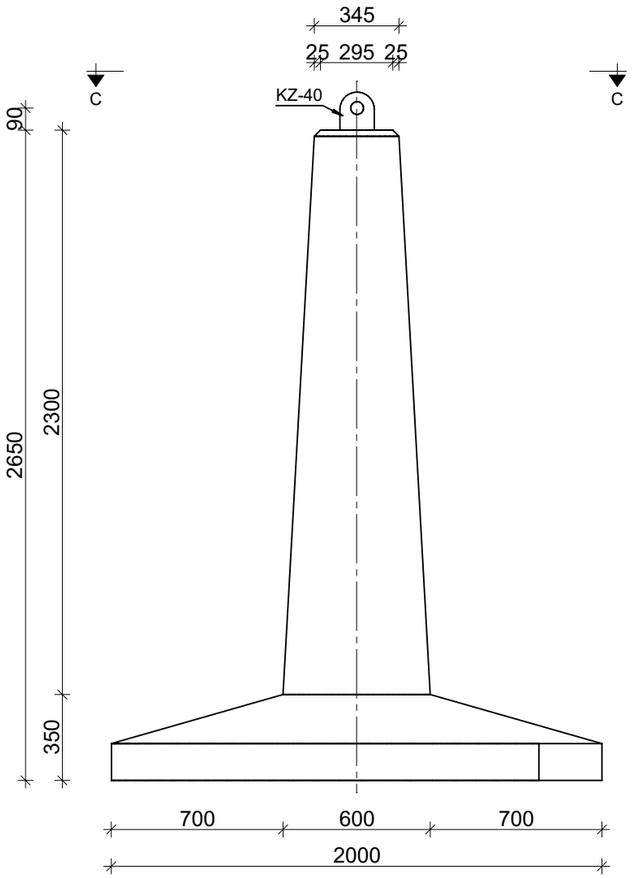

PRZEKRÓJ B-B
Skala 1:25

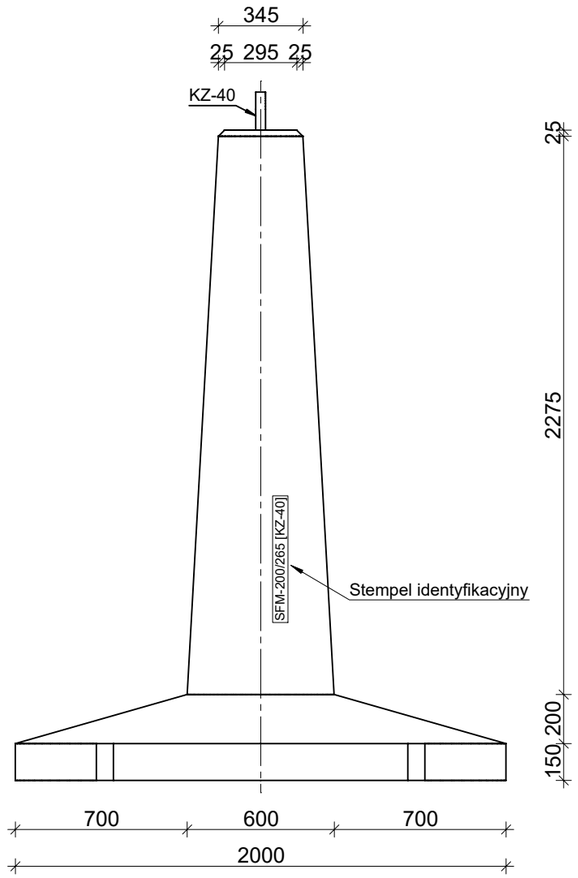

PRZEKRÓJ C-C
Skala 1:25

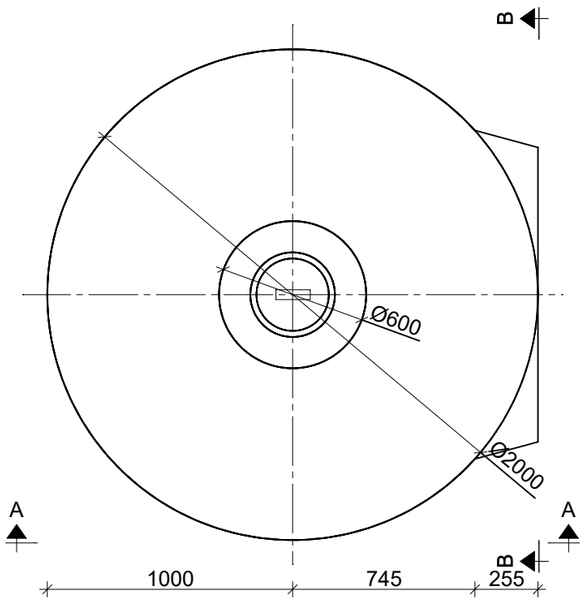

ZESTAWIENIE MATERIAŁOWE

FUNDAMENT PREFABRYKOWANY SFM 200/265 [KZ-40]	OBJĘTOŚĆ BETONU [m³]	MASA CAŁKOWITA [kg]
	1,18	2714

AKSONOMETRIA
Skala 1:25

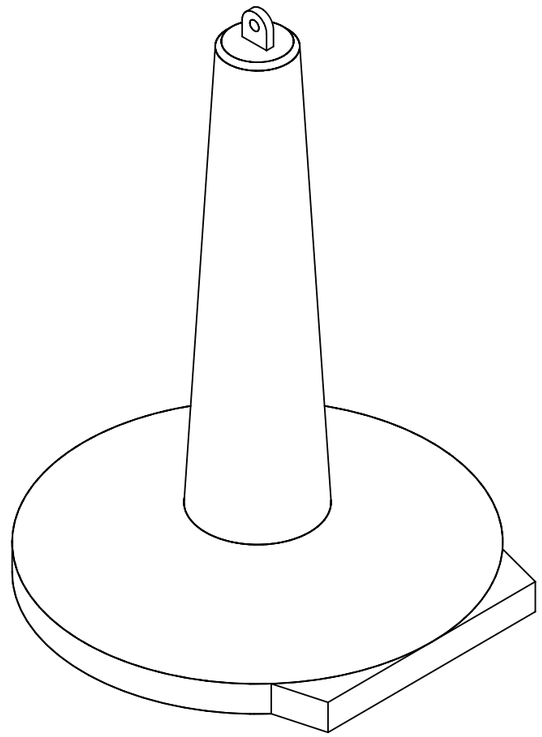

BETON: C30/37
STAL ZBROJENIOWA: B500SP
STAL KONSTRUKCYJNA: S355J2

PROJEKTOWANE WARTOŚCI OBLICZENIOWE SIŁ

WCISKANIE	Pc = 470 kN
WYCIĄGANIE	Pw = 450 kN
WYWRACANIE	Po = 80 kN

UWAGI:

1. Przedstawione wartości sił określają nośności fundamentu (STR). Określenie nośności podłoża gruntowego (GEO) na docisk i wyrywanie z uwzględnieniem wyporu wody gruntowej należy weryfikować indywidualnie lub skontaktować się z biurem projektowym zakładu prefabrykacji w celu weryfikacji nośności dla ustalonych warunków gruntowych.
2. Nieznaczne przekroczenie wartości jednej z dwóch sił wewnętrznych: siły osiowej lub momentu zginającego nie wyklucza fundamentu z użytku. W takiej sytuacji zaleca się kontakt z biurem projektowym zakładu prefabrykacji: nośność elementu zależy od stosunku momentu zginającego i siły osiowej (obwiednia N-M).

WPŻ ELBUD Gdańsk

ZAKŁAD PREFABRYKACJI:
WPŻ ELBUD GDAŃSK
Owśnice 1
83-407 Łubiana
e-mail: biuro@elbud.gdansk.pl
NIP: 5911695305
elbudgdańsk.pl

MAŁRO PROJEKT

BIURO PROJEKTOWE:
Małro Projekt sp. z o.o.
ul. Nieznanego Żołnierza 26m
41-922 Radzionków (woj. śląskie)
e-mail: biuro@malroprojekt.pl
NIP: 6452584965
www.malroprojekt.pl

TYTUŁ:	**FUNDAMENTY PREFABRYKOWANE SFM**
NUMER PROJEKTU:	-

ZESPÓŁ PROJEKTOWY

PROJEKTANT:	mgr inż. Dawid Milimąka SLK/0387/PWBKb/22

TYTUŁ RYSUNKU:
FUNDAMENT SFM_WPŻ 200/265 [KZ-40] - SCHEMAT

NUMER RYSUNKU:
SFM_WPŻ 200/265 [KZ-40]

FAZA PROJEKTU:	PROJEKT WARSZTATOWY
SKALA:	1:25

ZESTAWIENIE MATERIAŁOWE

FUNDAMENT PREFABRYKOWANY SFM 200/335 [KZ-4]	OBJĘTOŚĆ BETONU [m^3]	MASA CAŁKOWITA [kg]
	1,53	3519

PRZEKRÓJ A-A
Skala 1:25

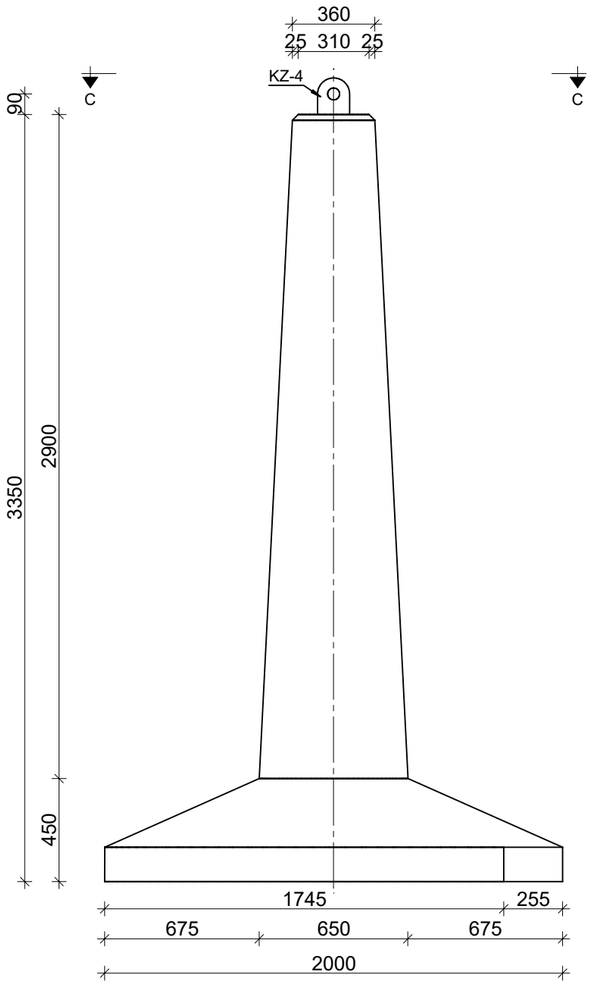

PRZEKRÓJ B-B
Skala 1:25

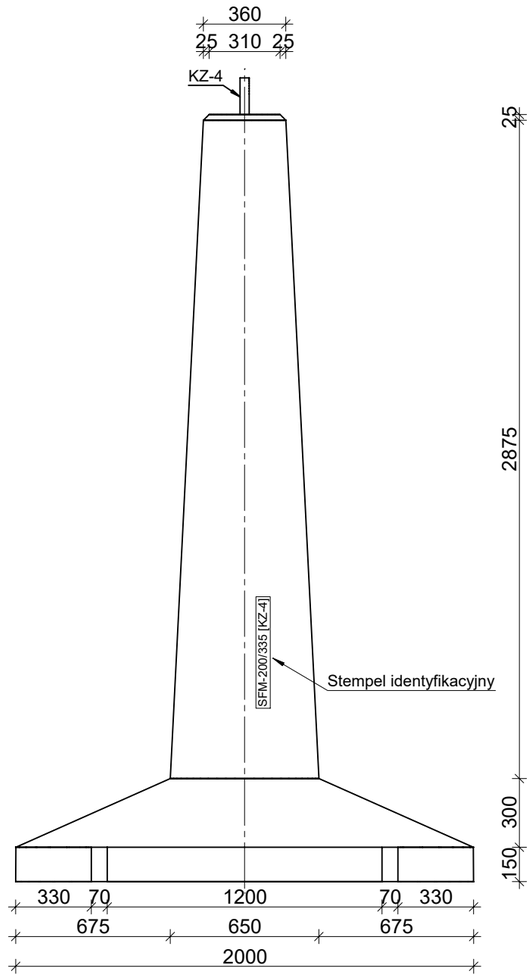

AKSONOMETRIA
Skala 1:25

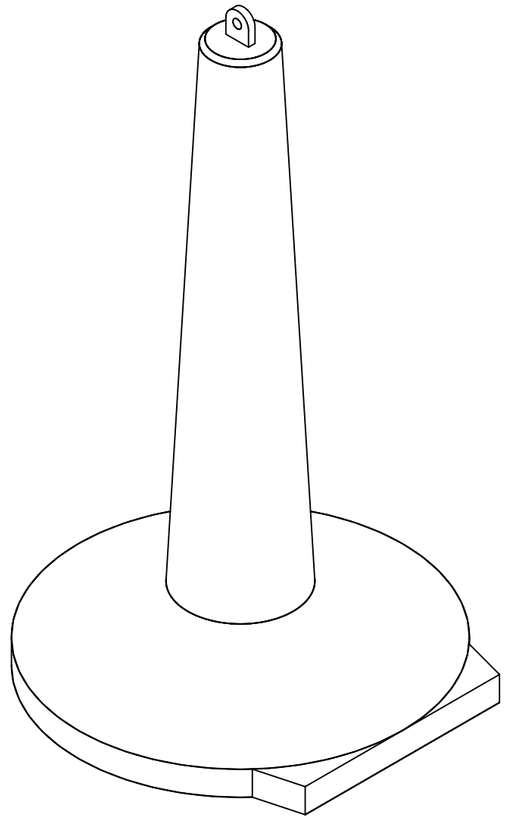

BETON: C30/37
STAL ZBROJENIOWA: B500SP
STAL KONSTRUKCYJNA: S355J2

PRZEKRÓJ C-C
Skala 1:25

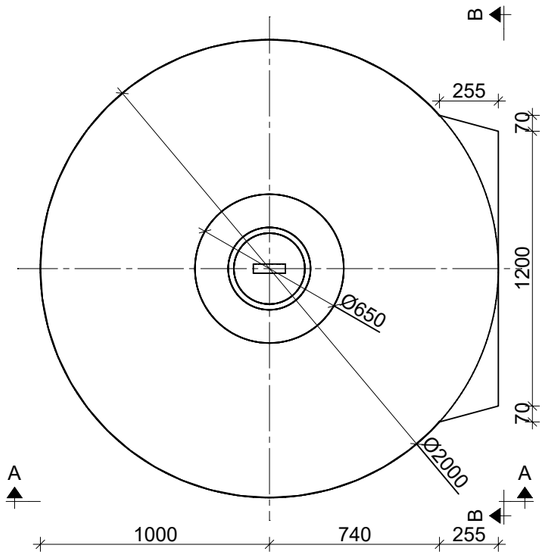

PROJEKTOWANE WARTOŚCI OBLICZENIOWE SIŁ

WCISKANIE	Pc = 450 kN
WYCIĄGANIE	Pw = 380 kN
WYWRACANIE	Po = 63 kN

UWAGI:

1. Przedstawione wartości sił określają nośności fundamentu (STR). Określenie nośności podłoża gruntowego (GEO) na docisk i wyrywanie z uwzględnieniem wyporu wody gruntowej należy weryfikować indywidualnie lub skontaktować się z biurem projektowym zakładu prefabrykacji w celu weryfikacji nośności dla ustalonych warunków gruntowych.
2. Nieznaczne przekroczenie wartości jednej z dwóch sił wewnętrznych: siły osiowej lub momentu zginającego nie wyklucza fundamentu z użytku. W takiej sytuacji zaleca się kontakt z biurem projektowym zakładu prefabrykacji: nośność elementu zależy od stosunku momentu zginającego i siły osiowej (obwiednia N-M).

WPŻ ELBUD Gdańsk

ZAKŁAD PREFABRYKACJI:
WPŻ ELBUD GDAŃSK
Owśnice 1
83-407 Łubiana
e-mail: biuro@elbud.gdansk.pl
NIP: 5911695305
elbudgdańsk.pl

MAŁRO PROJEKT

BIURO PROJEKTOWE:
Małro Projekt sp. z o.o.
ul. Nieznanego Żołnierza 26m
41-922 Radzionków (woj. śląskie)
e-mail: biuro@malroprojekt.pl
NIP: 6452584965
www.malroprojekt.pl

TYTUŁ:	**FUNDAMENTY PREFABRYKOWANE SFM**
NUMER PROJEKTU:	-

ZESPÓŁ PROJEKTOWY

PROJEKTANT: mgr inż. Dawid Milimąka
SLK/0387/PWBKb/22

TYTUŁ RYSUNKU:
FUNDAMENT SFM_WPŻ 200/335 [KZ-4] - SCHEMAT

NUMER RYSUNKU:
SFM_WPŻ 200/335 [KZ-4]

FAZA PROJEKTU:	PROJEKT WARSZTATOWY
SKALA:	1:25

PRZEKRÓJ A-A
Skala 1:25

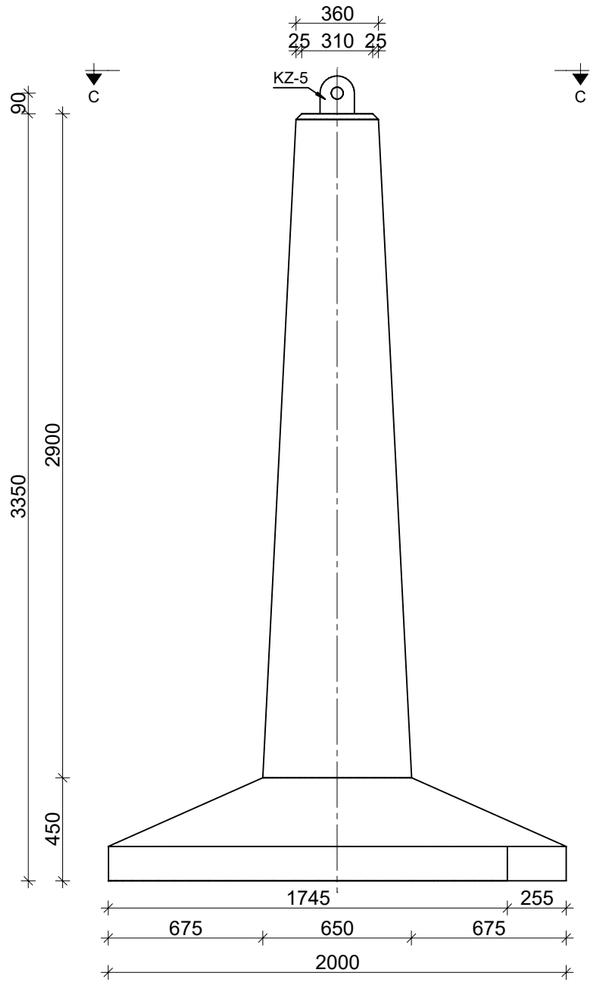

PRZEKRÓJ B-B
Skala 1:25

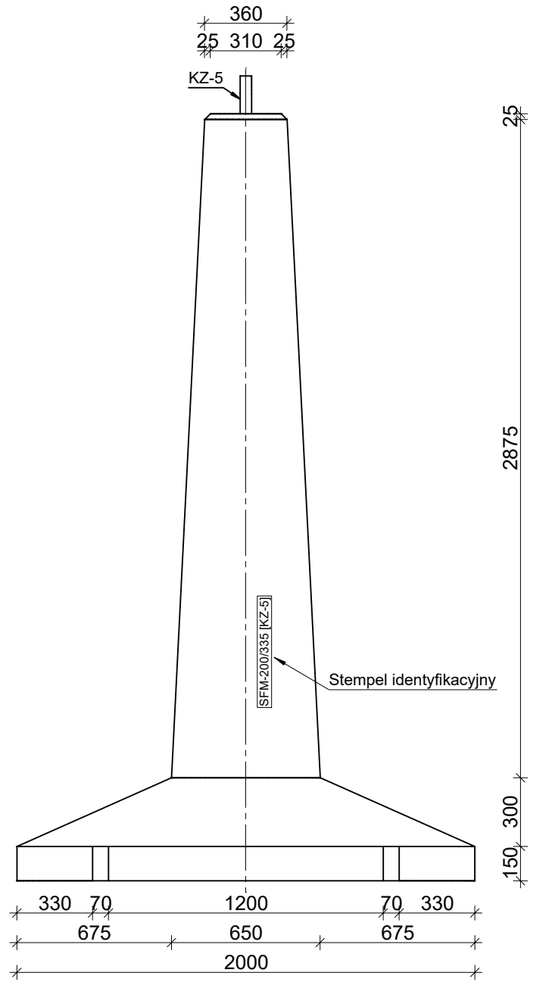

ZESTAWIENIE MATERIAŁOWE

FUNDAMENT PREFABRYKOWANY SFM 200/335 [KZ-5]	OBJĘTOŚĆ BETONU [m^3]	MASA CAŁKOWITA [kg]
	1,53	3519

AKSONOMETRIA
Skala 1:25

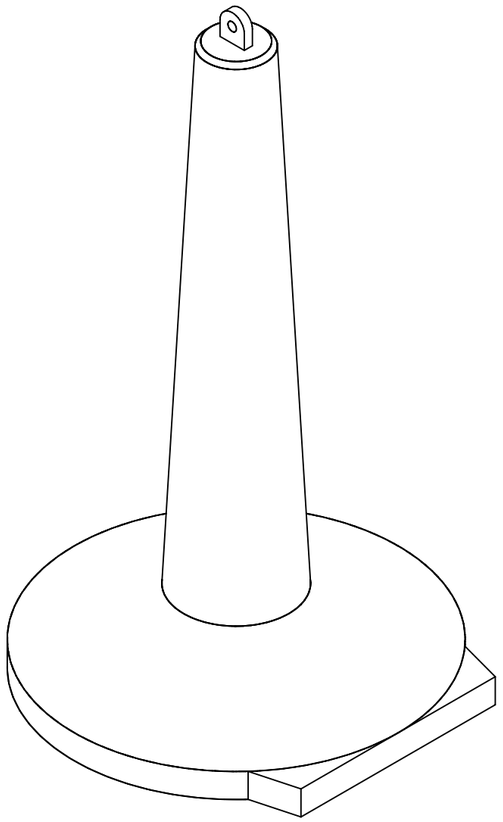

PRZEKRÓJ C-C
Skala 1:25

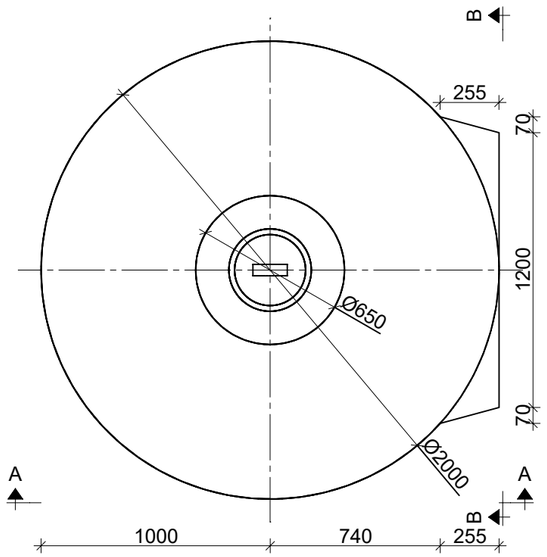

BETON: C30/37
STAL ZBROJENIOWA: B500SP
STAL KONSTRUKCYJNA: S355J2

PROJEKTOWANE WARTOŚCI OBLICZENIOWE SIŁ

WCISKANIE	Pc = 500 kN
WYCIĄGANIE	Pw = 500 kN
WYWRACANIE	Po = 80 kN

UWAGI:

1. Przedstawione wartości sił określają nośności fundamentu (STR). Określenie nośności podłoża gruntowego (GEO) na docisk i wyrywanie z uwzględnieniem wyporu wody gruntowej należy weryfikować indywidualnie lub skontaktować się z biurem projektowym zakładu prefabrykacji w celu weryfikacji nośności dla ustalonych warunków gruntowych.
2. Nieznaczne przekroczenie wartości jednej z dwóch sił wewnętrznych: siły osiowej lub momentu zginającego nie wyklucza fundamentu z użytku. W takiej sytuacji zaleca się kontakt z biurem projektowym zakładu prefabrykacji: nośność elementu zależy od stosunku momentu zginającego i siły osiowej (obwiednia N-M).

WPŻ ELBUD Gdańsk

ZAKŁAD PREFABRYKACJI:
WPŻ ELBUD GDAŃSK
Owśnice 1
83-407 Łubiana
e-mail: biuro@elbud.gdansk.pl
NIP: 5911695305
elbudgdańsk.pl

MAŁRO PROJEKT

BIURO PROJEKTOWE:
Małro Projekt sp. z o.o.
ul. Nieznanego Żołnierza 26m
41-922 Radzionków (woj. śląskie)
e-mail: biuro@malroprojekt.pl
NIP: 6452584965
www.malroprojekt.pl

TYTUŁ:	**FUNDAMENTY PREFABRYKOWANE SFM**
NUMER PROJEKTU:	-

ZESPÓŁ PROJEKTOWY

PROJEKTANT: mgr inż. Dawid Milimąka
SLK/0387/PWBKb/22

TYTUŁ RYSUNKU:
FUNDAMENT SFM_WPŻ 200/335 [KZ-5] - SCHEMAT

NUMER RYSUNKU:
SFM_WPŻ 200/335 [KZ-5]

FAZA PROJEKTU:	PROJEKT WARSZTATOWY
SKALA:	1:25

PRZEKRÓJ A-A
Skala 1:25

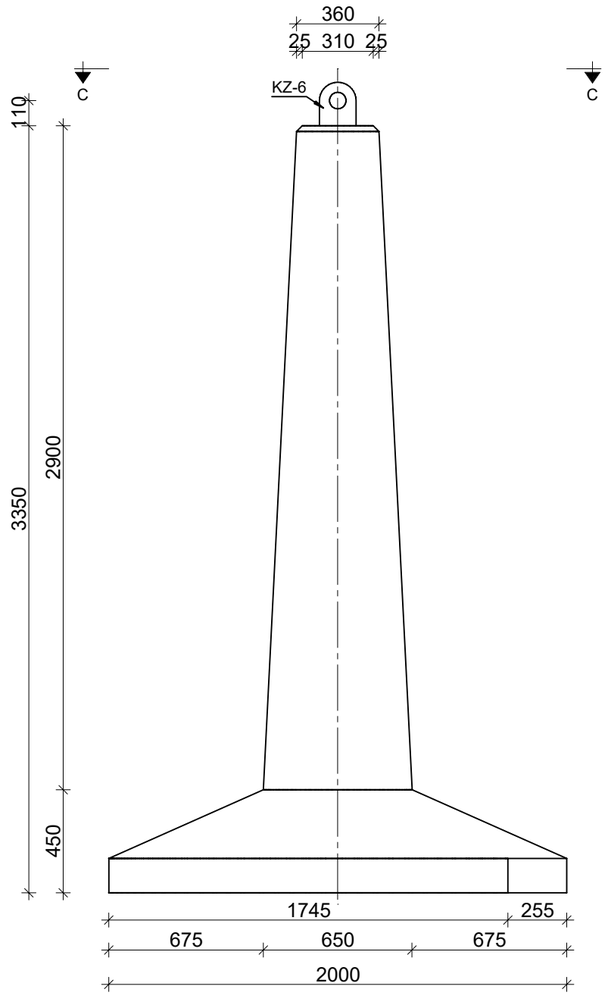

PRZEKRÓJ B-B
Skala 1:25

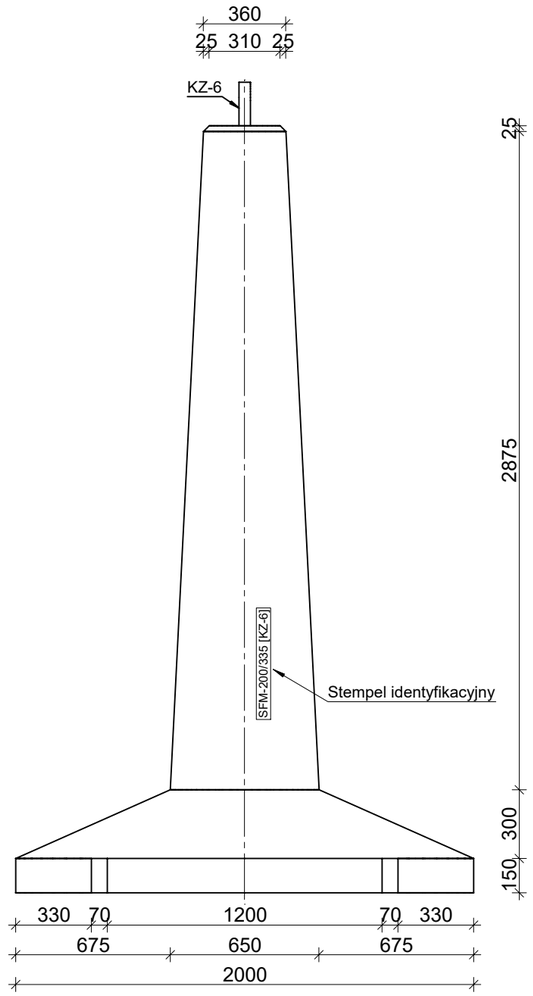

ZESTAWIENIE MATERIAŁOWE

FUNDAMENT PREFABRYKOWANY SFM 200/335 [KZ-6]	OBJĘTOŚĆ BETONU [m³]	MASA CAŁKOWITA [kg]
	1,53	3519

AKSONOMETRIA
Skala 1:25

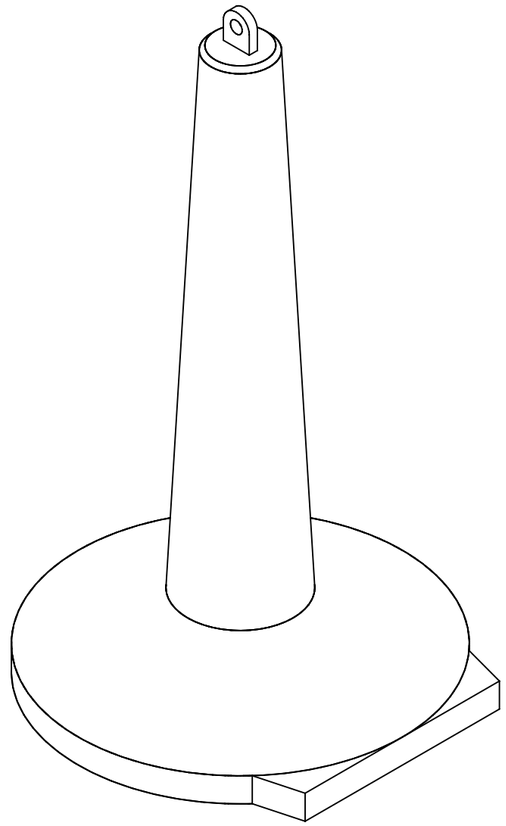

PRZEKRÓJ C-C
Skala 1:25

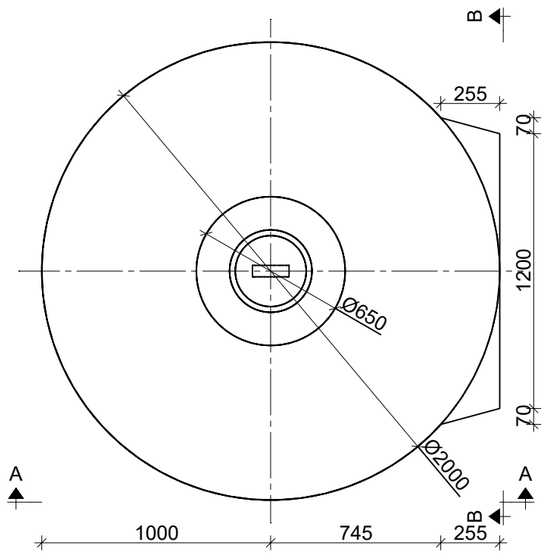

BETON: C30/37
STAL ZBROJENIOWA: B500SP
STAL KONSTRUKCYJNA: S355J2

PROJEKTOWANE WARTOŚCI OBLICZENIOWE SIŁ

WCISKANIE	Pc = 880 kN
WYCIĄGANIE	Pw = 700 kN
WYWRACANIE	Po = 100 kN

UWAGI:

1. Przedstawione wartości sił określają nośności fundamentu (STR). Określenie nośności podłoża gruntowego (GEO) na docisk i wyrywanie z uwzględnieniem wyporu wody gruntowej należy weryfikować indywidualnie lub skontaktować się z biurem projektowym zakładu prefabrykacji w celu weryfikacji nośności dla ustalonych warunków gruntowych.
2. Nieznaczne przekroczenie wartości jednej z dwóch sił wewnętrznych: siły osiowej lub momentu zginającego nie wyklucza fundamentu z użytku. W takiej sytuacji zaleca się kontakt z biurem projektowym zakładu prefabrykacji: nośność elementu zależy od stosunku momentu zginającego i siły osiowej (obwiednia N-M).

WPŻ ELBUD Gdańsk

ZAKŁAD PREFABRYKACJI:
WPŻ ELBUD GDAŃSK
Owśnice 1
83-407 Łubiana
e-mail: biuro@elbud.gdansk.pl
NIP: 5911695305
elbudgdańsk.pl

MAŁRO PROJEKT

BIURO PROJEKTOWE:
Małro Projekt sp. z o.o.
ul. Nieznanego Żołnierza 26m
41-922 Radzionków (woj. śląskie)
e-mail: biuro@malroprojekt.pl
NIP: 6452584965
www.malroprojekt.pl

TYTUŁ:	**FUNDAMENTY PREFABRYKOWANE SFM**
NUMER PROJEKTU:	-

ZESPÓŁ PROJEKTOWY

PROJEKTANT: mgr inż. Dawid Milimąka
SLK/0387/PWBKb/22

TYTUŁ RYSUNKU:
FUNDAMENT SFM_WPŻ 200/335 [KZ-6] - SCHEMAT

NUMER RYSUNKU:
SFM_WPŻ 200/335 [KZ-6]

FAZA PROJEKTU:	PROJEKT WARSZTATOWY
SKALA:	1:25

PRZEKRÓJ A-A
Skala 1:25

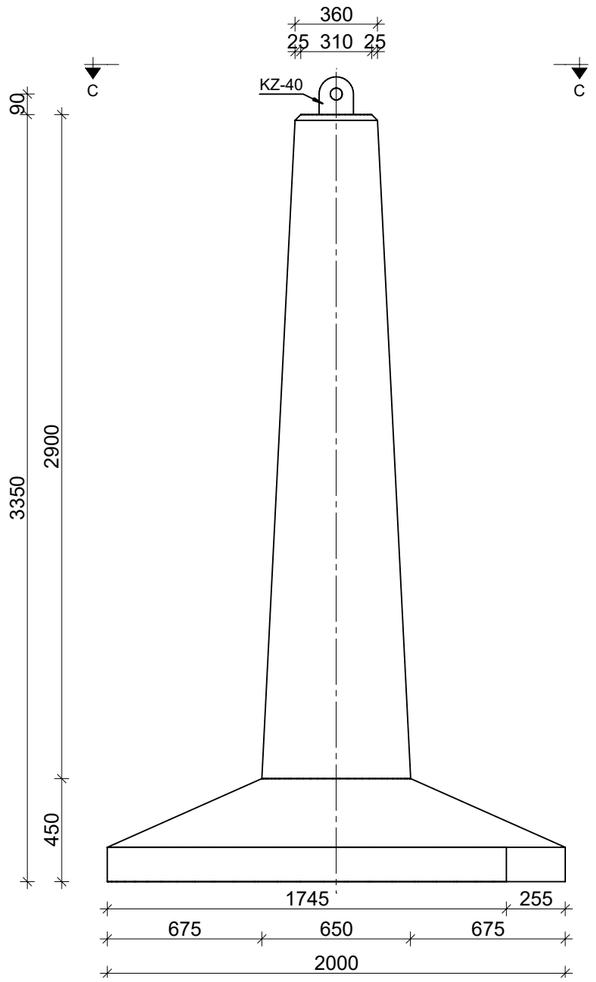

PRZEKRÓJ B-B
Skala 1:25

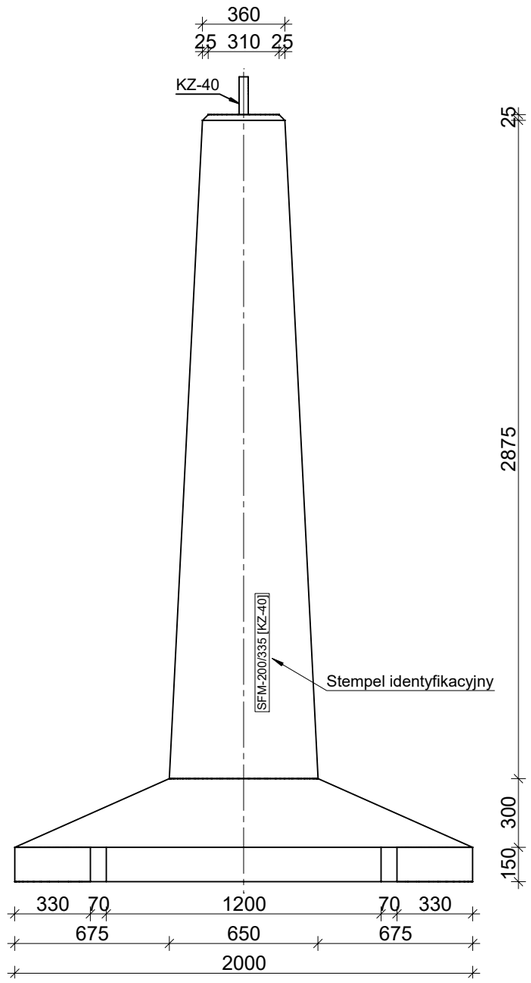

ZESTAWIENIE MATERIAŁOWE

FUNDAMENT PREFABRYKOWANY SFM 200/335 [KZ-40]	OBJĘTOŚĆ BETONU [m³]	MASA CAŁKOWITA [kg]
	1,53	3519

AKSONOMETRIA
Skala 1:25

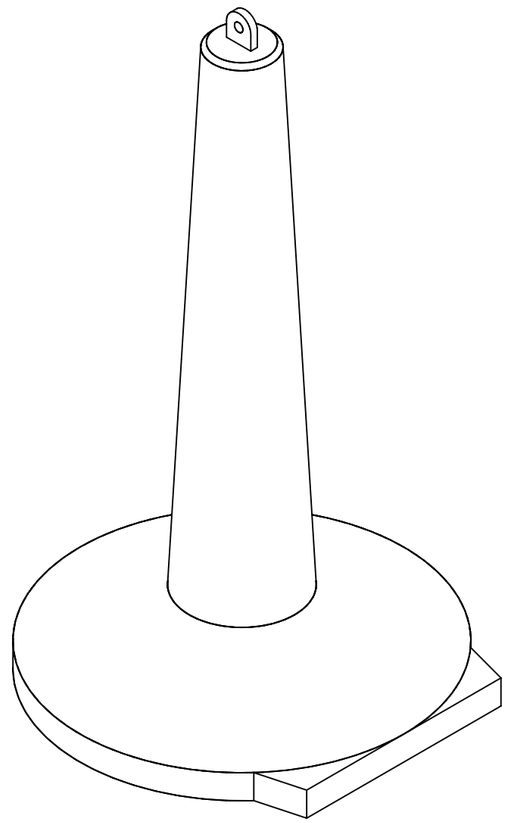

PRZEKRÓJ C-C
Skala 1:25

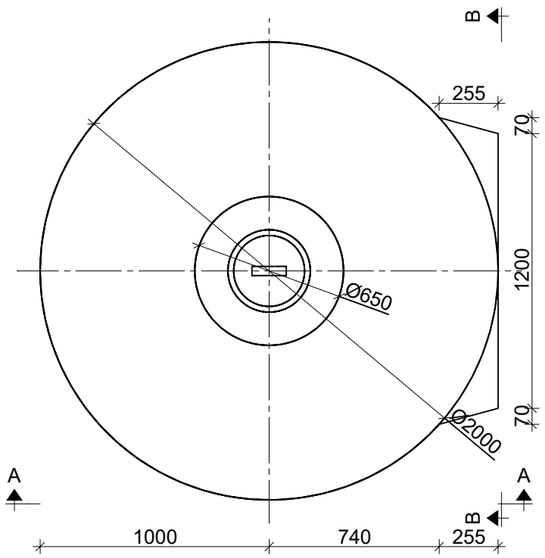

BETON: C30/37
STAL ZBROJENIOWA: B500SP
STAL KONSTRUKCYJNA: S355J2

PROJEKTOWANE WARTOŚCI OBLICZENIOWE SIŁ

WCISKANIE	Pc = 470 kN
WYCIĄGANIE	Pw = 450 kN
WYWRACANIE	Po = 80 kN

UWAGI:
1. Przedstawione wartości sił określają nośności fundamentu (STR). Określenie nośności podłoża gruntowego (GEO) na docisk i wyrywanie z uwzględnieniem wyporu wody gruntowej należy weryfikować indywidualnie lub skontaktować się z biurem projektowym zakładu prefabrykacji w celu weryfikacji nośności dla ustalonych warunków gruntowych.
2. Nieznaczne przekroczenie wartości jednej z dwóch sił wewnętrznych: siły osiowej lub momentu zginającego nie wyklucza fundamentu z użytku. W takiej sytuacji zaleca się kontakt z biurem projektowym zakładu prefabrykacji: nośność elementu zależy od stosunku momentu zginającego i siły osiowej (obwiednia N-M).

WPŻ ELBUD Gdańsk

ZAKŁAD PREFABRYKACJI:
WPŻ ELBUD GDAŃSK
Owśnice 1
83-407 Łubiana
e-mail: biuro@elbud.gdansk.pl
NIP: 5911695305
elbudgdańsk.pl

MAŁRO PROJEKT

BIURO PROJEKTOWE:
Małro Projekt sp. z o.o.
ul. Nieznanego Żołnierza 26m
41-922 Radzionków (woj. śląskie)
e-mail: biuro@malroprojekt.pl
NIP: 6452584965
www.malroprojekt.pl

TYTUŁ:	**FUNDAMENTY PREFABRYKOWANE SFM**
NUMER PROJEKTU:	-

ZESPÓŁ PROJEKTOWY

PROJEKTANT: mgr inż. Dawid Milimąka
SLK/0387/PWBKb/22

TYTUŁ RYSUNKU:
FUNDAMENT SFM_WPŻ 200/335 [KZ-40] - SCHEMAT

NUMER RYSUNKU:
SFM_WPŻ 200/335 [KZ-40]

FAZA PROJEKTU:	PROJEKT WARSZTATOWY
SKALA:	1:25

PRZEKRÓJ A-A
Skala 1:25

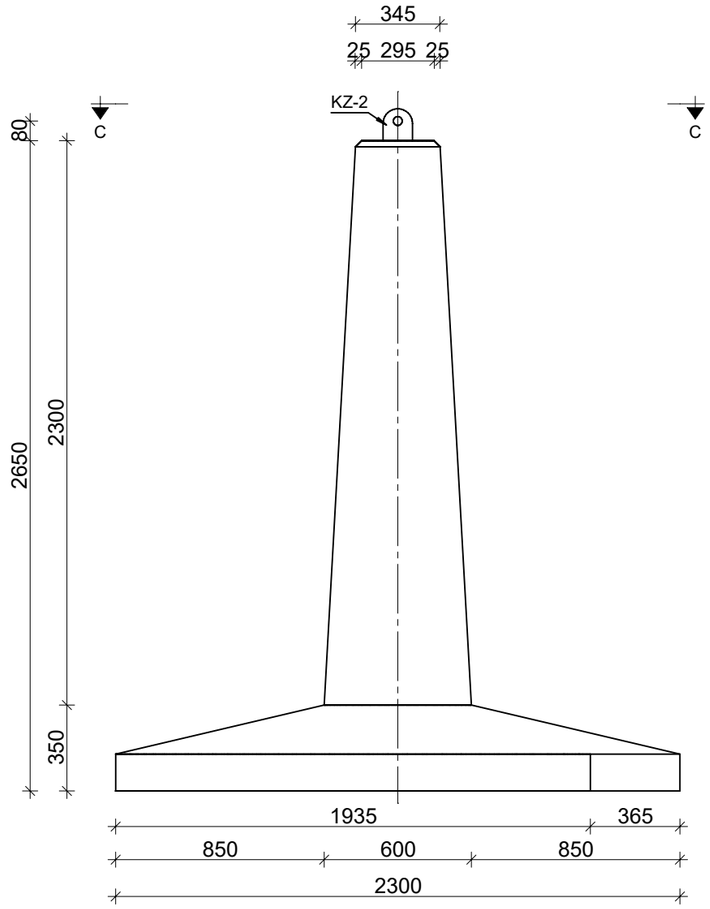

PRZEKRÓJ B-B
Skala 1:25

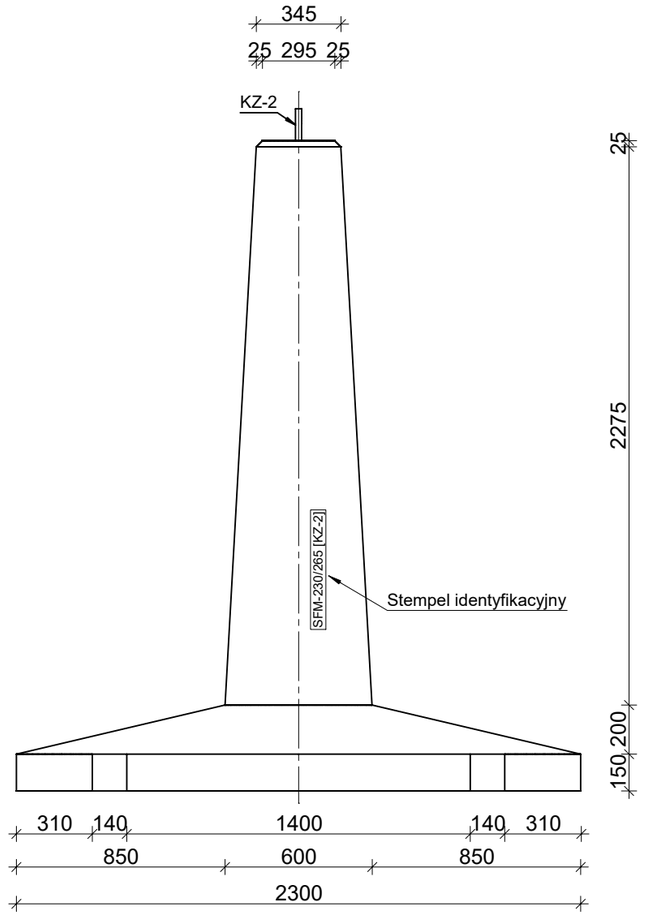

ZESTAWIENIE MATERIAŁOWE

FUNDAMENT PREFABRYKOWANY SFM 230/265 [KZ-2]	OBJĘTOŚĆ BETONU [m^3]	MASA CAŁKOWITA [kg]
	1,41	3243

AKSONOMETRIA
Skala 1:25

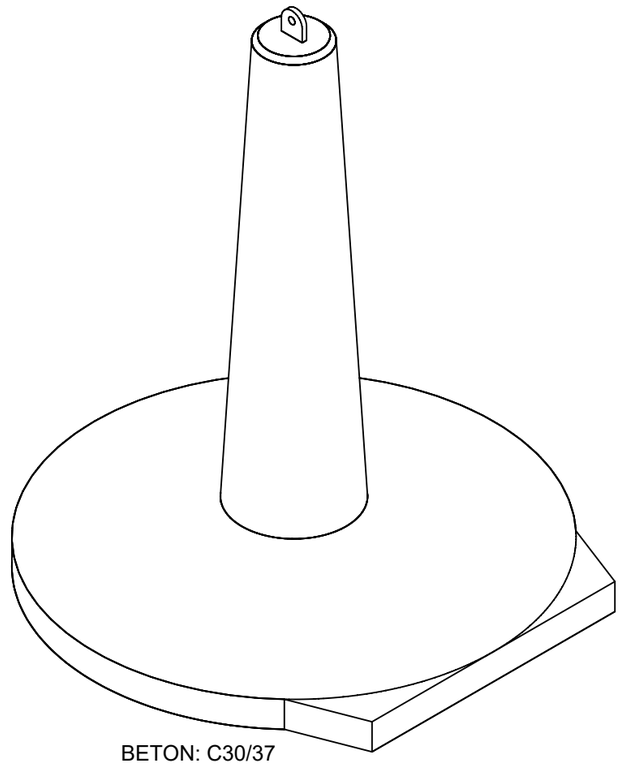

BETON: C30/37
STAL ZBROJENIOWA: B500SP
STAL KONSTRUKCYJNA: S355J2

PRZEKRÓJ C-C
Skala 1:25

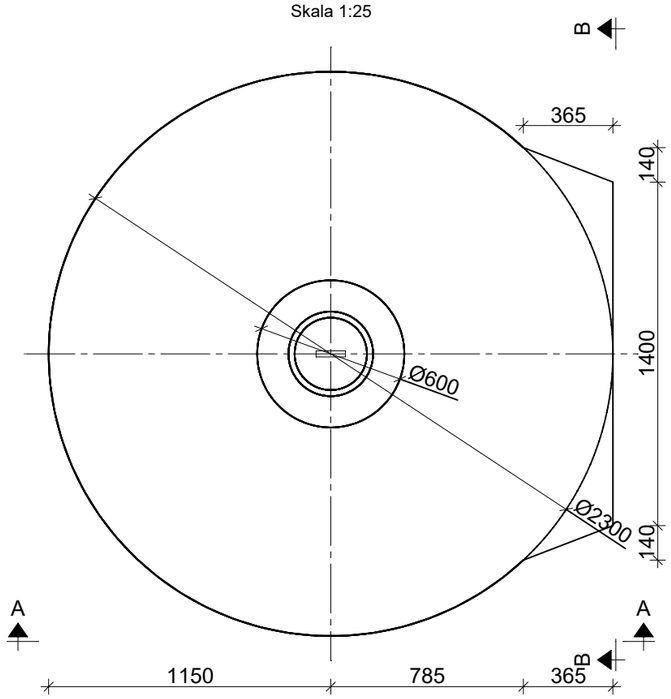

PROJEKTOWANE WARTOŚCI OBLICZENIOWE SIŁ

WCISKANIE	Pc = 130 kN
WYCIĄGANIE	Pw = 110 kN
WYWRACANIE	Po = 20 kN

UWAGI:

1. Przedstawione wartości sił określają nośności fundamentu (STR). Określenie nośności podłoża gruntowego (GEO) na docisk i wyrywanie z uwzględnieniem wyporu wody gruntowej należy weryfikować indywidualnie lub skontaktować się z biurem projektowym zakładu prefabrykacji w celu weryfikacji nośności dla ustalonych warunków gruntowych.
2. Nieznaczne przekroczenie wartości jednej z dwóch sił wewnętrznych: siły osiowej lub momentu zginającego nie wyklucza fundamentu z użytku. W takiej sytuacji zaleca się kontakt z biurem projektowym zakładu prefabrykacji: nośność elementu zależy od stosunku momentu zginającego i siły osiowej (obwiednia N-M).

WPŻ ELBUD Gdańsk

ZAKŁAD PREFABRYKACJI:
WPŻ ELBUD GDAŃSK
Owśnice 1
83-407 Łubiana
e-mail: biuro@elbud.gdansk.pl
NIP: 5911695305
elbudgdańsk.pl

MAŁRO PROJEKT

BIURO PROJEKTOWE:
Małro Projekt sp. z o.o.
ul. Nieznanego Żołnierza 26m
41-922 Radzionków (woj. śląskie)
e-mail: biuro@malroprojekt.pl
NIP: 6452584965
www.malroprojekt.pl

TYTUŁ:	**FUNDAMENTY PREFABRYKOWANE SFM**
NUMER PROJEKTU:	-

ZESPÓŁ PROJEKTOWY

PROJEKTANT: mgr inż. Dawid Milimąka
SLK/0387/PWBKb/22

TYTUŁ RYSUNKU:
FUNDAMENT SFM_WPŻ 230/265 [KZ-2] - SCHEMAT

NUMER RYSUNKU:
SFM_WPŻ 230/265 [KZ-2]

FAZA PROJEKTU:	PROJEKT WARSZTATOWY
SKALA:	1:25

PRZEKRÓJ A-A
Skala 1:25

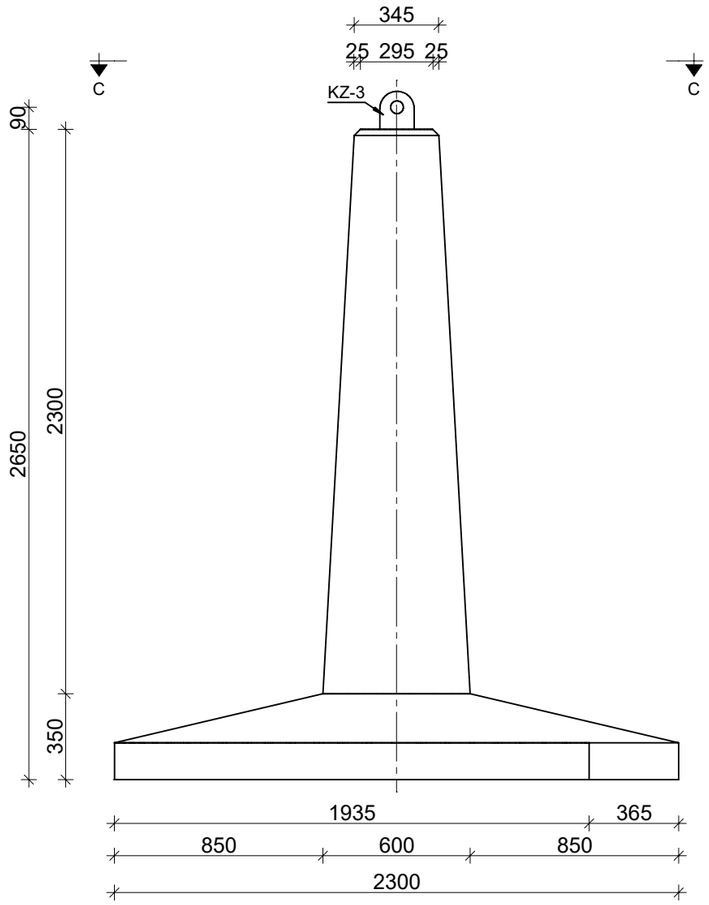

PRZEKRÓJ B-B
Skala 1:25

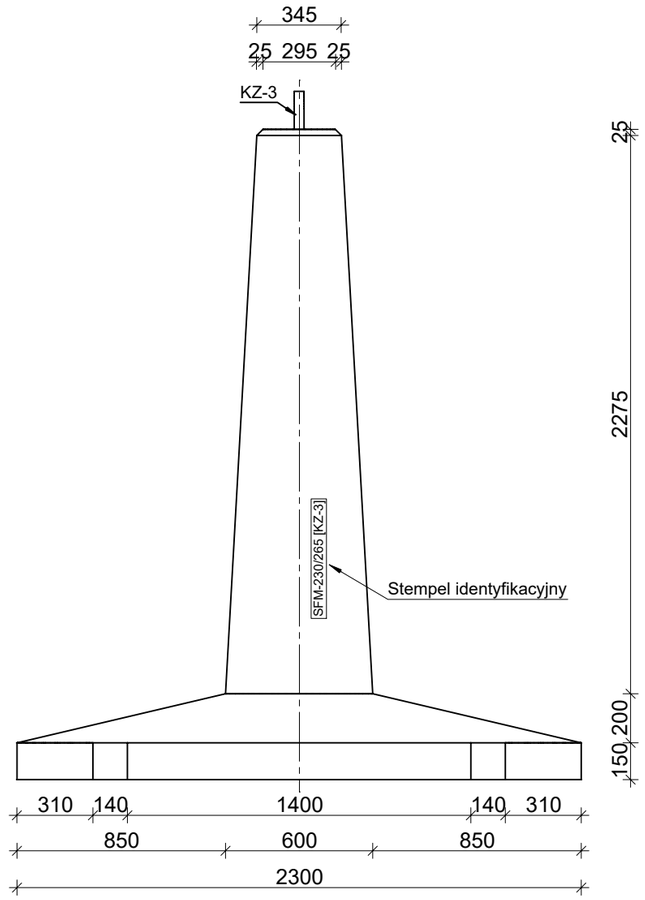

ZESTAWIENIE MATERIAŁOWE

FUNDAMENT PREFABRYKOWANY SFM 230/265 [KZ-3]	OBJĘTOŚĆ BETONU [m³]	MASA CAŁKOWITA [kg]
	1,41	3243

AKSONOMETRIA
Skala 1:25

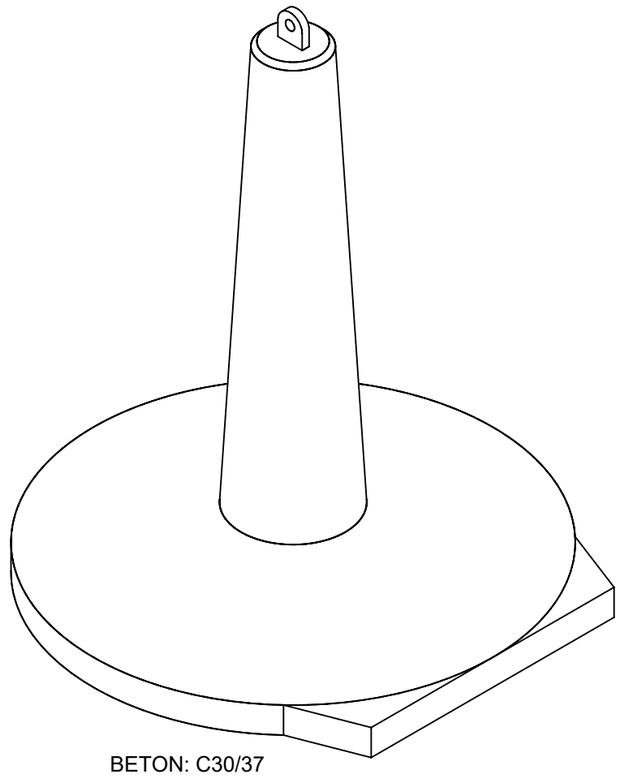

BETON: C30/37
STAL ZBROJENIOWA: B500SP
STAL KONSTRUKCYJNA: S355J2

PRZEKRÓJ C-C
Skala 1:25

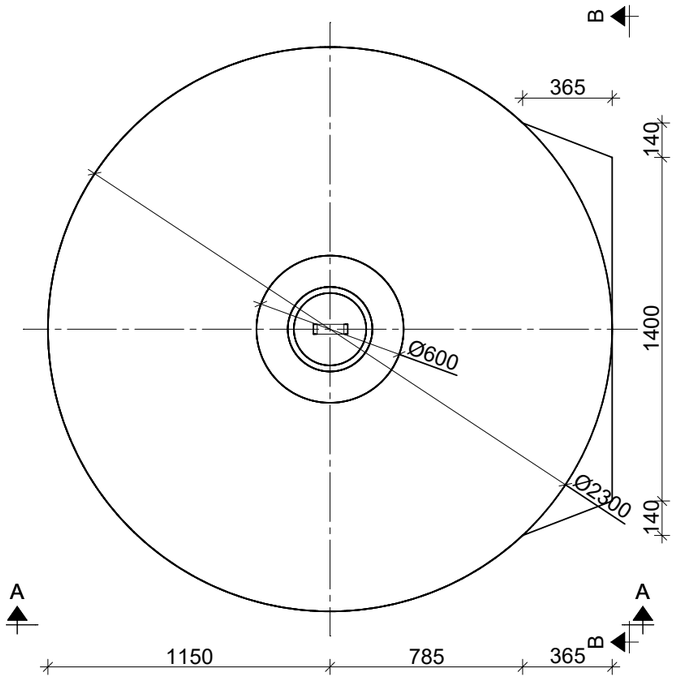

PROJEKTOWANE WARTOŚCI OBLICZENIOWE SIŁ

WCISKANIE	Pc = 450 kN
WYCIĄGANIE	Pw = 380 kN
WYWRACANIE	Po = 55 kN

UWAGI:

1. Przedstawione wartości sił określają nośności fundamentu (STR). Określenie nośności podłoża gruntowego (GEO) na docisk i wyrywanie z uwzględnieniem wyporu wody gruntowej należy weryfikować indywidualnie lub skontaktować się z biurem projektowym zakładu prefabrykacji w celu weryfikacji nośności dla ustalonych warunków gruntowych.
2. Nieznaczne przekroczenie wartości jednej z dwóch sił wewnętrznych: siły osiowej lub momentu zginającego nie wyklucza fundamentu z użytku. W takiej sytuacji zaleca się kontakt z biurem projektowym zakładu prefabrykacji: nośność elementu zależy od stosunku momentu zginającego i siły osiowej (obwiednia N-M).

WPŻ ELBUD Gdańsk

ZAKŁAD PREFABRYKACJI:
WPŻ ELBUD GDAŃSK
Owśnice 1
83-407 Łubiana
e-mail: biuro@elbud.gdansk.pl
NIP: 5911695305
elbudgdańsk.pl

MAŁRO PROJEKT

BIURO PROJEKTOWE:
Małro Projekt sp. z o.o.
ul. Nieznanego Żołnierza 26m
41-922 Radzionków (woj. śląskie)
e-mail: biuro@malroprojekt.pl
NIP: 6452584965
www.malroprojekt.pl

TYTUŁ:	**FUNDAMENTY PREFABRYKOWANE SFM**
NUMER PROJEKTU:	-

ZESPÓŁ PROJEKTOWY

PROJEKTANT: mgr inż. Dawid Milimąka
SLK/0387/PWBKb/22

TYTUŁ RYSUNKU:
FUNDAMENT SFM_WPŻ 230/265 [KZ-3] - SCHEMAT

NUMER RYSUNKU:
SFM_WPŻ 230/265 [KZ-3]

FAZA PROJEKTU:	PROJEKT WARSZTATOWY
SKALA:	1:25

PRZEKRÓJ A-A
Skala 1:25

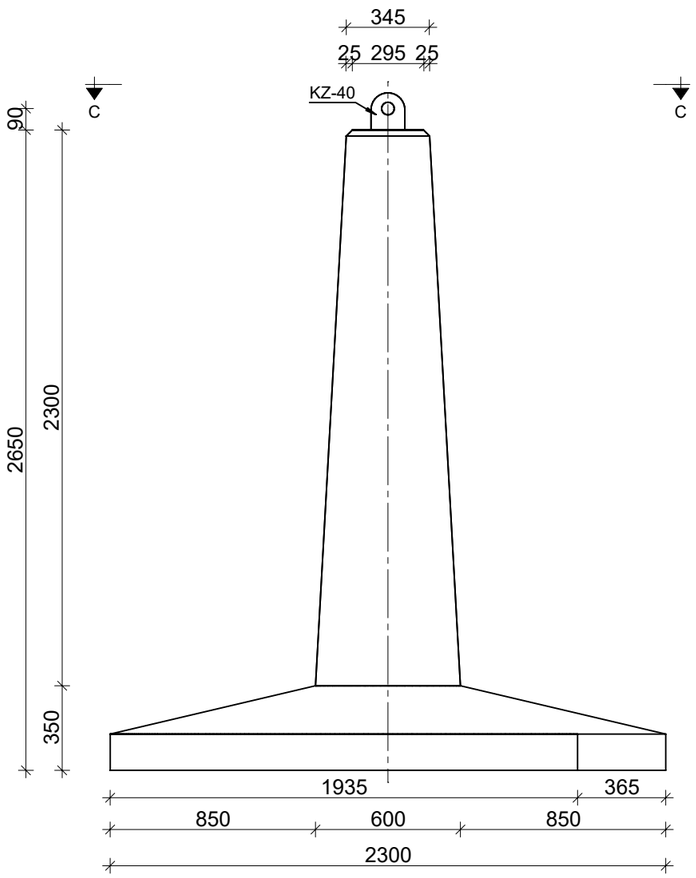

PRZEKRÓJ B-B
Skala 1:25

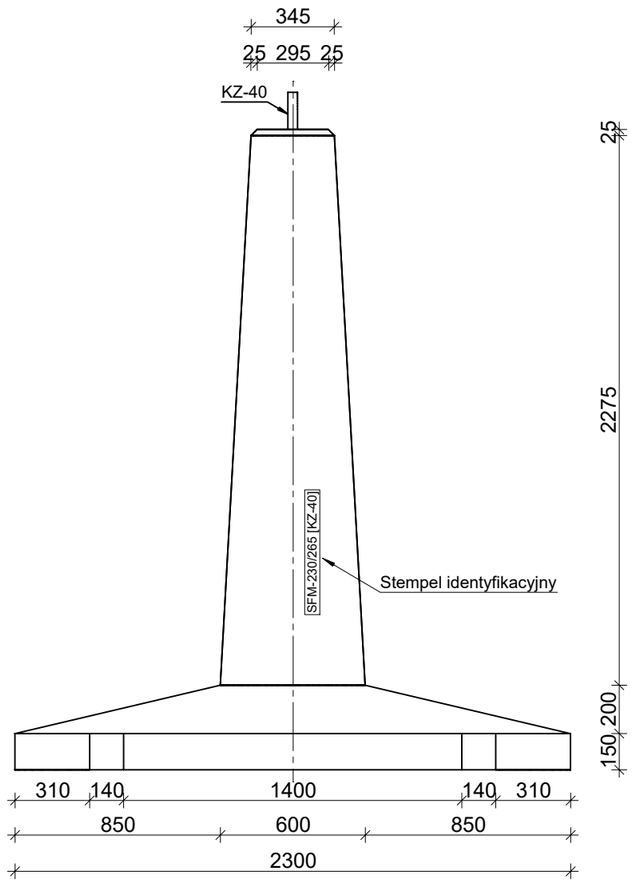

ZESTAWIENIE MATERIAŁOWE

FUNDAMENT PREFABRYKOWANY SFM 230/265 [KZ-40]	OBJĘTOŚĆ BETONU [m³]	MASA CAŁKOWITA [kg]
	1,41	3243

AKSONOMETRIA
Skala 1:25

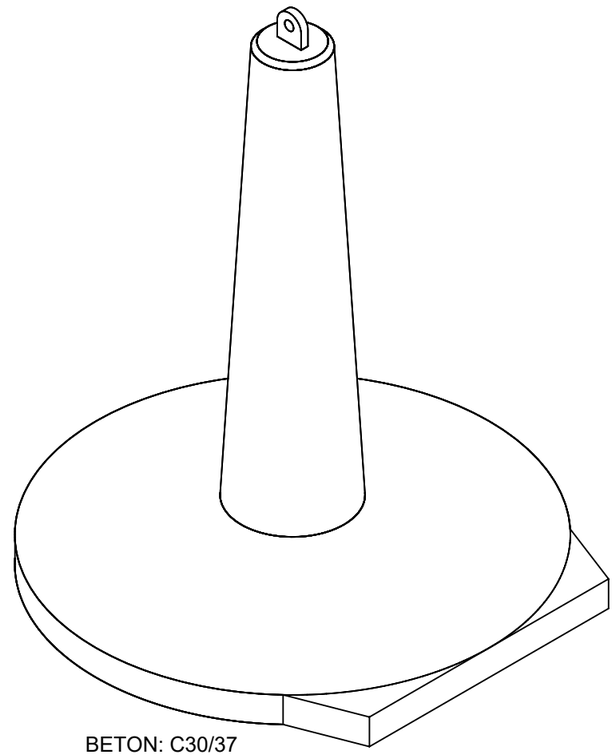

BETON: C30/37
STAL ZBROJENIOWA: B500SP
STAL KONSTRUKCYJNA: S355J2

PRZEKRÓJ C-C
Skala 1:25

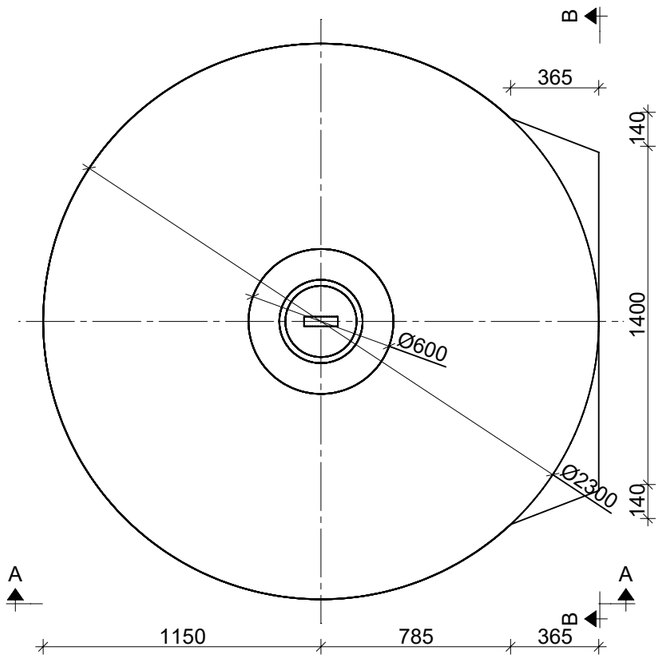

PROJEKTOWANE WARTOŚCI OBLICZENIOWE SIŁ	
WCISKANIE	Pc = 470 kN
WYCIĄGANIE	Pw = 450 kN
WYWRACANIE	Po = 80 kN

UWAGI:

1. Przedstawione wartości sił określają nośności fundamentu (STR). Określenie nośności podłoża gruntowego (GEO) na docisk i wyrywanie z uwzględnieniem wyporu wody gruntowej należy weryfikować indywidualnie lub skontaktować się z biurem projektowym zakładu prefabrykacji w celu weryfikacji nośności dla ustalonych warunków gruntowych.
2. Nieznaczne przekroczenie wartości jednej z dwóch sił wewnętrznych: siły osiowej lub momentu zginającego nie wyklucza fundamentu z użytku. W takiej sytuacji zaleca się kontakt z biurem projektowym zakładu prefabrykacji: nośność elementu zależy od stosunku momentu zginającego i siły osiowej (obwiednia N-M).

WPŻ ELBUD Gdańsk

ZAKŁAD PREFABRYKACJI:
WPŻ ELBUD GDAŃSK
Owśnice 1
83-407 Łubiana
e-mail: biuro@elbud.gdansk.pl
NIP: 5911695305
elbudgdańsk.pl

MAŁRO PROJEKT

BIURO PROJEKTOWE:
Małro Projekt sp. z o.o.
ul. Nieznanego Żołnierza 26m
41-922 Radzionków (woj. śląskie)
e-mail: biuro@malroprojekt.pl
NIP: 6452584965
www.malroprojekt.pl

TYTUŁ:	**FUNDAMENTY PREFABRYKOWANE SFM**
NUMER PROJEKTU:	-

ZESPÓŁ PROJEKTOWY

PROJEKTANT: mgr inż. Dawid Milimąka
SLK/0387/PWBKb/22

TYTUŁ RYSUNKU:
FUNDAMENT SFM_WPŻ 230/265 [KZ-40] - SCHEMAT

NUMER RYSUNKU:
SFM_WPŻ 230/265 [KZ-40]

FAZA PROJEKTU:	PROJEKT WARSZTATOWY
SKALA:	1:25

PRZEKRÓJ A-A
Skala 1:25

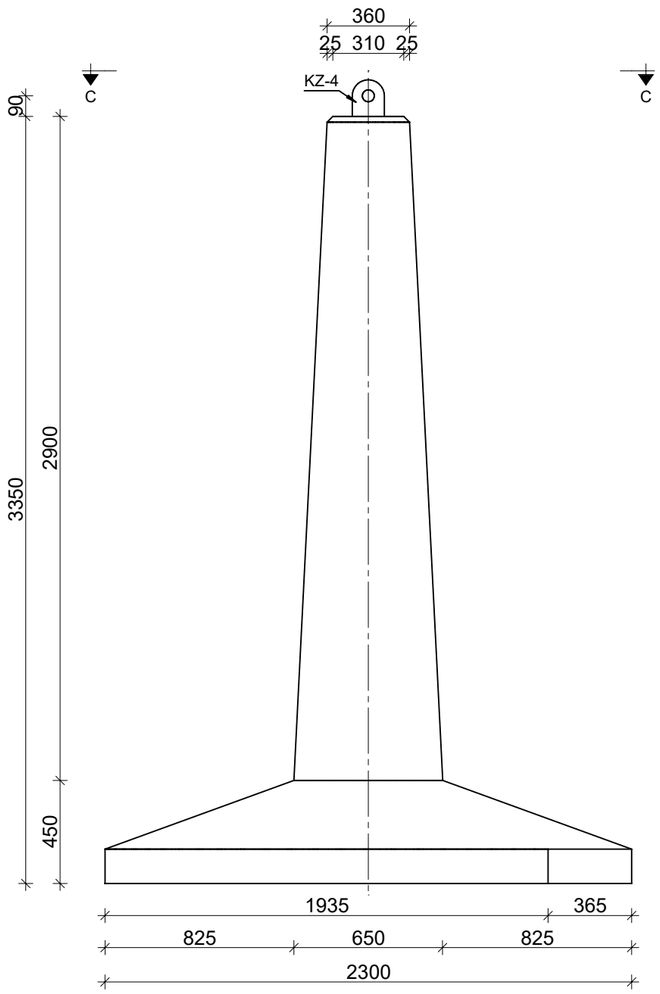

PRZEKRÓJ B-B
Skala 1:25

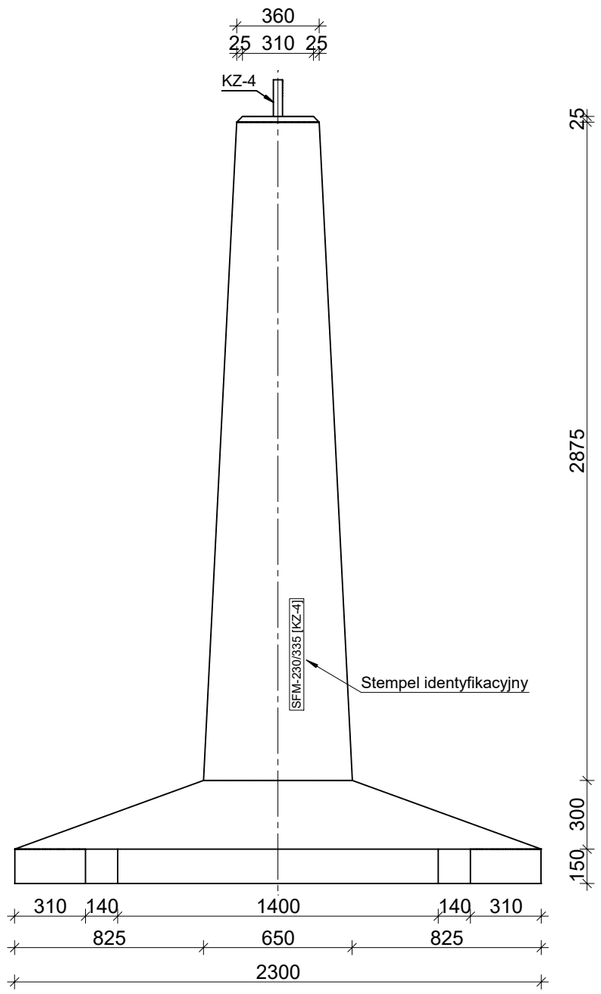

ZESTAWIENIE MATERIAŁOWE

FUNDAMENT PREFABRYKOWANY SFM 230/335 [KZ-4]	OBJĘTOŚĆ BETONU [m³]	MASA CAŁKOWITA [kg]
	1,8	4140

AKSONOMETRIA
Skala 1:25

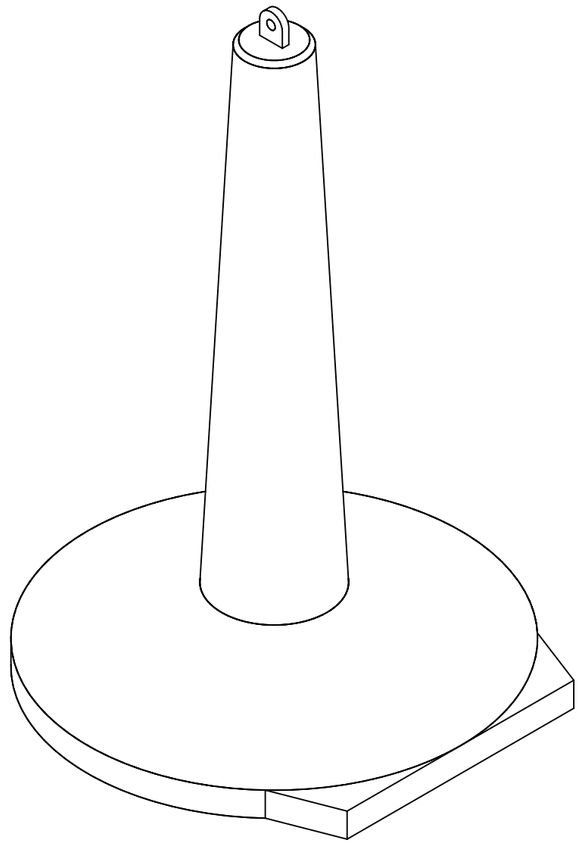

PRZEKRÓJ C-C
Skala 1:25

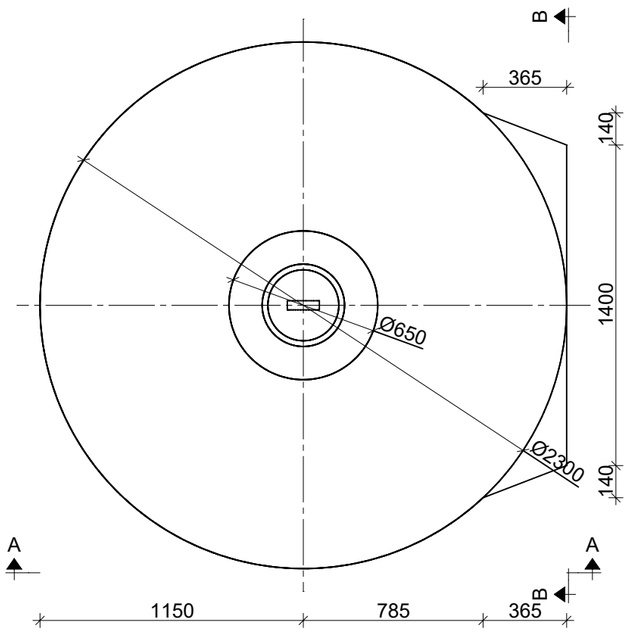

BETON: C30/37
STAL ZBROJENIOWA: B500SP
STAL KONSTRUKCYJNA: S355J2

PROJEKTOWANE WARTOŚCI OBLICZENIOWE SIŁ

WCISKANIE	Pc = 450 kN
WYCIĄGANIE	Pw = 380 kN
WYWRACANIE	Po = 63 kN

UWAGI:

1. Przedstawione wartości sił określają nośności fundamentu (STR). Określenie nośności podłoża gruntowego (GEO) na docisk i wyrywanie z uwzględnieniem wyporu wody gruntowej należy weryfikować indywidualnie lub skontaktować się z biurem projektowym zakładu prefabrykacji w celu weryfikacji nośności dla ustalonych warunków gruntowych.
2. Nieznaczne przekroczenie wartości jednej z dwóch sił wewnętrznych: siły osiowej lub momentu zginającego nie wyklucza fundamentu z użytku. W takiej sytuacji zaleca się kontakt z biurem projektowym zakładu prefabrykacji: nośność elementu zależy od stosunku momentu zginającego i siły osiowej (obwiednia N-M).

WPŻ ELBUD Gdańsk

ZAKŁAD PREFABRYKACJI:
WPŻ ELBUD GDAŃSK
Owśnice 1
83-407 Łubiana
e-mail: biuro@elbud.gdansk.pl
NIP: 5911695305
elbudgdańsk.pl

MAŁRO PROJEKT

BIURO PROJEKTOWE:
Małro Projekt sp. z o.o.
ul. Nieznanego Żołnierza 26m
41-922 Radzionków (woj. śląskie)
e-mail: biuro@malroprojekt.pl
NIP: 6452584965
www.malroprojekt.pl

TYTUŁ:	**FUNDAMENTY PREFABRYKOWANE SFM**
NUMER PROJEKTU:	-
ZESPÓŁ PROJEKTOWY	
PROJEKTANT:	mgr inż. Dawid Milimąka SLK/0387/PWBKb/22
TYTUŁ RYSUNKU:	**FUNDAMENT SFM_WPŻ 230/355 [KZ-4] - SCHEMAT**
NUMER RYSUNKU:	**SFM_WPŻ 230/355 [KZ-4]**
FAZA PROJEKTU:	PROJEKT WARSZTATOWY
SKALA:	1:25

PRZEKRÓJ A-A
Skala 1:25

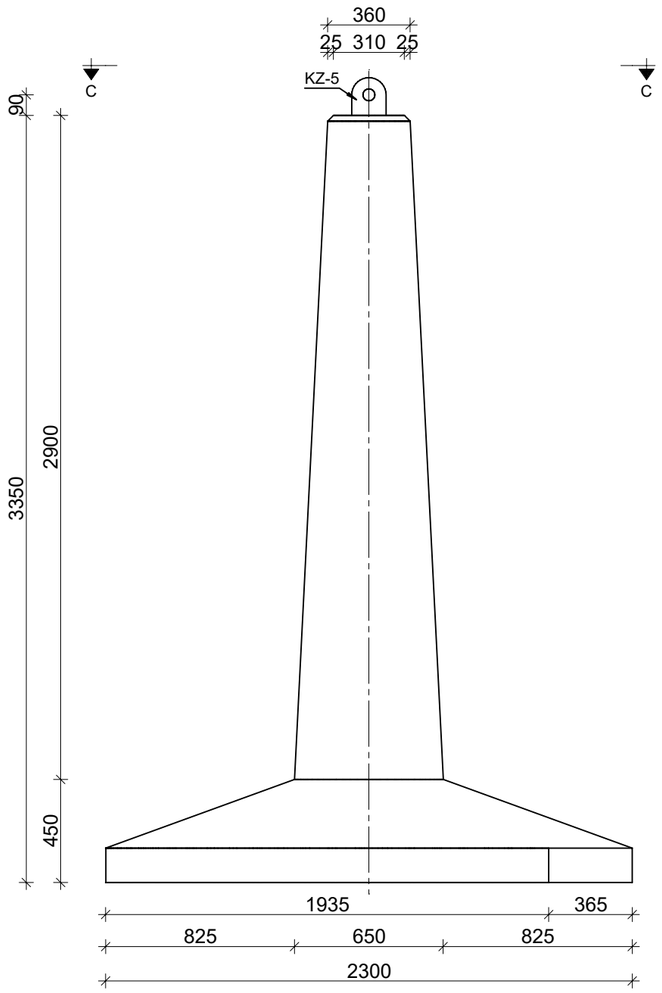

PRZEKRÓJ B-B
Skala 1:25

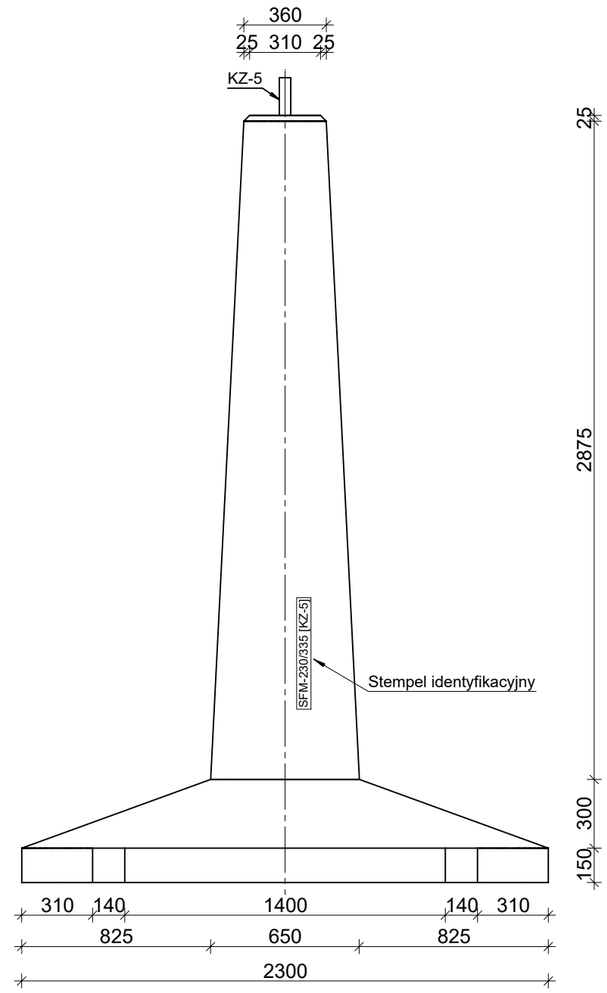

ZESTAWIENIE MATERIAŁOWE

FUNDAMENT PREFABRYKOWANY SFM 230/335 [KZ-5]	OBJĘTOŚĆ BETONU [m^3]	MASA CAŁKOWITA [kg]
	1,8	4140

AKSONOMETRIA
Skala 1:25

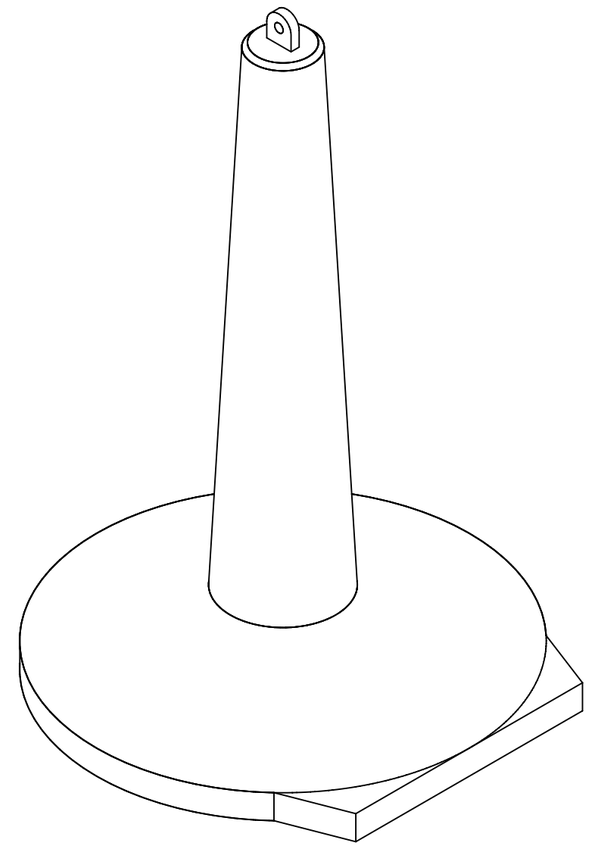

PRZEKRÓJ C-C
Skala 1:25

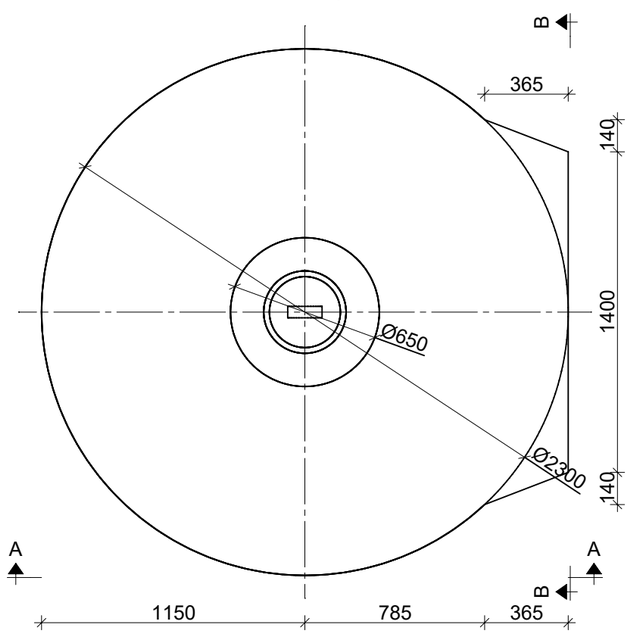

BETON: C30/37
STAL ZBROJENIOWA: B500SP
STAL KONSTRUKCYJNA: S355J2

PROJEKTOWANE WARTOŚCI OBLICZENIOWE SIŁ

WCISKANIE	Pc = 500 kN
WYCIĄGANIE	Pw = 500 kN
WYWRACANIE	Po = 80 kN

UWAGI:

1. Przedstawione wartości sił określają nośności fundamentu (STR). Określenie nośności podłoża gruntowego (GEO) na docisk i wyrywanie z uwzględnieniem wyporu wody gruntowej należy weryfikować indywidualnie lub skontaktować się z biurem projektowym zakładu prefabrykacji w celu weryfikacji nośności dla ustalonych warunków gruntowych.
2. Nieznaczne przekroczenie wartości jednej z dwóch sił wewnętrznych: siły osiowej lub momentu zginającego nie wyklucza fundamentu z użytku. W takiej sytuacji zaleca się kontakt z biurem projektowym zakładu prefabrykacji: nośność elementu zależy od stosunku momentu zginającego i siły osiowej (obwiednia N-M).

WPŻ ELBUD Gdańsk

ZAKŁAD PREFABRYKACJI:
WPŻ ELBUD GDAŃSK
Owśnice 1
83-407 Łubiana
e-mail: biuro@elbud.gdansk.pl
NIP: 5911695305
elbudgdańsk.pl

MAŁRO PROJEKT

BIURO PROJEKTOWE:
Małro Projekt sp. z o.o.
ul. Nieznanego Żołnierza 26m
41-922 Radzionków (woj. śląskie)
e-mail: biuro@malroprojekt.pl
NIP: 6452584965
www.malroprojekt.pl

TYTUŁ:	**FUNDAMENTY PREFABRYKOWANE SFM**
NUMER PROJEKTU:	-

ZESPÓŁ PROJEKTOWY

PROJEKTANT: mgr inż. Dawid Milimąka
SLK/0387/PWBKb/22

TYTUŁ RYSUNKU:
FUNDAMENT SFM_WPŻ 230/335 [KZ-5] - SCHEMAT

NUMER RYSUNKU:
SFM_WPŻ 230/335 [KZ-5]

FAZA PROJEKTU:	PROJEKT WARSZTATOWY
SKALA:	1:25

PRZEKRÓJ A-A
Skala 1:25

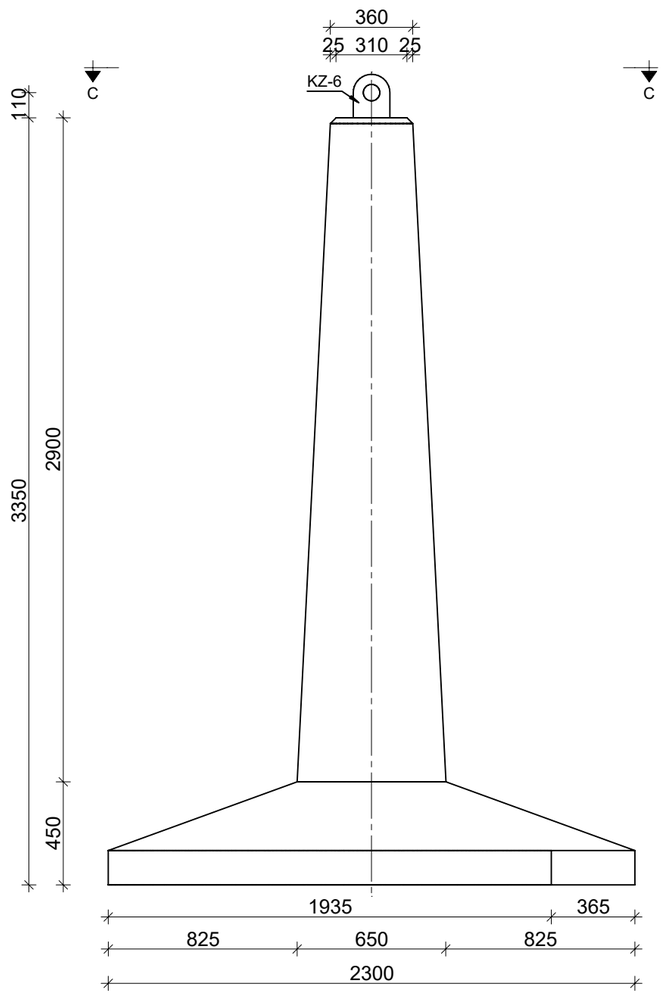

PRZEKRÓJ B-B
Skala 1:25

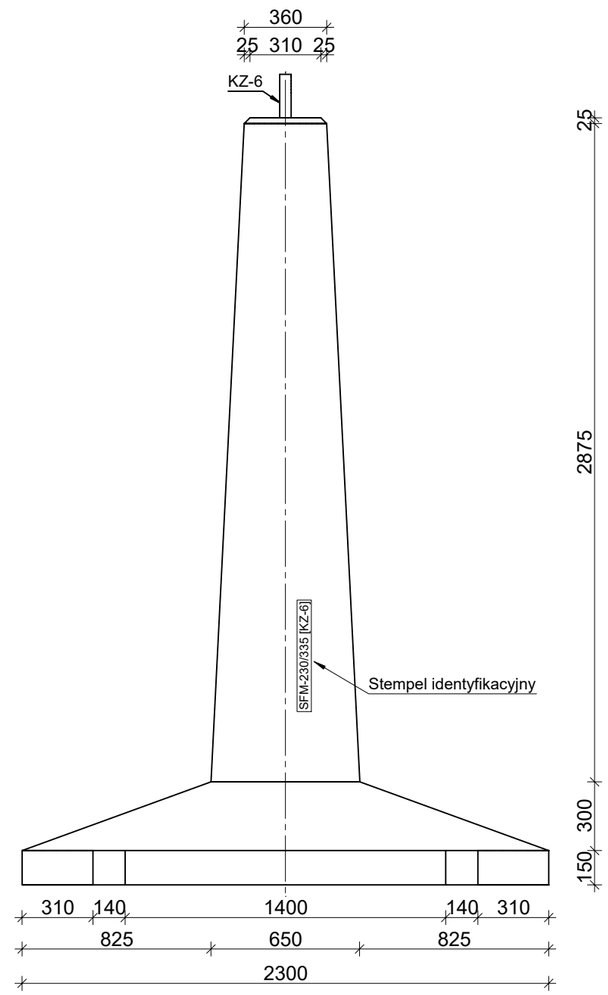

ZESTAWIENIE MATERIAŁOWE

FUNDAMENT PREFABRYKOWANY SFM 230/335 [KZ-6]	OBJĘTOŚĆ BETONU [m^3]	MASA CAŁKOWITA [kg]
	1,8	4140

AKSONOMETRIA
Skala 1:25

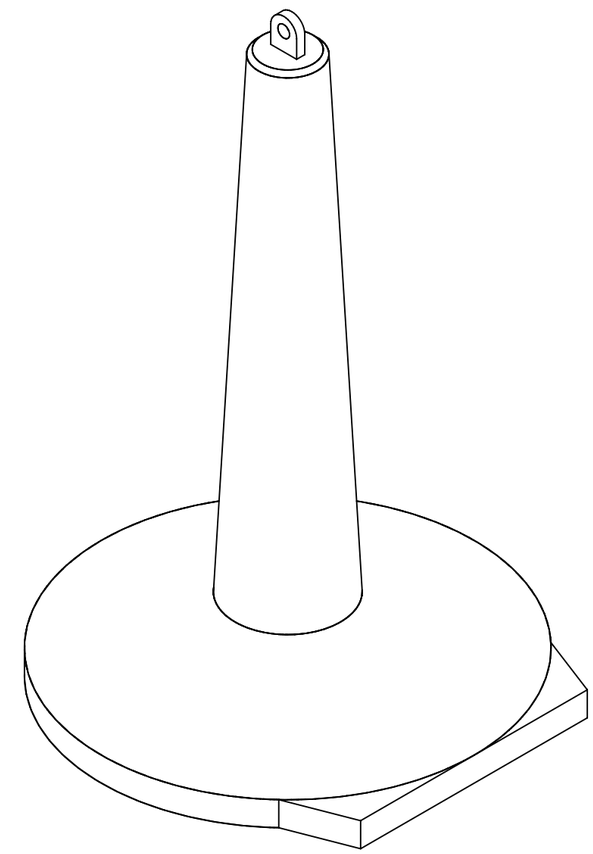

PRZEKRÓJ C-C
Skala 1:25

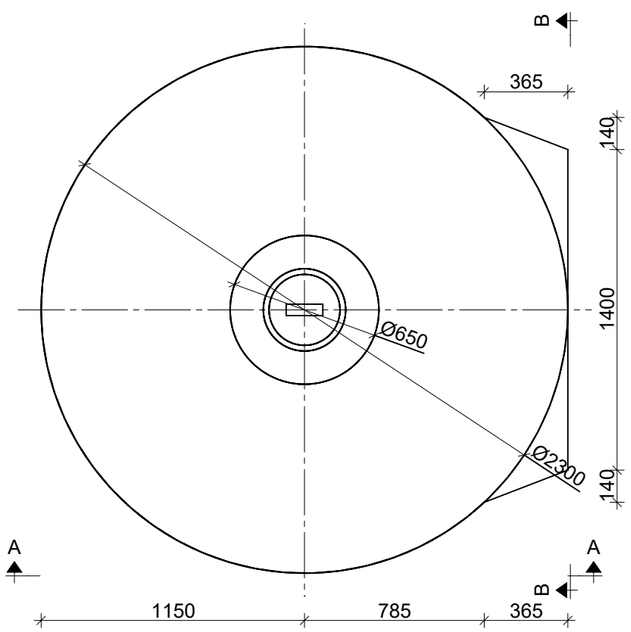

BETON: C30/37
STAL ZBROJENIOWA: B500SP
STAL KONSTRUKCYJNA: S355J2

PROJEKTOWANE WARTOŚCI OBLICZENIOWE SIŁ

WCISKANIE	Pc = 880 kN
WYCIĄGANIE	Pw = 700 kN
WYWRACANIE	Po = 100 kN

UWAGI:

1. Przedstawione wartości sił określają nośności fundamentu (STR). Określenie nośności podłoża gruntowego (GEO) na docisk i wyrywanie z uwzględnieniem wyporu wody gruntowej należy weryfikować indywidualnie lub skontaktować się z biurem projektowym zakładu prefabrykacji w celu weryfikacji nośności dla ustalonych warunków gruntowych.
2. Nieznaczne przekroczenie wartości jednej z dwóch sił wewnętrznych: siły osiowej lub momentu zginającego nie wyklucza fundamentu z użytku. W takiej sytuacji zaleca się kontakt z biurem projektowym zakładu prefabrykacji: nośność elementu zależy od stosunku momentu zginającego i siły osiowej (obwiednia N-M).

WPŻ ELBUD Gdańsk

ZAKŁAD PREFABRYKACJI:
WPŻ ELBUD GDAŃSK
Owśnice 1
83-407 Łubiana
e-mail: biuro@elbud.gdansk.pl
NIP: 5911695305
elbudgdańsk.pl

MAŁRO PROJEKT

BIURO PROJEKTOWE:
Małro Projekt sp. z o.o.
ul. Nieznanego Żołnierza 26m
41-922 Radzionków (woj. śląskie)
e-mail: biuro@malroprojekt.pl
NIP: 6452584965
www.malroprojekt.pl

TYTUŁ:	**FUNDAMENTY PREFABRYKOWANE SFM**
NUMER PROJEKTU:	-

ZESPÓŁ PROJEKTOWY

PROJEKTANT: mgr inż. Dawid Milimąka
SLK/0387/PWBKb/22

TYTUŁ RYSUNKU:
FUNDAMENT SFM_WPŻ 230/335 [KZ-6] - SCHEMAT

NUMER RYSUNKU:
SFM_WPŻ 230/335 [KZ-6]

FAZA PROJEKTU:	PROJEKT WARSZTATOWY
SKALA:	1:25

PRZEKRÓJ A-A
Skala 1:25

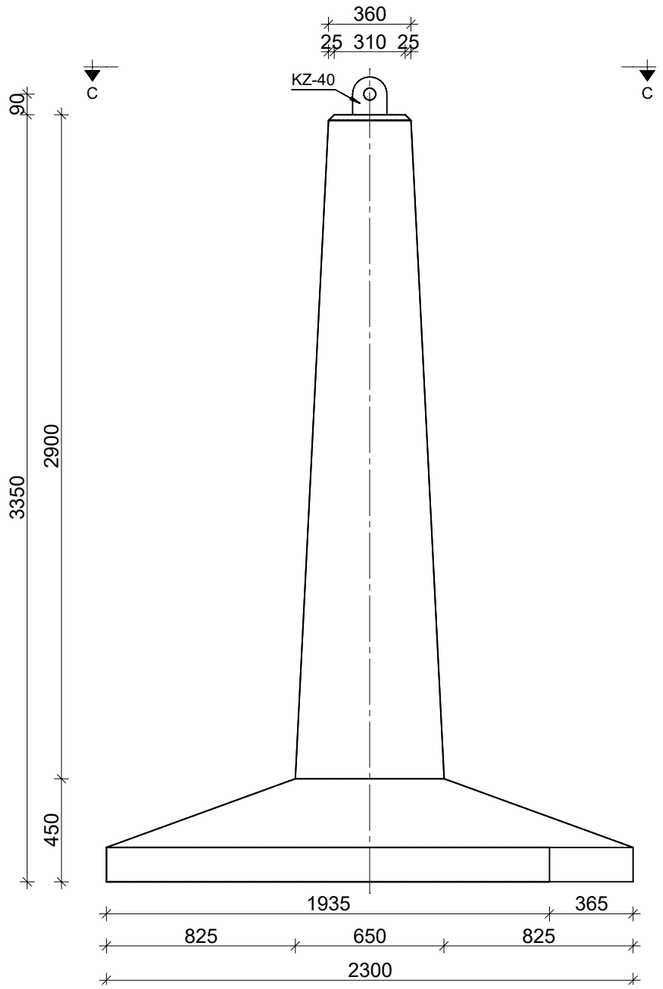

PRZEKRÓJ B-B
Skala 1:25

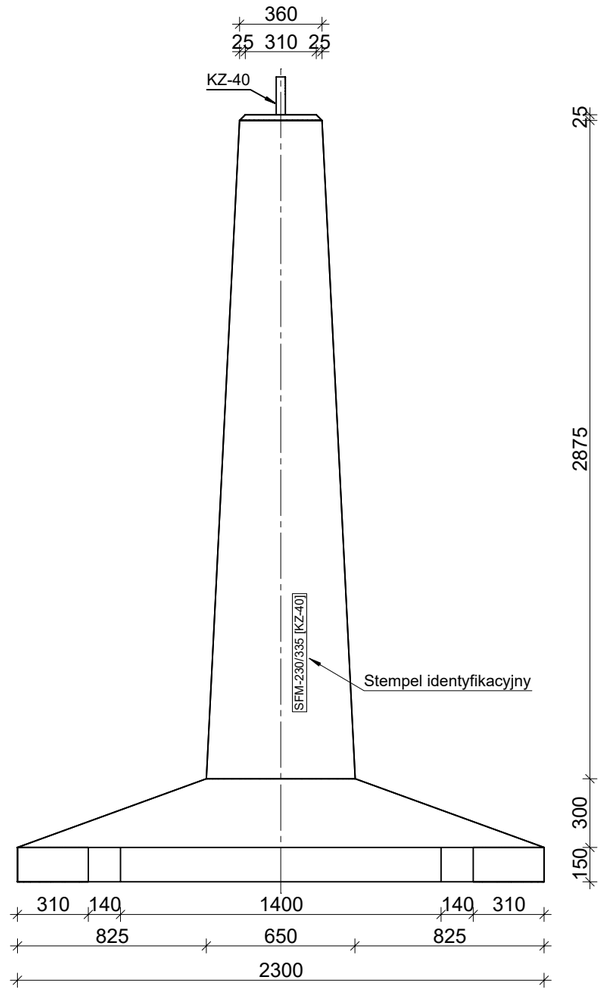

ZESTAWIENIE MATERIAŁOWE

FUNDAMENT PREFABRYKOWANY SFM 230/335 [KZ-40]	OBJĘTOŚĆ BETONU [m³]	MASA CAŁKOWITA [kg]
	1,8	4140

AKSONOMETRIA
Skala 1:25

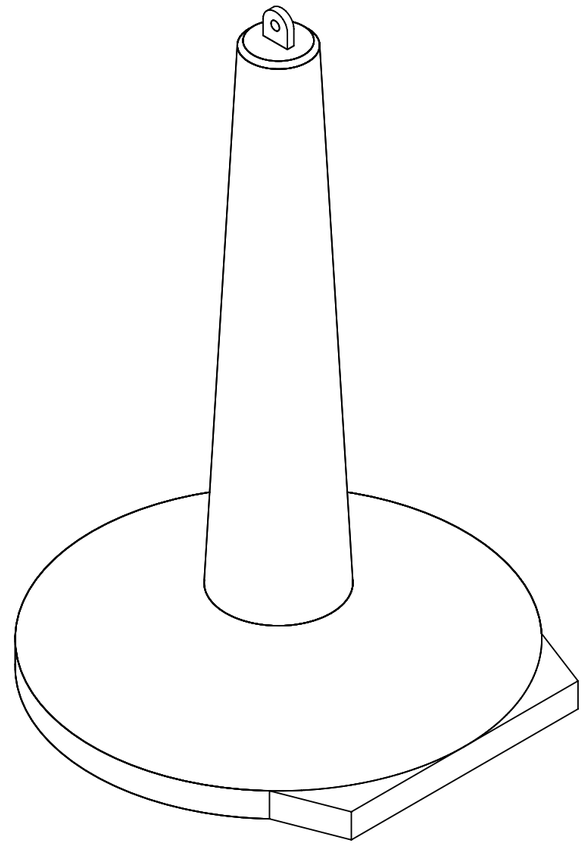

PRZEKRÓJ C-C
Skala 1:25

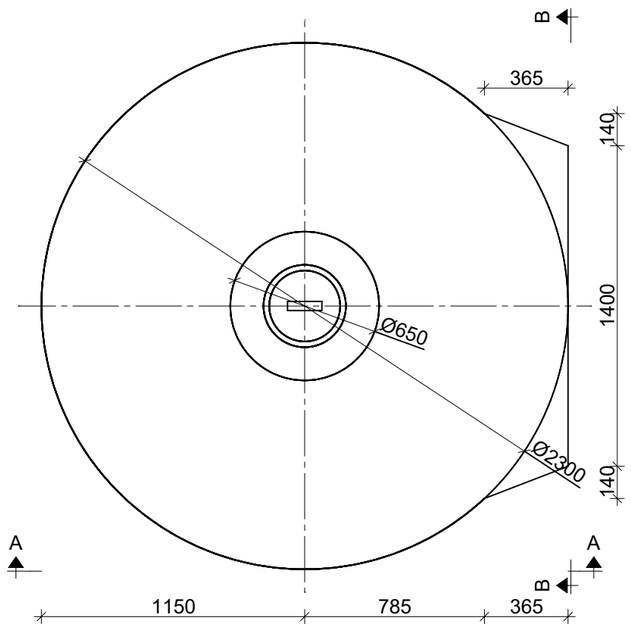

BETON: C30/37
STAL ZBROJENIOWA: B500SP
STAL KONSTRUKCYJNA: S355J2

PROJEKTOWANE WARTOŚCI OBLICZENIOWE SIŁ

WCISKANIE	Pc = 470 kN
WYCIĄGANIE	Pw = 450 kN
WYWRACANIE	Po = 80 kN

UWAGI:

1. Przedstawione wartości sił określają nośności fundamentu (STR). Określenie nośności podłoża gruntowego (GEO) na docisk i wyrywanie z uwzględnieniem wyporu wody gruntowej należy weryfikować indywidualnie lub skontaktować się z biurem projektowym zakładu prefabrykacji w celu weryfikacji nośności dla ustalonych warunków gruntowych.
2. Nieznaczne przekroczenie wartości jednej z dwóch sił wewnętrznych: siły osiowej lub momentu zginającego nie wyklucza fundamentu z użytku. W takiej sytuacji zaleca się kontakt z biurem projektowym zakładu prefabrykacji: nośność elementu zależy od stosunku momentu zginającego i siły osiowej (obwiednia N-M).

WPŻ ELBUD Gdańsk

ZAKŁAD PREFABRYKACJI:
WPŻ ELBUD GDAŃSK
Owśnice 1
83-407 Łubiana
e-mail: biuro@elbud.gdansk.pl
NIP: 5911695305
elbudgdańsk.pl

MAŁRO PROJEKT

BIURO PROJEKTOWE:
Małro Projekt sp. z o.o.
ul. Nieznanego Żołnierza 26m
41-922 Radzionków (woj. śląskie)
e-mail: biuro@malroprojekt.pl
NIP: 6452584965
www.malroprojekt.pl

TYTUŁ:	**FUNDAMENTY PREFABRYKOWANE SFM**
NUMER PROJEKTU:	-

ZESPÓŁ PROJEKTOWY

PROJEKTANT:	mgr inż. Dawid Milimąka SLK/0387/PWBKb/22

TYTUŁ RYSUNKU:
FUNDAMENT SFM_WPŻ 230/335 [KZ-40] - SCHEMAT

NUMER RYSUNKU:
SFM_WPŻ 230/335 [KZ-40]

FAZA PROJEKTU:	PROJEKT WARSZTATOWY
SKALA:	1:25

PRZEKRÓJ A-A
Skala 1:25

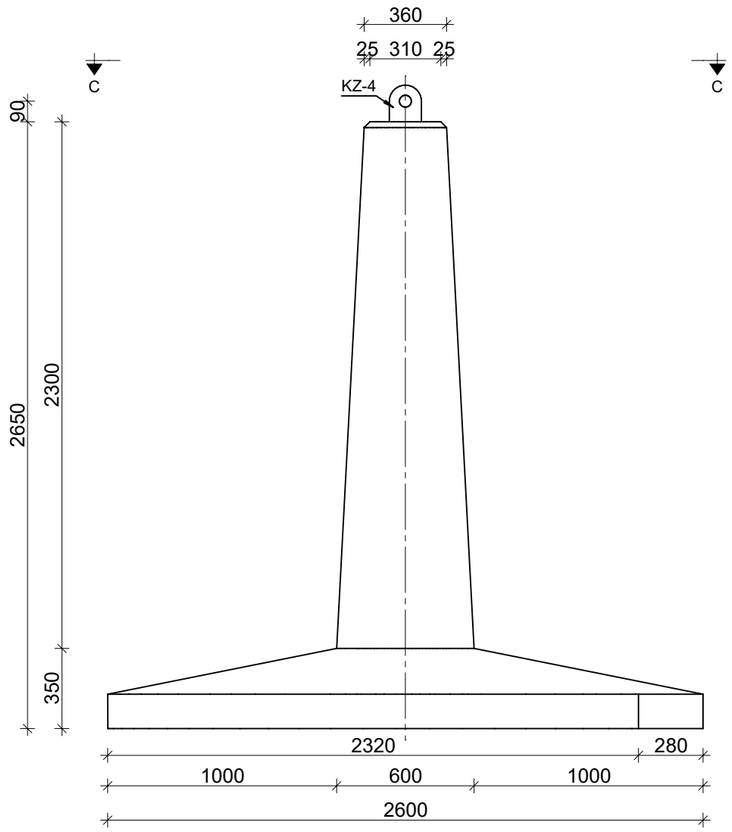

PRZEKRÓJ B-B
Skala 1:25

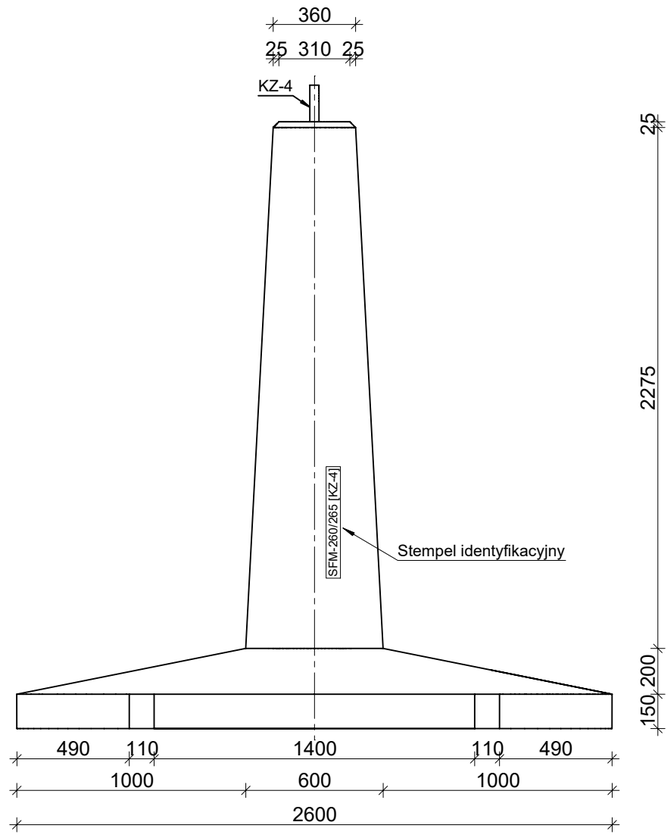

ZESTAWIENIE MATERIAŁOWE

FUNDAMENT PREFABRYKOWANY SFM 260/265 [KZ-4]	OBJĘTOŚĆ BETONU [m^3]	MASA CAŁKOWITA [kg]
	1,67	3841

AKSONOMETRIA
Skala 1:25

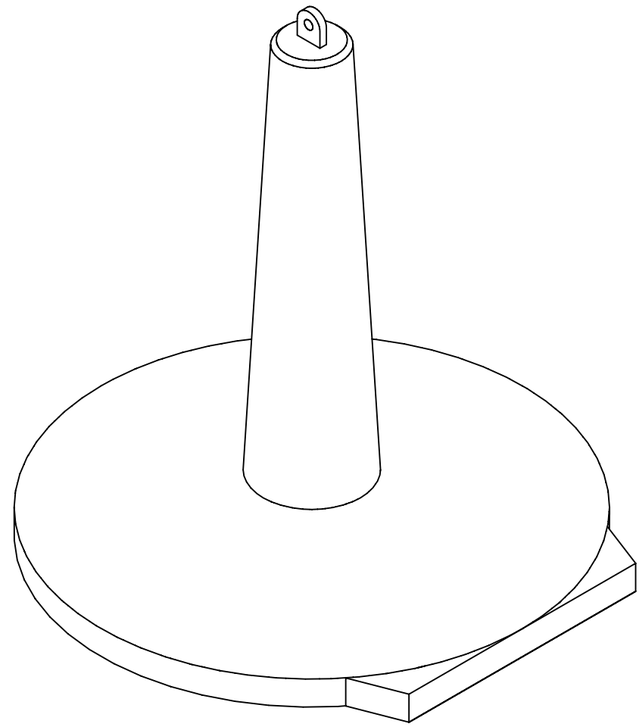

PRZEKRÓJ C-C
Skala 1:25

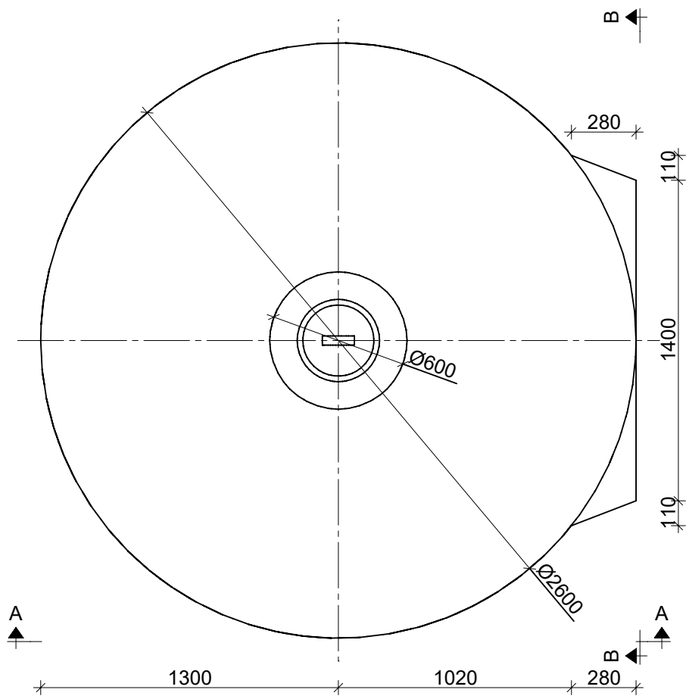

BETON: C30/37
STAL ZBROJENIOWA: B500SP
STAL KONSTRUKCYJNA: S355J2

PROJEKTOWANE WARTOŚCI OBLICZENIOWE SIŁ

WCISKANIE	Pc = 450 kN
WYCIĄGANIE	Pw = 380 kN
WYWRACANIE	Po = 63 kN

UWAGI:
1. Przedstawione wartości sił określają nośności fundamentu (STR). Określenie nośności podłoża gruntowego (GEO) na docisk i wyrywanie z uwzględnieniem wyporu wody gruntowej należy weryfikować indywidualnie lub skontaktować się z biurem projektowym zakładu prefabrykacji w celu weryfikacji nośności dla ustalonych warunków gruntowych.
2. Nieznaczne przekroczenie wartości jednej z dwóch sił wewnętrznych: siły osiowej lub momentu zginającego nie wyklucza fundamentu z użytku. W takiej sytuacji zaleca się kontakt z biurem projektowym zakładu prefabrykacji: nośność elementu zależy od stosunku momentu zginającego i siły osiowej (obwiednia N-M).

WPŻ ELBUD Gdańsk

ZAKŁAD PREFABRYKACJI:
WPŻ ELBUD GDAŃSK
Owśnice 1
83-407 Łubiana
e-mail: biuro@elbud.gdansk.pl
NIP: 5911695305
elbudgdańsk.pl

MAŁRO PROJEKT

BIURO PROJEKTOWE:
Małro Projekt sp. z o.o.
ul. Nieznanego Żołnierza 26m
41-922 Radzionków (woj. śląskie)
e-mail: biuro@malroprojekt.pl
NIP: 6452584965
www.malroprojekt.pl

TYTUŁ:	**FUNDAMENTY PREFABRYKOWANE SFM**
NUMER PROJEKTU:	-

ZESPÓŁ PROJEKTOWY

PROJEKTANT: mgr inż. Dawid Milimąka
SLK/0387/PWBKb/22

TYTUŁ RYSUNKU:
FUNDAMENT SFM_WPŻ 260/265 [KZ-4] - SCHEMAT

NUMER RYSUNKU:
SFM_WPŻ 260/265 [KZ-4]

FAZA PROJEKTU:	PROJEKT WARSZTATOWY
SKALA:	1:25

PRZEKRÓJ A-A
Skala 1:25

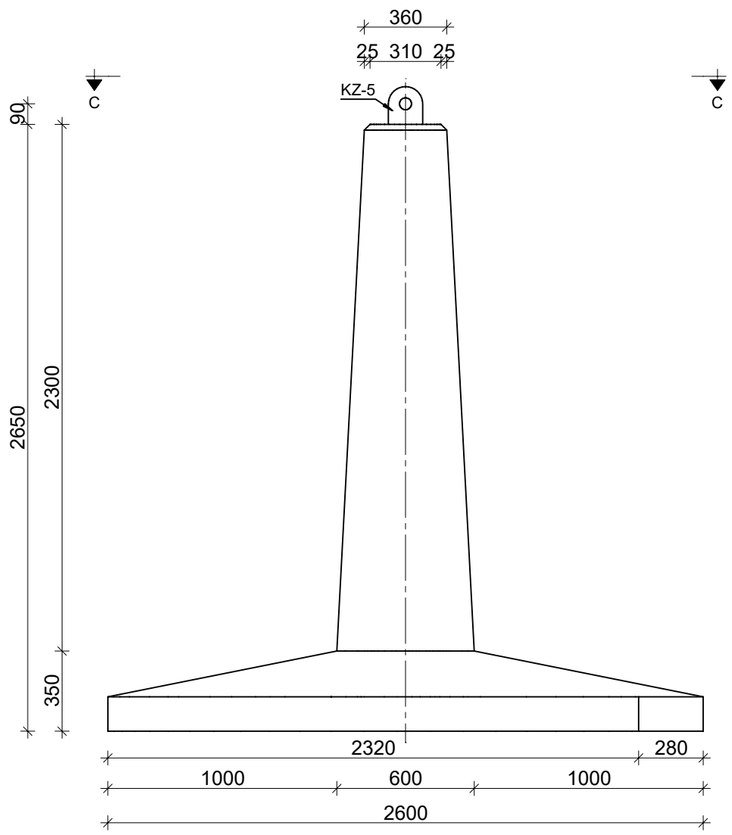

PRZEKRÓJ B-B
Skala 1:25

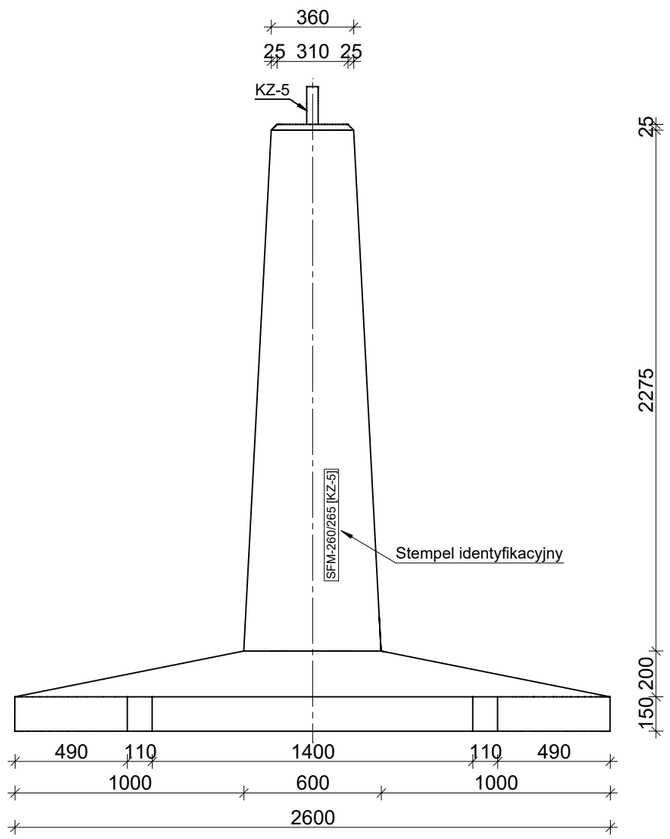

ZESTAWIENIE MATERIAŁOWE

FUNDAMENT PREFABRYKOWANY SFM 260/265 [KZ-5]	OBJĘTOŚĆ BETONU [m^3]	MASA CAŁKOWITA [kg]
	1,67	3841

AKSONOMETRIA
Skala 1:25

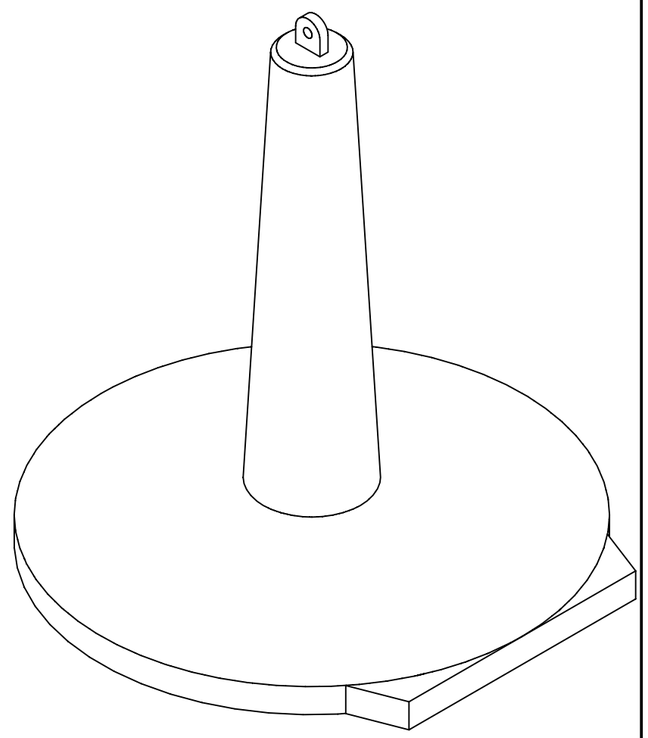

PRZEKRÓJ C-C
Skala 1:25

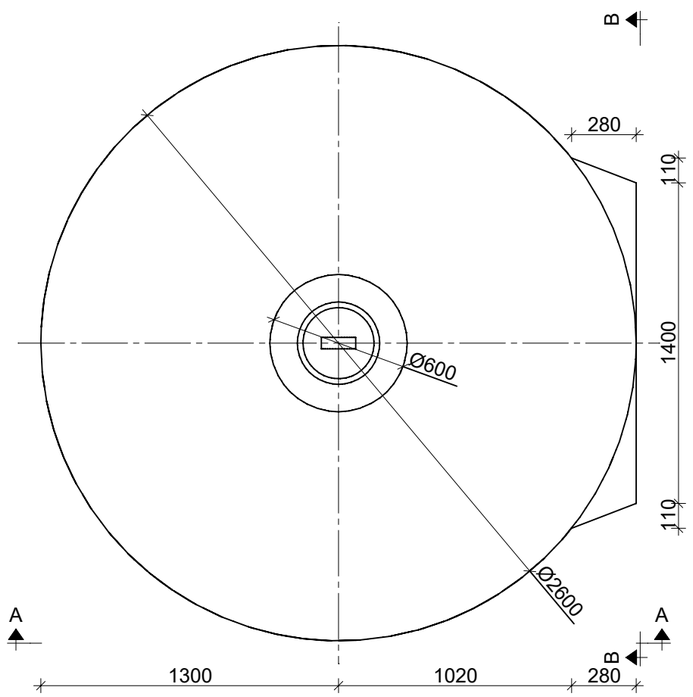

BETON: C30/37
STAL ZBROJENIOWA: B500SP
STAL KONSTRUKCYJNA: S355J2

PROJEKTOWANE WARTOŚCI OBLICZENIOWE SIŁ

WCISKANIE	Pc = 500 kN
WYCIĄGANIE	Pw = 500 kN
WYWRACANIE	Po = 80 kN

UWAGI:

1. Przedstawione wartości sił określają nośności fundamentu (STR). Określenie nośności podłoża gruntowego (GEO) na docisk i wyrywanie z uwzględnieniem wyporu wody gruntowej należy weryfikować indywidualnie lub skontaktować się z biurem projektowym zakładu prefabrykacji w celu weryfikacji nośności dla ustalonych warunków gruntowych.
2. Nieznaczne przekroczenie wartości jednej z dwóch sił wewnętrznych: siły osiowej lub momentu zginającego nie wyklucza fundamentu z użytku. W takiej sytuacji zaleca się kontakt z biurem projektowym zakładu prefabrykacji: nośność elementu zależy od stosunku momentu zginającego i siły osiowej (obwiednia N-M).

WPŻ ELBUD Gdańsk

ZAKŁAD PREFABRYKACJI:
WPŻ ELBUD GDAŃSK
Owśnice 1
83-407 Łubiana
e-mail: biuro@elbud.gdansk.pl
NIP: 5911695305
elbudgdańsk.pl

MAŁRO PROJEKT

BIURO PROJEKTOWE:
Małro Projekt sp. z o.o.
ul. Nieznanego Żołnierza 26m
41-922 Radzionków (woj. śląskie)
e-mail: biuro@malroprojekt.pl
NIP: 6452584965
www.malroprojekt.pl

TYTUŁ:	**FUNDAMENTY PREFABRYKOWANE SFM**
NUMER PROJEKTU:	-

ZESPÓŁ PROJEKTOWY

PROJEKTANT: mgr inż. Dawid Milimąka
SLK/0387/PWBKb/22

TYTUŁ RYSUNKU:
FUNDAMENT SFM_WPŻ 260/265 [KZ-5] - SCHEMAT

NUMER RYSUNKU:
SFM_WPŻ 260/265 [KZ-5]

FAZA PROJEKTU:	PROJEKT WARSZTATOWY
SKALA:	1:25

PRZEKRÓJ A-A
Skala 1:25

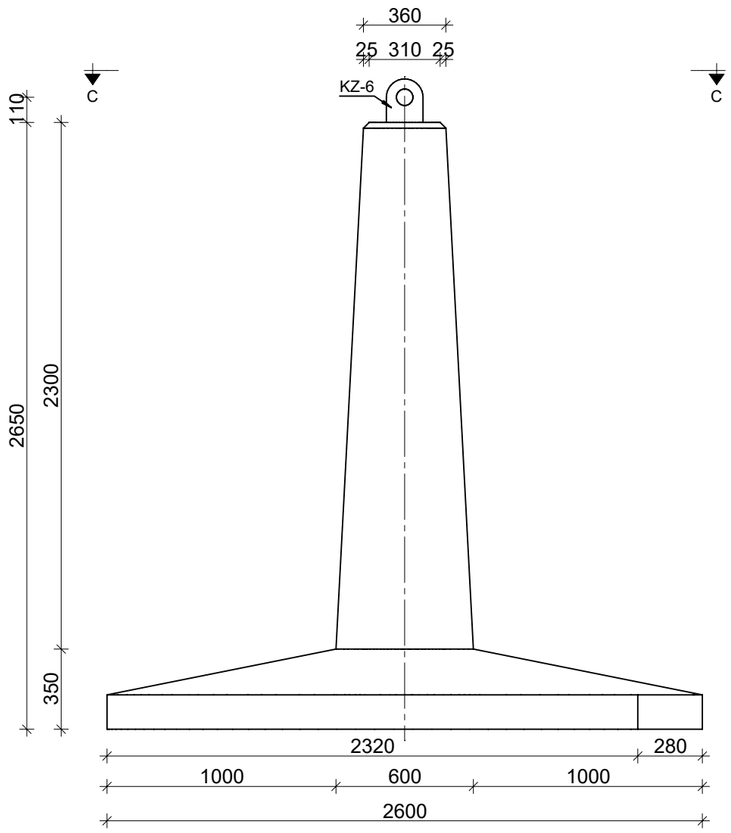

PRZEKRÓJ B-B
Skala 1:25

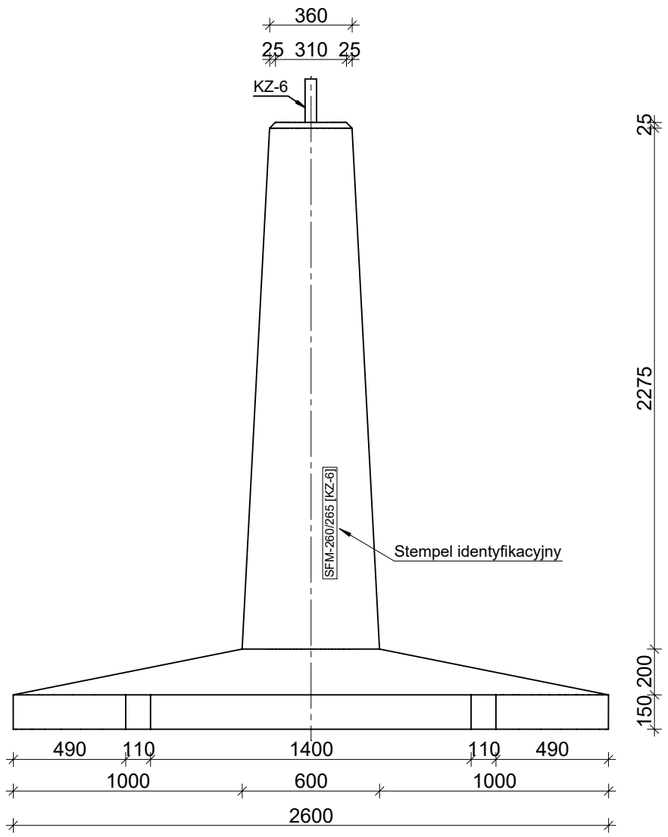

ZESTAWIENIE MATERIAŁOWE

FUNDAMENT PREFABRYKOWANY SFM 260/265 [KZ-6]	OBJĘTOŚĆ BETONU [m³]	MASA CAŁKOWITA [kg]
	1,67	3841

AKSONOMETRIA
Skala 1:25

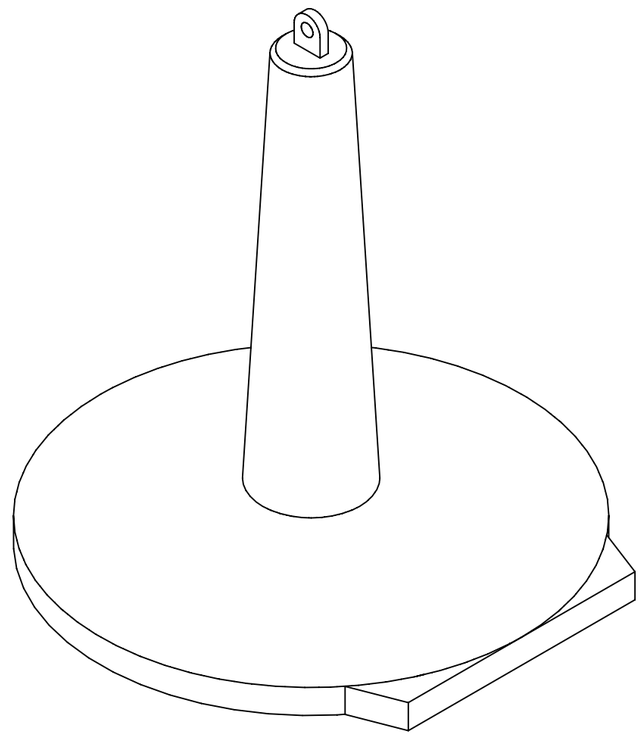

PRZEKRÓJ C-C
Skala 1:25

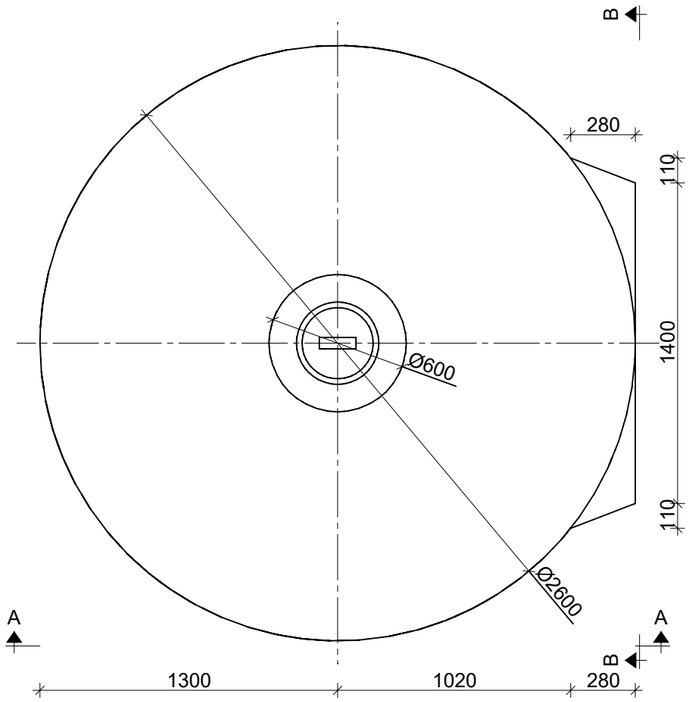

BETON: C30/37
STAL ZBROJENIOWA: B500SP
STAL KONSTRUKCYJNA: S355J2

PROJEKTOWANE WARTOŚCI OBLICZENIOWE SIŁ

WCISKANIE	Pc = 880 kN
WYCIĄGANIE	Pw = 700 kN
WYWRACANIE	Po = 100 kN

UWAGI:
1. Przedstawione wartości sił określają nośności fundamentu (STR). Określenie nośności podłoża gruntowego (GEO) na docisk i wyrywanie z uwzględnieniem wyporu wody gruntowej należy weryfikować indywidualnie lub skontaktować się z biurem projektowym zakładu prefabrykacji w celu weryfikacji nośności dla ustalonych warunków gruntowych.
2. Nieznaczne przekroczenie wartości jednej z dwóch sił wewnętrznych: siły osiowej lub momentu zginającego nie wyklucza fundamentu z użytku. W takiej sytuacji zaleca się kontakt z biurem projektowym zakładu prefabrykacji: nośność elementu zależy od stosunku momentu zginającego i siły osiowej (obwiednia N-M).

ZAKŁAD PREFABRYKACJI:
WPŻ ELBUD GDAŃSK
Owśnice 1
83-407 Łubiana
e-mail: biuro@elbud.gdansk.pl
NIP: 5911695305
elbudgdańsk.pl

BIURO PROJEKTOWE:
Małro Projekt sp. z o.o.
ul. Nieznanego Żołnierza 26m
41-922 Radzionków (woj. śląskie)
e-mail: biuro@malroprojekt.pl
NIP: 6452584965
www.malroprojekt.pl

TYTUŁ:	FUNDAMENTY PREFABRYKOWANE SFM
NUMER PROJEKTU:	-

ZESPÓŁ PROJEKTOWY

PROJEKTANT: mgr inż. Dawid Milimąka
SLK/0387/PWBKb/22

TYTUŁ RYSUNKU:
FUNDAMENT SFM_WPŻ 260/265 [KZ-6] - SCHEMAT

NUMER RYSUNKU:
SFM_WPŻ 260/265 [KZ-6]

FAZA PROJEKTU:	PROJEKT WARSZTATOWY
SKALA:	1:25

PRZEKRÓJ A-A
Skala 1:25

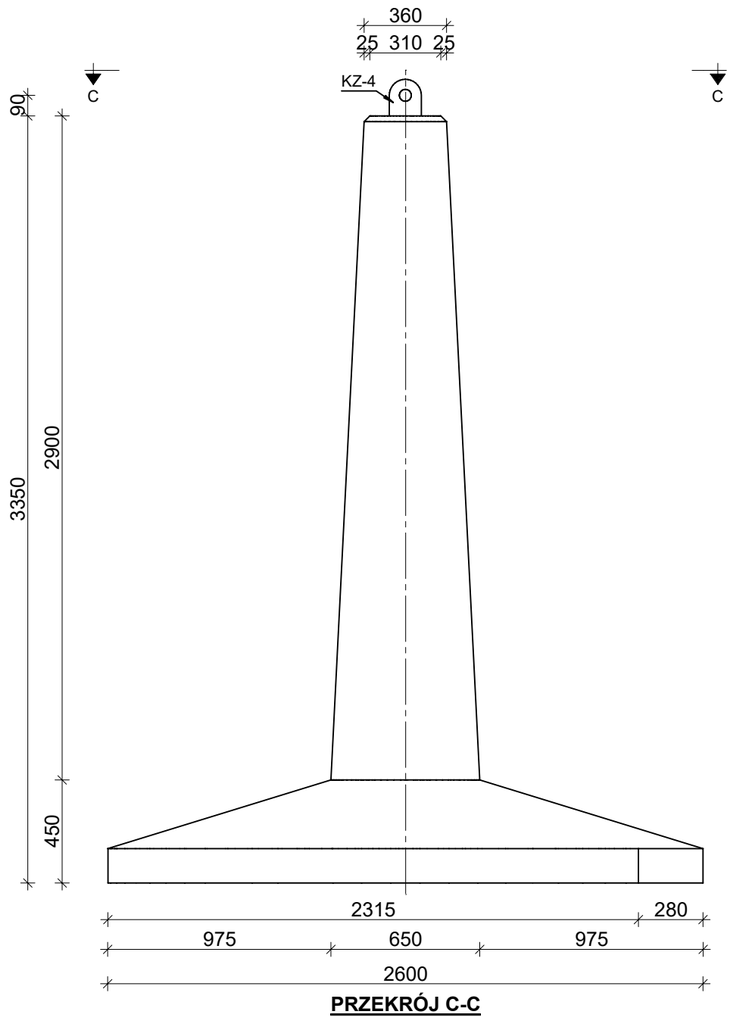

PRZEKRÓJ B-B
Skala 1:25

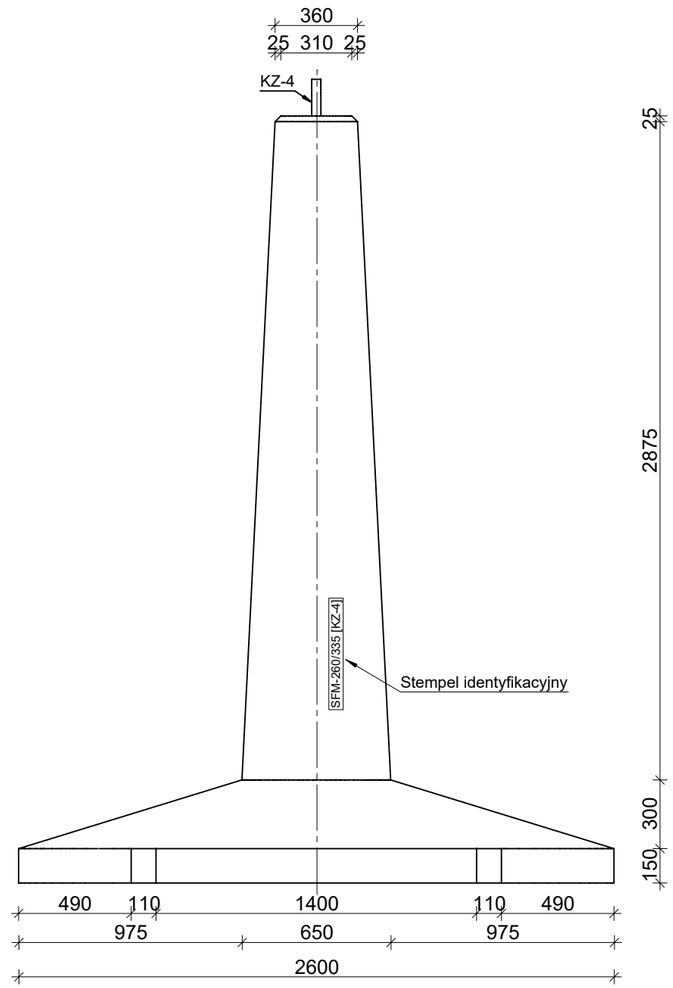

PRZEKRÓJ C-C
Skala 1:25

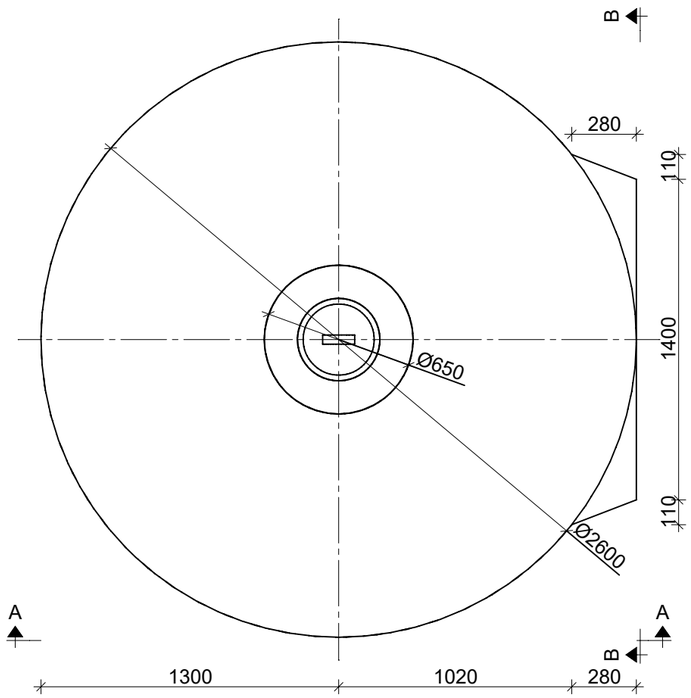

ZESTAWIENIE MATERIAŁOWE

FUNDAMENT PREFABRYKOWANY SFM 260/335 [KZ-4]	OBJĘTOŚĆ BETONU [m³]	MASA CAŁKOWITA [kg]
	2,01	4830

AKSONOMETRIA
Skala 1:25

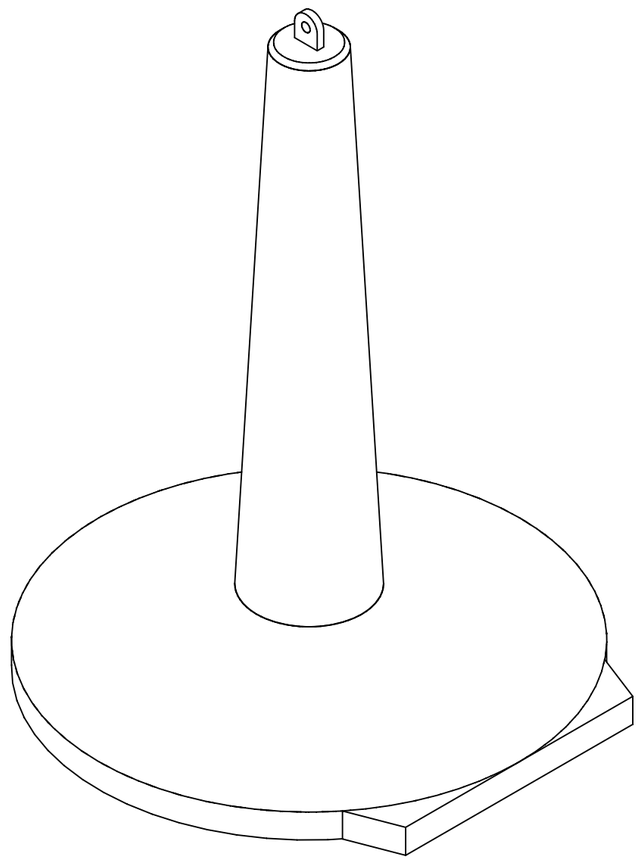

BETON: C30/37
STAL ZBROJENIOWA: B500SP
STAL KONSTRUKCYJNA: S355J2

PROJEKTOWANE WARTOŚCI OBLICZENIOWE SIŁ

WCISKANIE	Pc = 450 kN
WYCIĄGANIE	Pw = 380 kN
WYWRACANIE	Po = 63 kN

UWAGI:

1. Przedstawione wartości sił określają nośności fundamentu (STR). Określenie nośności podłoża gruntowego (GEO) na docisk i wyrywanie z uwzględnieniem wyporu wody gruntowej należy weryfikować indywidualnie lub skontaktować się z biurem projektowym zakładu prefabrykacji w celu weryfikacji nośności dla ustalonych warunków gruntowych.
2. Nieznaczne przekroczenie wartości jednej z dwóch sił wewnętrznych: siły osiowej lub momentu zginającego nie wyklucza fundamentu z użytku. W takiej sytuacji zaleca się kontakt z biurem projektowym zakładu prefabrykacji: nośność elementu zależy od stosunku momentu zginającego i siły osiowej (obwiednia N-M).

WPŻ ELBUD Gdańsk

ZAKŁAD PREFABRYKACJI:
WPŻ ELBUD GDAŃSK
Owśnice 1
83-407 Łubiana
e-mail: biuro@elbud.gdansk.pl
NIP: 5911695305
elbudgdańsk.pl

MAŁRO PROJEKT

BIURO PROJEKTOWE:
Małro Projekt sp. z o.o.
ul. Nieznanego Żołnierza 26m
41-922 Radzionków (woj. śląskie)
e-mail: biuro@malroprojekt.pl
NIP: 6452584965
www.malroprojekt.pl

TYTUŁ:	**FUNDAMENTY PREFABRYKOWANE SFM**
NUMER PROJEKTU:	-

ZESPÓŁ PROJEKTOWY

PROJEKTANT: mgr inż. Dawid Milimąka
SLK/0387/PWBKb/22

TYTUŁ RYSUNKU:
FUNDAMENT SFM_WPŻ 260/335 [KZ-4] - SCHEMAT

NUMER RYSUNKU:
SFM_WPŻ 260/335 [KZ-4]

FAZA PROJEKTU:	PROJEKT WARSZTATOWY
SKALA:	1:25

PRZEKRÓJ A-A
Skala 1:25

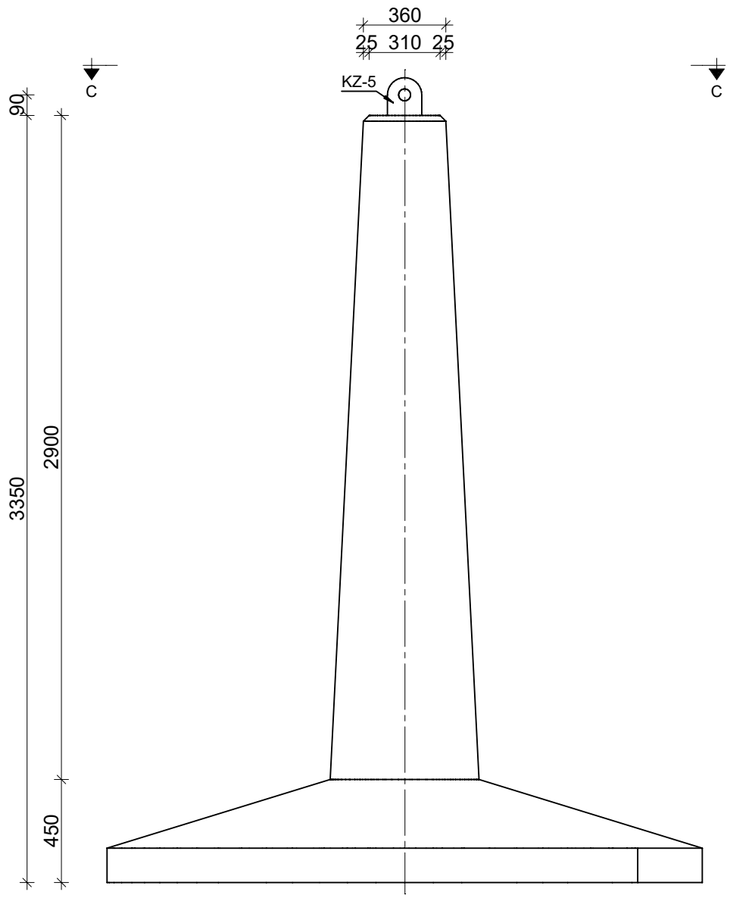

PRZEKRÓJ B-B
Skala 1:25

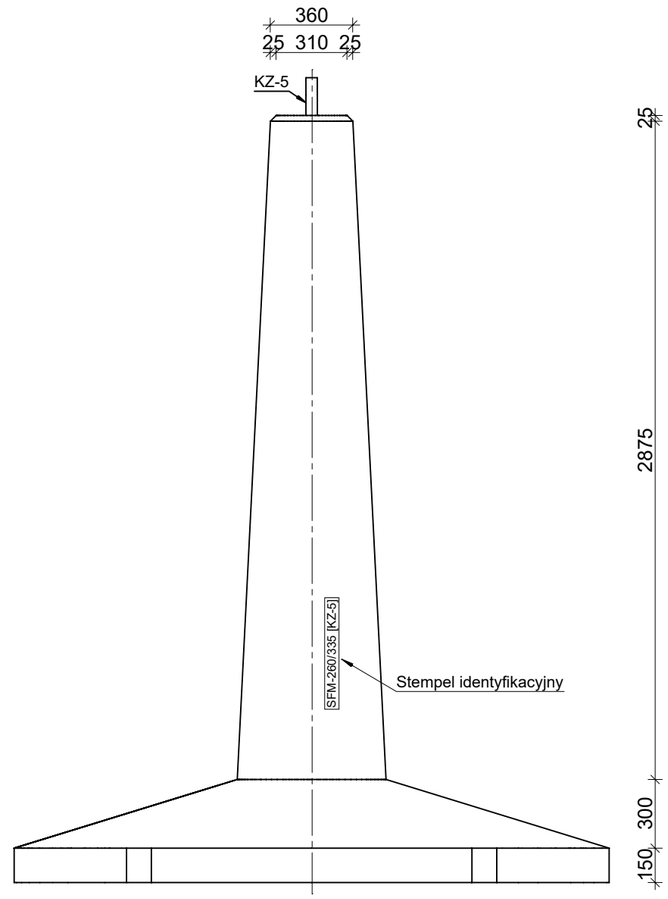

ZESTAWIENIE MATERIAŁOWE

	OBJĘTOŚĆ BETONU [m^3]	MASA CAŁKOWITA [kg]
FUNDAMENT PREFABRYKOWANY SFM 260/335 [KZ-5]	2,01	4830

AKSONOMETRIA
Skala 1:25

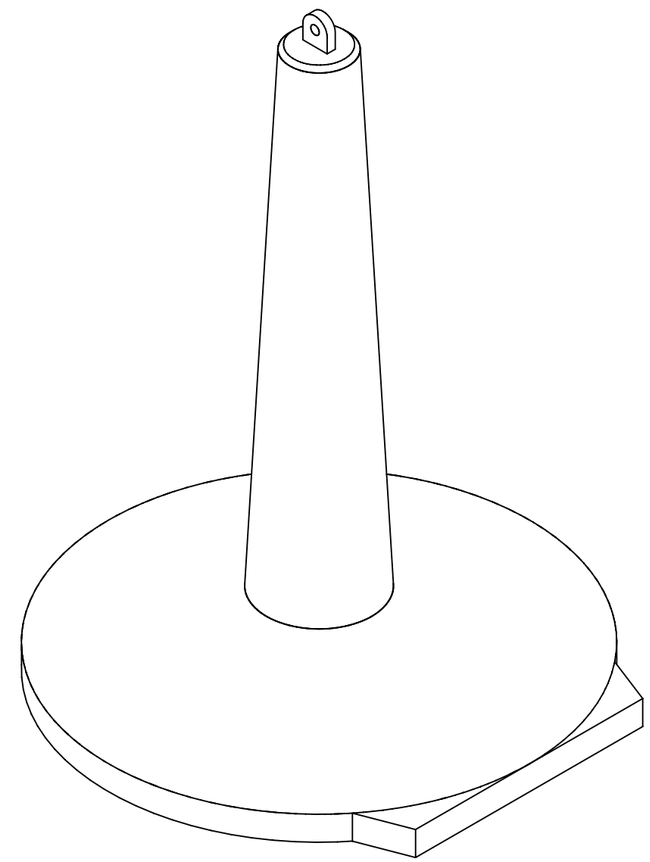

PRZEKRÓJ C-C
Skala 1:25

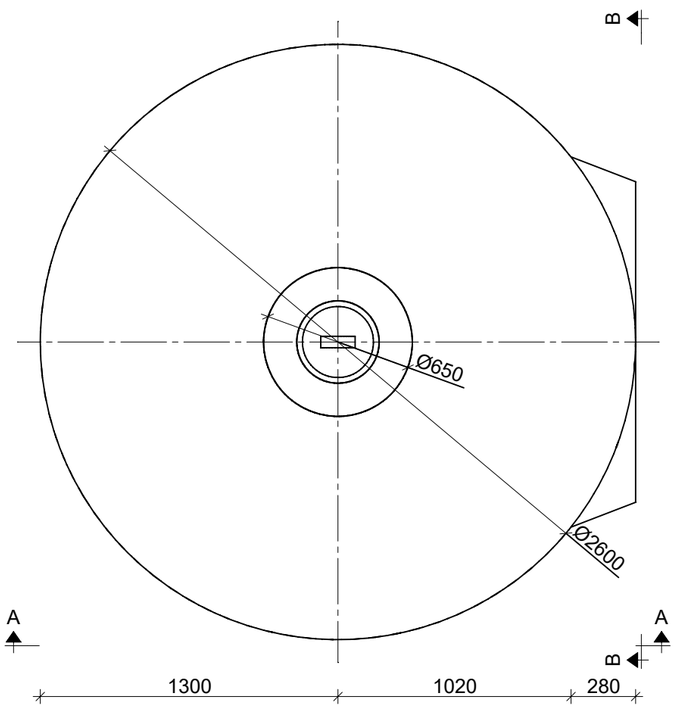

BETON: C30/37
STAL ZBROJENIOWA: B500SP
STAL KONSTRUKCYJNA: S355J2

PROJEKTOWANE WARTOŚCI OBLICZENIOWE SIŁ

WCISKANIE	Pc = 500 kN
WYCIĄGANIE	Pw = 500 kN
WYWRACANIE	Po = 80 kN

UWAGI:
1. Przedstawione wartości sił określają nośności fundamentu (STR). Określenie nośności podłoża gruntowego (GEO) na docisk i wyrywanie z uwzględnieniem wyporu wody gruntowej należy weryfikować indywidualnie lub skontaktować się z biurem projektowym zakładu prefabrykacji w celu weryfikacji nośności dla ustalonych warunków gruntowych.
2. Nieznaczne przekroczenie wartości jednej z dwóch sił wewnętrznych: siły osiowej lub momentu zginającego nie wyklucza fundamentu z użytku. W takiej sytuacji zaleca się kontakt z biurem projektowym zakładu prefabrykacji: nośność elementu zależy od stosunku momentu zginającego i siły osiowej (obwiednia N-M).

WPŻ ELBUD Gdańsk

ZAKŁAD PREFABRYKACJI:
WPŻ ELBUD GDAŃSK
Owśnice 1
83-407 Łubiana
e-mail: biuro@elbud.gdansk.pl
NIP: 5911695305
elbudgdańsk.pl

MAŁRO PROJEKT

BIURO PROJEKTOWE:
Małro Projekt sp. z o.o.
ul. Nieznanego Żołnierza 26m
41-922 Radzionków (woj. śląskie)
e-mail: biuro@malroprojekt.pl
NIP: 6452584965
www.malroprojekt.pl

TYTUŁ:	**FUNDAMENTY PREFABRYKOWANE SFM**
NUMER PROJEKTU:	-

ZESPÓŁ PROJEKTOWY

PROJEKTANT: mgr inż. Dawid Milimąka
SLK/0387/PWBKb/22

TYTUŁ RYSUNKU:
FUNDAMENT SFM_WPŻ 260/335 [KZ-5] - SCHEMAT

NUMER RYSUNKU:
SFM_WPŻ 260/335 [KZ-5]

FAZA PROJEKTU:	PROJEKT WARSZTATOWY
SKALA:	1:25

PRZEKRÓJ A-A
Skala 1:25

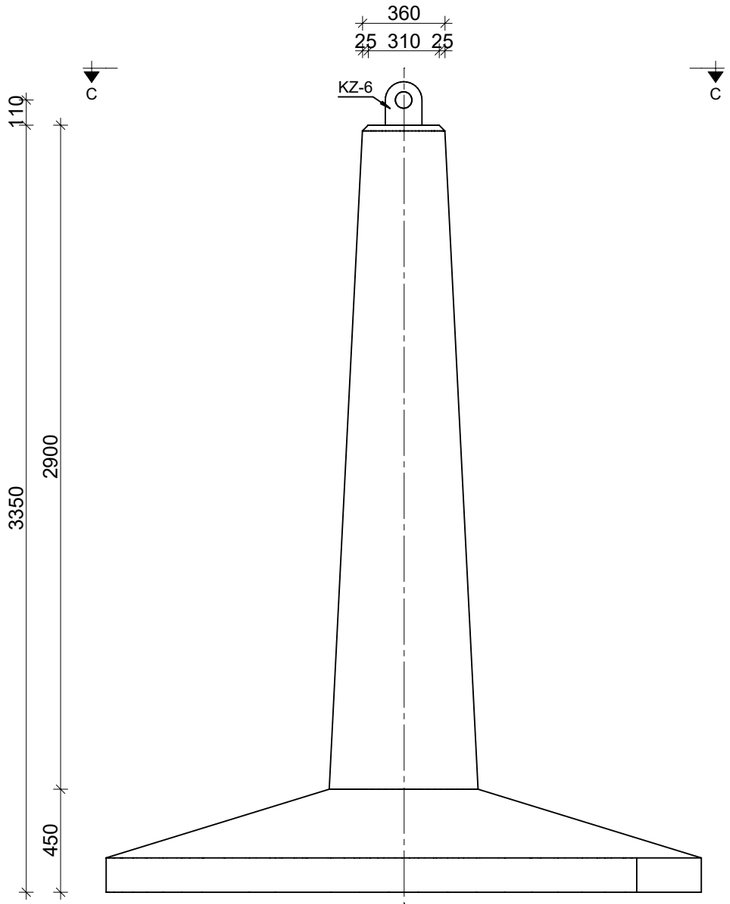

PRZEKRÓJ B-B
Skala 1:25

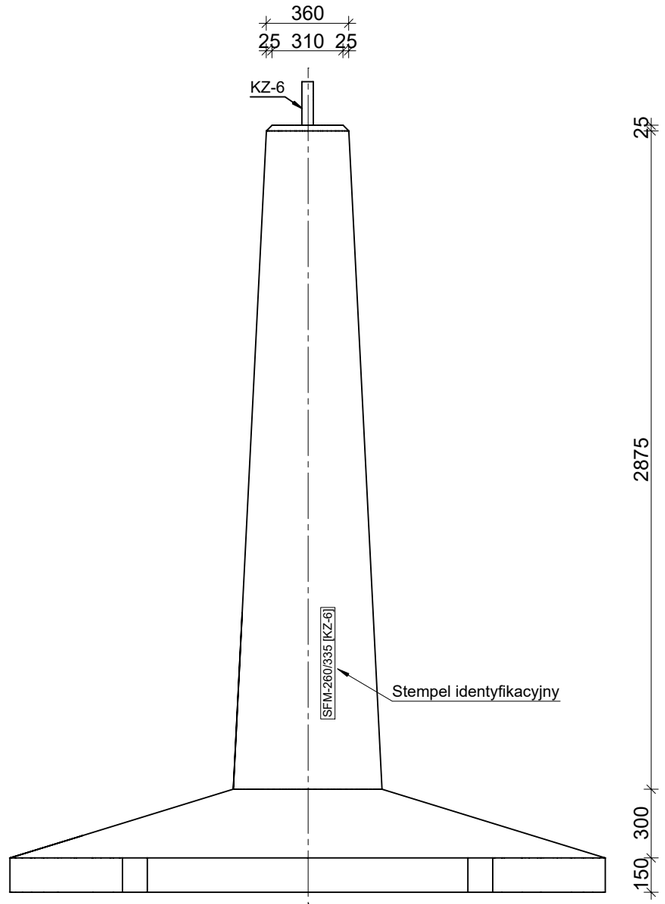

ZESTAWIENIE MATERIAŁOWE

FUNDAMENT PREFABRYKOWANY SFM 260/335 [KZ-6]	OBJĘTOŚĆ BETONU [m^3]	MASA CAŁKOWITA [kg]
	2,01	4830

AKSONOMETRIA
Skala 1:25

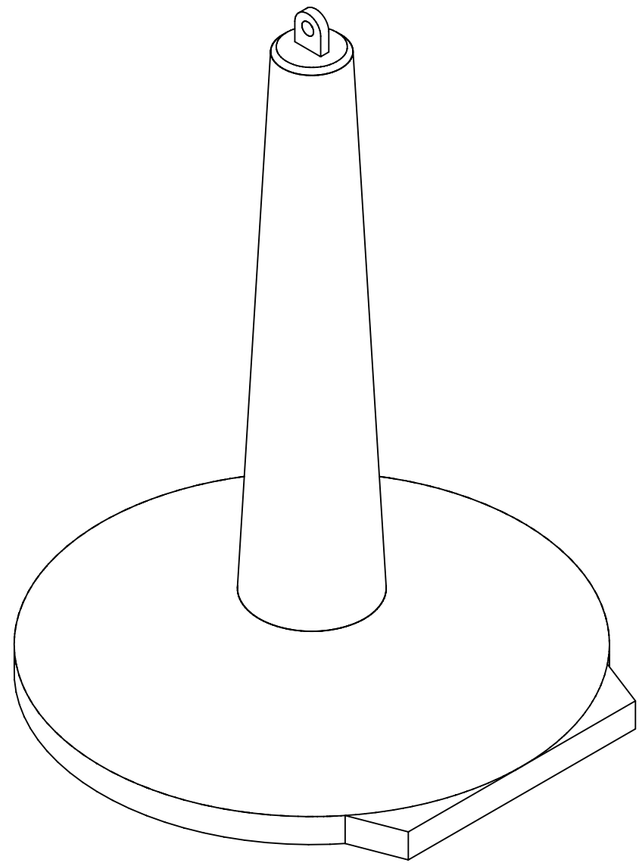

PRZEKRÓJ C-C
Skala 1:25

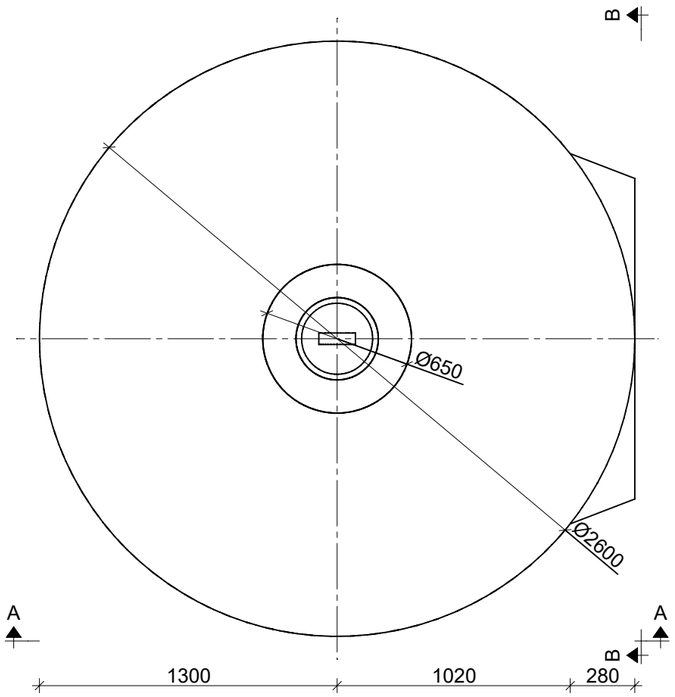

BETON: C30/37
STAL ZBROJENIOWA: B500SP
STAL KONSTRUKCYJNA: S355J2

PROJEKTOWANE WARTOŚCI OBLICZENIOWE SIŁ

WCISKANIE	Pc = 880 kN
WYCIĄGANIE	Pw = 700 kN
WYWRACANIE	Po = 100 kN

UWAGI:

1. Przedstawione wartości sił określają nośności fundamentu (STR). Określenie nośności podłoża gruntowego (GEO) na docisk i wyrywanie z uwzględnieniem wyporu wody gruntowej należy weryfikować indywidualnie lub skontaktować się z biurem projektowym zakładu prefabrykacji w celu weryfikacji nośności dla ustalonych warunków gruntowych.
2. Nieznaczne przekroczenie wartości jednej z dwóch sił wewnętrznych: siły osiowej lub momentu zginającego nie wyklucza fundamentu z użytku. W takiej sytuacji zaleca się kontakt z biurem projektowym zakładu prefabrykacji: nośność elementu zależy od stosunku momentu zginającego i siły osiowej (obwiednia N-M).

WPŻ ELBUD Gdańsk

ZAKŁAD PREFABRYKACJI:
WPŻ ELBUD GDAŃSK
Owśnice 1
83-407 Łubiana
e-mail: biuro@elbud.gdansk.pl
NIP: 5911695305
elbudgdańsk.pl

MAŁRO PROJEKT

BIURO PROJEKTOWE:
Małro Projekt sp. z o.o.
ul. Nieznanego Żołnierza 26m
41-922 Radzionków (woj. śląskie)
e-mail: biuro@malroprojekt.pl
NIP: 6452584965
www.malroprojekt.pl

TYTUŁ:	**FUNDAMENTY PREFABRYKOWANE SFM**
NUMER PROJEKTU:	-

ZESPÓŁ PROJEKTOWY

PROJEKTANT: mgr inż. Dawid Milimąka
SLK/0387/PWBKb/22

TYTUŁ RYSUNKU:
FUNDAMENT SFM_WPŻ 260/335 [KZ-6] - SCHEMAT

NUMER RYSUNKU:
SFM_WPŻ 260/335 [KZ-6]

FAZA PROJEKTU:	PROJEKT WARSZTATOWY
SKALA:	1:25

PRZEKRÓJ A-A
Skala 1:25

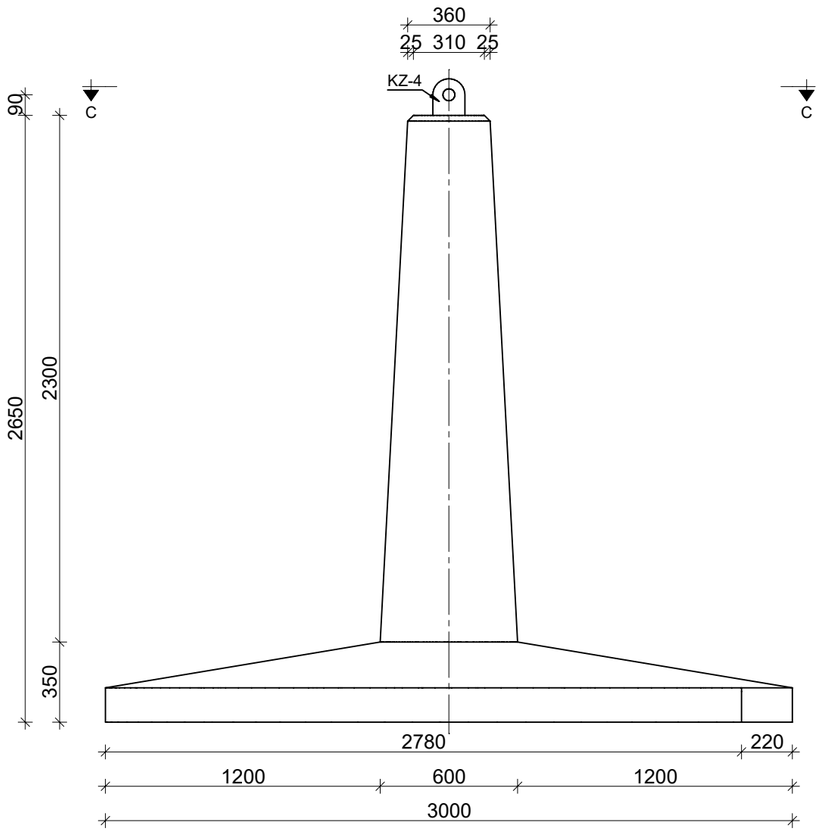

PRZEKRÓJ B-B
Skala 1:25

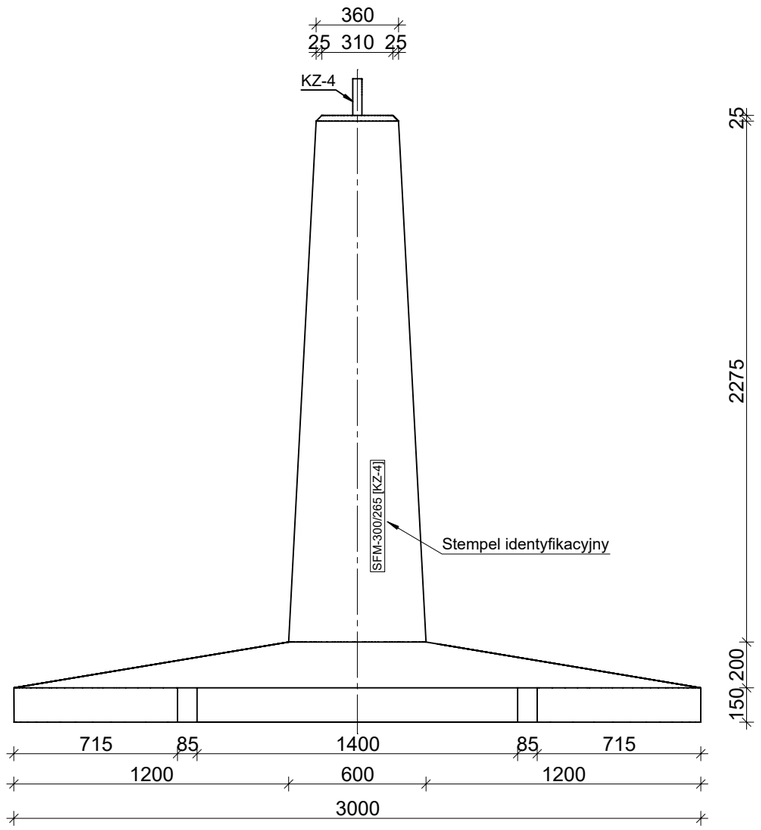

ZESTAWIENIE MATERIAŁOWE

FUNDAMENT PREFABRYKOWANY SFM 300/265 [KZ-4]	OBJĘTOŚĆ BETONU [m³]	MASA CAŁKOWITA [kg]
	2,01	4830

AKSONOMETRIA
Skala 1:25

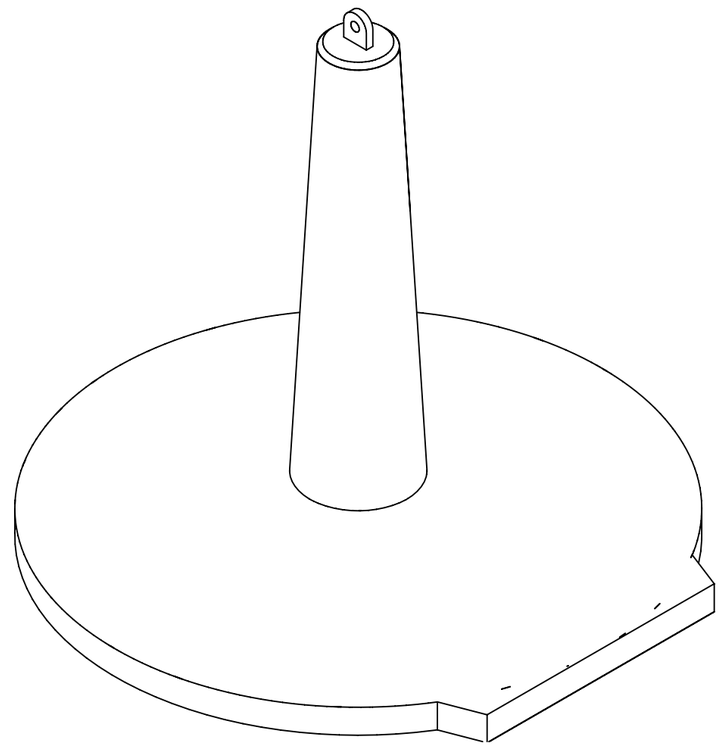

PRZEKRÓJ C-C
Skala 1:25

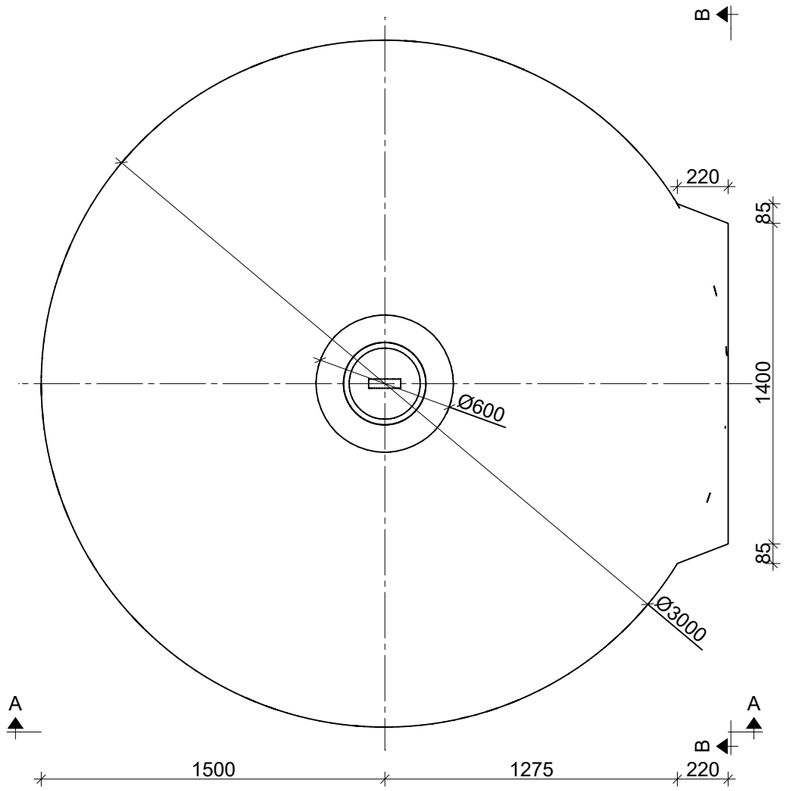

BETON: C30/37
STAL ZBROJENIOWA: B500SP
STAL KONSTRUKCYJNA: S355J2

PROJEKTOWANE WARTOŚCI OBLICZENIOWE SIŁ

WCISKANIE	Pc = 450 kN
WYCIĄGANIE	Pw = 380 kN
WYWRACANIE	Po = 63 kN

UWAGI:
1. Przedstawione wartości sił określają nośności fundamentu (STR). Określenie nośności podłoża gruntowego (GEO) na docisk i wyrywanie z uwzględnieniem wyporu wody gruntowej należy weryfikować indywidualnie lub skontaktować się z biurem projektowym zakładu prefabrykacji w celu weryfikacji nośności dla ustalonych warunków gruntowych.
2. Nieznaczne przekroczenie wartości jednej z dwóch sił wewnętrznych: siły osiowej lub momentu zginającego nie wyklucza fundamentu z użytku. W takiej sytuacji zaleca się kontakt z biurem projektowym zakładu prefabrykacji: nośność elementu zależy od stosunku momentu zginającego i siły osiowej (obwiednia N-M).

WPŻ ELBUD Gdańsk

ZAKŁAD PREFABRYKACJI:
WPŻ ELBUD GDAŃSK
Owśnice 1
83-407 Łubiana
e-mail: biuro@elbud.gdansk.pl
NIP: 5911695305
elbudgdańsk.pl

MAŁRO PROJEKT

BIURO PROJEKTOWE:
Małro Projekt sp. z o.o.
ul. Nieznanego Żołnierza 26m
41-922 Radzionków (woj. śląskie)
e-mail: biuro@malroprojekt.pl
NIP: 6452584965
www.malroprojekt.pl

TYTUŁ:	**FUNDAMENTY PREFABRYKOWANE SFM**
NUMER PROJEKTU:	-

ZESPÓŁ PROJEKTOWY

PROJEKTANT: mgr inż. Dawid Milimąka
SLK/0387/PWBKb/22

TYTUŁ RYSUNKU:
FUNDAMENT SFM_WPŻ 300/265 [KZ-4] - SCHEMAT

NUMER RYSUNKU:
SFM_WPŻ 300/265 [KZ-4]

FAZA PROJEKTU:	PROJEKT WARSZTATOWY
SKALA:	1:25

PRZEKRÓJ A-A
Skala 1:25

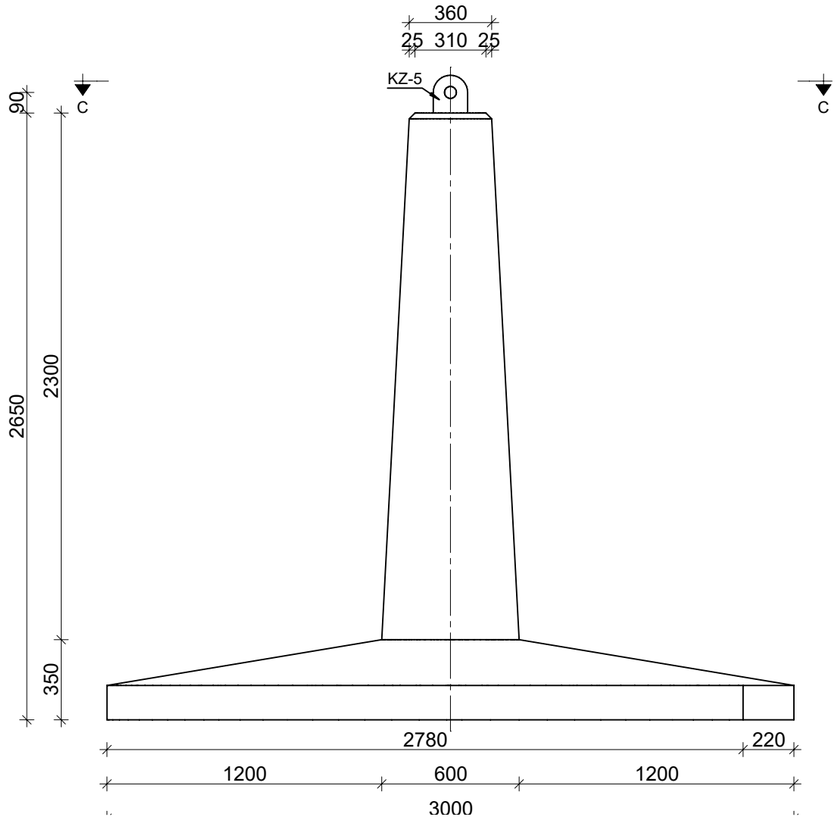

PRZEKRÓJ B-B
Skala 1:25

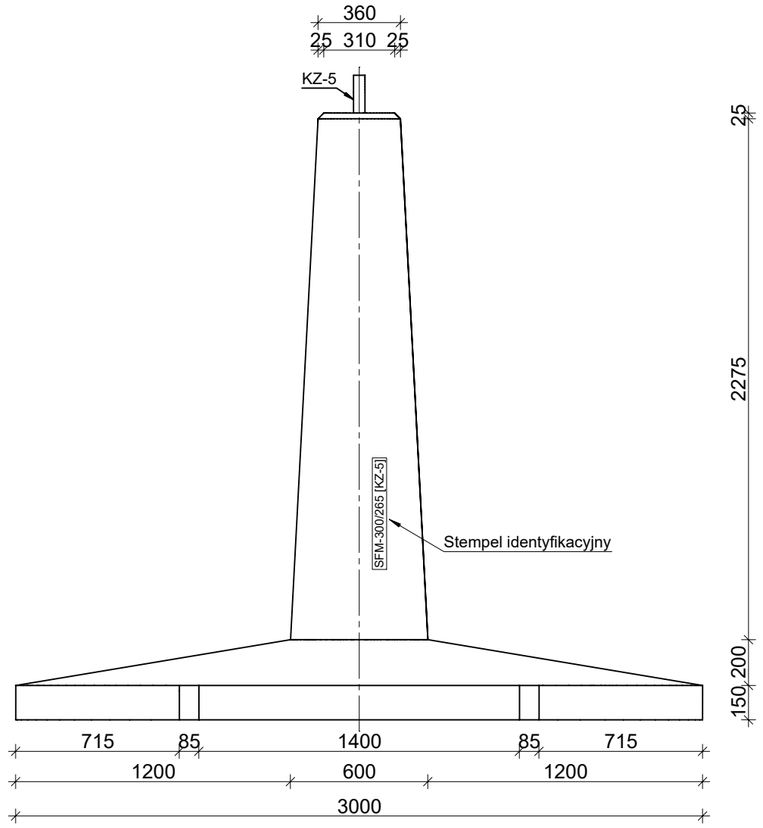

ZESTAWIENIE MATERIAŁOWE

FUNDAMENT PREFABRYKOWANY SFM 300/265 [KZ-5]	OBJĘTOŚĆ BETONU [m³]	MASA CAŁKOWITA [kg]
	2,01	4830

AKSONOMETRIA
Skala 1:25

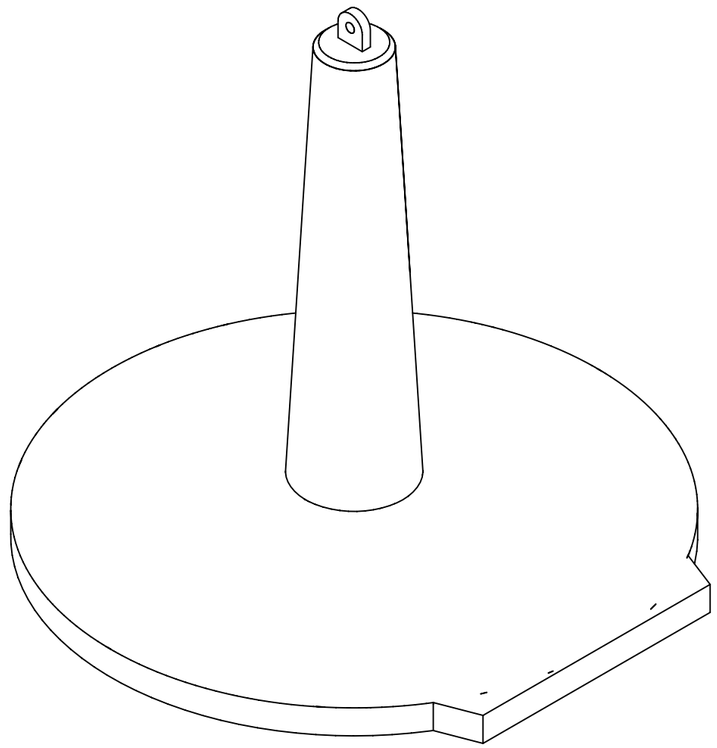

PRZEKRÓJ C-C
Skala 1:25

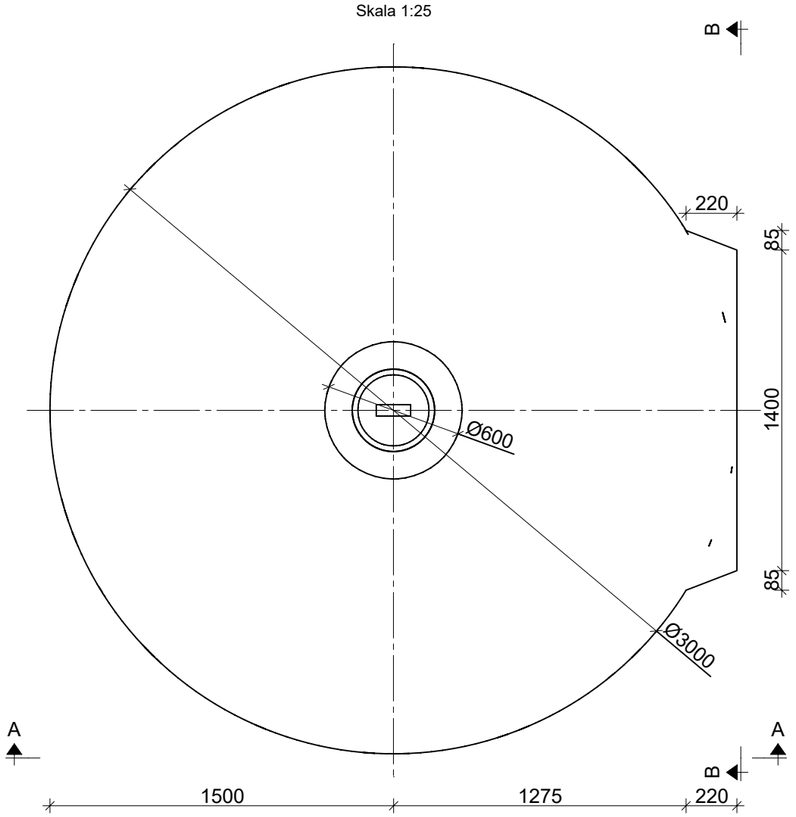

BETON: C30/37
STAL ZBROJENIOWA: B500SP
STAL KONSTRUKCYJNA: S355J2

PROJEKTOWANE WARTOŚCI OBLICZENIOWE SIŁ	
WCISKANIE	Pc = 500 kN
WYCIĄGANIE	Pw = 500 kN
WYWRACANIE	Po = 80 kN

UWAGI:

1. Przedstawione wartości sił określają nośności fundamentu (STR). Określenie nośności podłoża gruntowego (GEO) na docisk i wyrywanie z uwzględnieniem wyporu wody gruntowej należy weryfikować indywidualnie lub skontaktować się z biurem projektowym zakładu prefabrykacji w celu weryfikacji nośności dla ustalonych warunków gruntowych.
2. Nieznaczne przekroczenie wartości jednej z dwóch sił wewnętrznych: siły osiowej lub momentu zginającego nie wyklucza fundamentu z użytku. W takiej sytuacji zaleca się kontakt z biurem projektowym zakładu prefabrykacji: nośność elementu zależy od stosunku momentu zginającego i siły osiowej (obwiednia N-M).

WPŻ ELBUD Gdańsk

ZAKŁAD PREFABRYKACJI:
WPŻ ELBUD GDAŃSK
Owśnice 1
83-407 Łubiana
e-mail: biuro@elbud.gdansk.pl
NIP: 5911695305
elbudgdańsk.pl

MAŁRO PROJEKT

BIURO PROJEKTOWE:
Małro Projekt sp. z o.o.
ul. Nieznanego Żołnierza 26m
41-922 Radzionków (woj. śląskie)
e-mail: biuro@malroprojekt.pl
NIP: 6452584965
www.malroprojekt.pl

TYTUŁ:	**FUNDAMENTY PREFABRYKOWANE SFM**
NUMER PROJEKTU:	-

ZESPÓŁ PROJEKTOWY

PROJEKTANT: mgr inż. Dawid Milimąka
SLK/0387/PWBKb/22

TYTUŁ RYSUNKU:
FUNDAMENT SFM_WPŻ 300/265 [KZ-5] - SCHEMAT

NUMER RYSUNKU:
SFM_WPŻ 300/265 [KZ-5]

FAZA PROJEKTU:	PROJEKT WARSZTATOWY
SKALA:	1:25

PRZEKRÓJ A-A
Skala 1:25

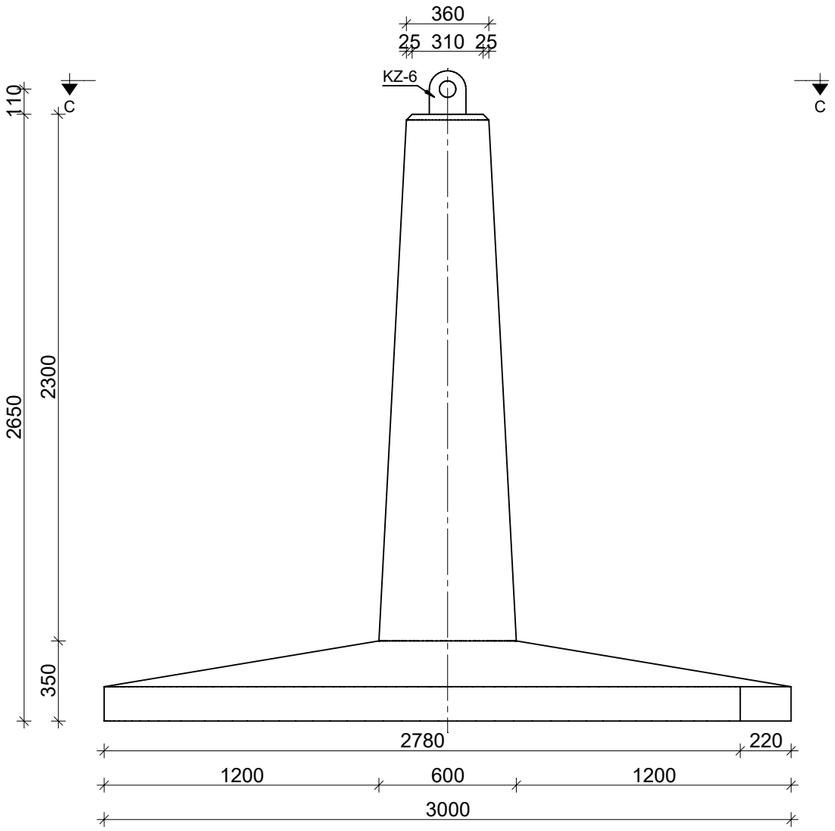

PRZEKRÓJ B-B
Skala 1:25

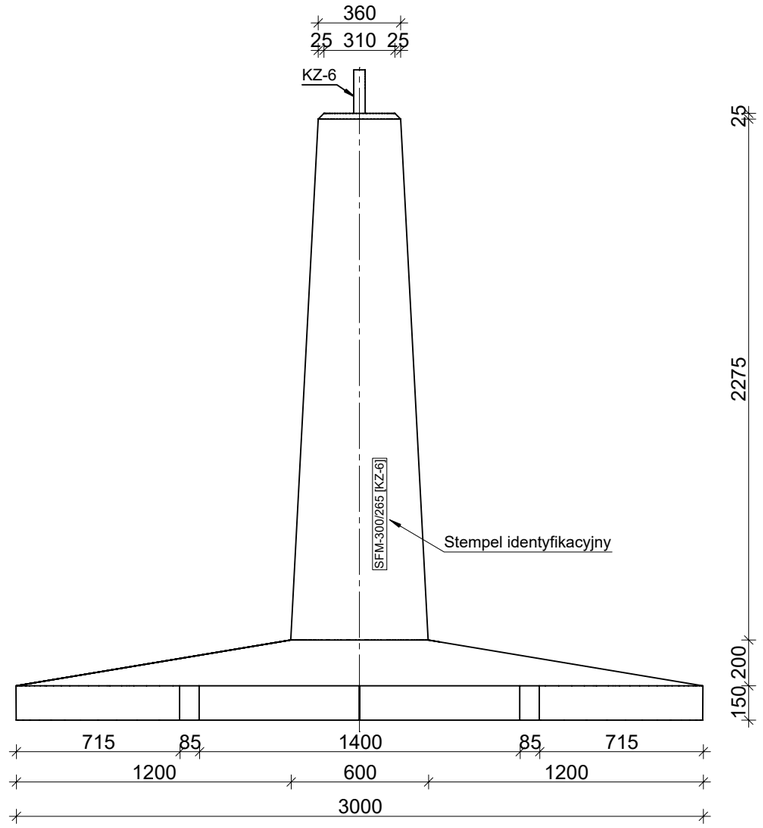

ZESTAWIENIE MATERIAŁOWE

FUNDAMENT PREFABRYKOWANY SFM 300/265 [KZ-6]	OBJĘTOŚĆ BETONU [m^3]	MASA CAŁKOWITA [kg]
	2,01	4830

AKSONOMETRIA
Skala 1:25

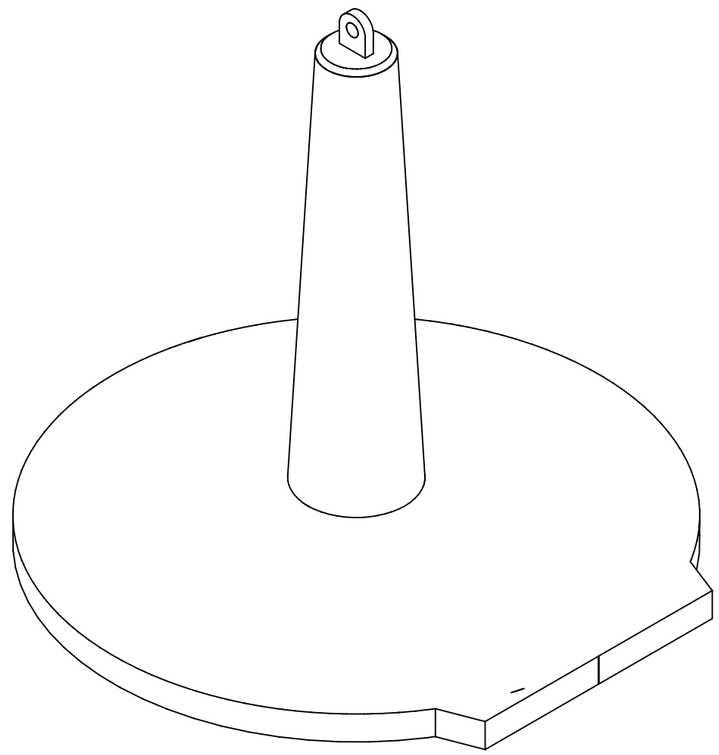

PRZEKRÓJ C-C
Skala 1:25

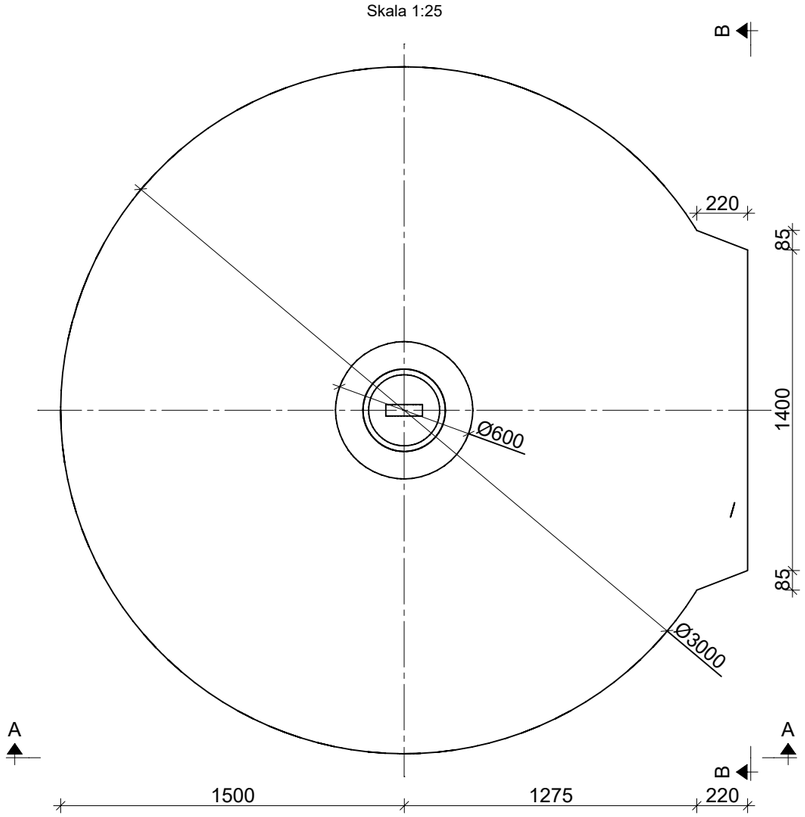

BETON: C30/37
STAL ZBROJENIOWA: B500SP
STAL KONSTRUKCYJNA: S355J2

PROJEKTOWANE WARTOŚCI OBLICZENIOWE SIŁ

WCISKANIE	Pc = 880 kN
WYCIĄGANIE	Pw = 700 kN
WYWRACANIE	Po = 100 kN

UWAGI:
1. Przedstawione wartości sił określają nośności fundamentu (STR). Określenie nośności podłoża gruntowego (GEO) na docisk i wyrywanie z uwzględnieniem wyporu wody gruntowej należy weryfikować indywidualnie lub skontaktować się z biurem projektowym zakładu prefabrykacji w celu weryfikacji nośności dla ustalonych warunków gruntowych.
2. Nieznaczne przekroczenie wartości jednej z dwóch sił wewnętrznych: siły osiowej lub momentu zginającego nie wyklucza fundamentu z użytku. W takiej sytuacji zaleca się kontakt z biurem projektowym zakładu prefabrykacji: nośność elementu zależy od stosunku momentu zginającego i siły osiowej (obwiednia N-M).

WPŻ ELBUD Gdańsk

ZAKŁAD PREFABRYKACJI:
WPŻ ELBUD GDAŃSK
Owśnice 1
83-407 Łubiana
e-mail: biuro@elbud.gdansk.pl
NIP: 5911695305
elbudgdańsk.pl

MAŁRO PROJEKT

BIURO PROJEKTOWE:
Małro Projekt sp. z o.o.
ul. Nieznanego Żołnierza 26m
41-922 Radzionków (woj. śląskie)
e-mail: biuro@malroprojekt.pl
NIP: 6452584965
www.malroprojekt.pl

TYTUŁ:	**FUNDAMENTY PREFABRYKOWANE SFM**
NUMER PROJEKTU:	-

ZESPÓŁ PROJEKTOWY

PROJEKTANT: mgr inż. Dawid Milimąka
SLK/0387/PWBKb/22

TYTUŁ RYSUNKU:
FUNDAMENT SFM_WPŻ 300/265 [KZ-6] - SCHEMAT

NUMER RYSUNKU:
SFM_WPŻ 300/265 [KZ-6]

FAZA PROJEKTU:	PROJEKT WARSZTATOWY
SKALA:	1:25

PRZEKRÓJ A-A
Skala 1:25

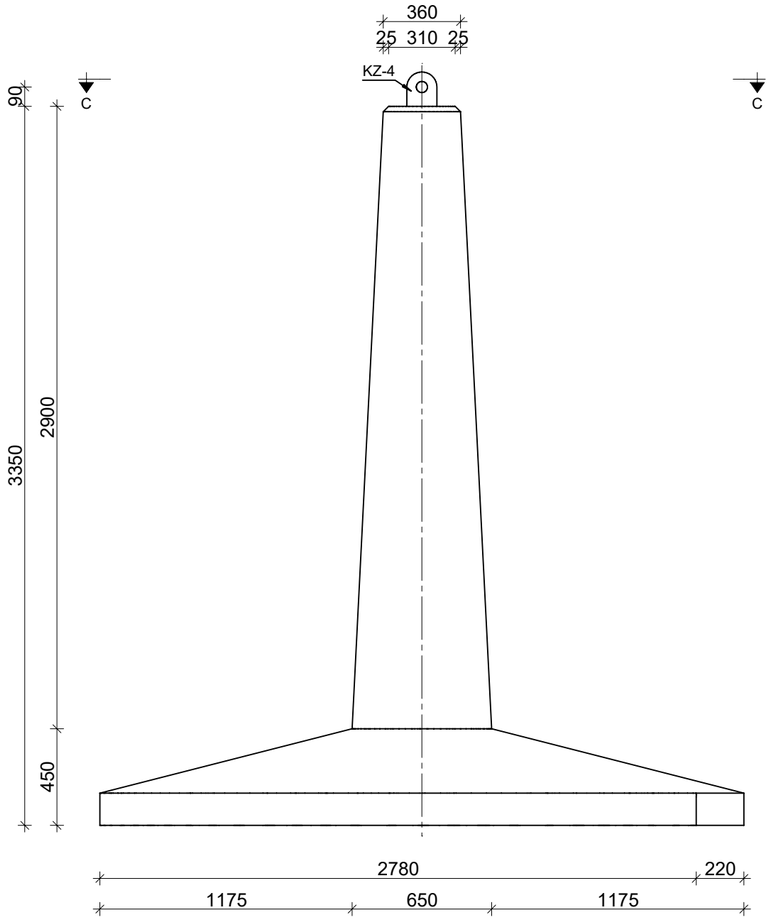

PRZEKRÓJ B-B
Skala 1:25

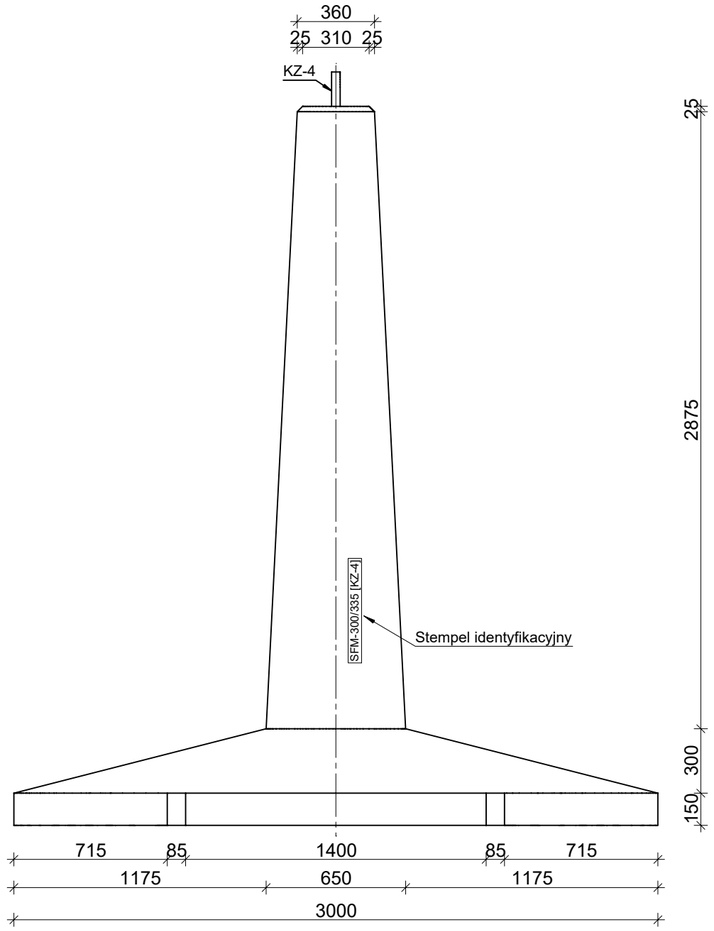

ZESTAWIENIE MATERIAŁOWE		
FUNDAMENT PREFABRYKOWANY SFM 300/335 [KZ-4]	OBJĘTOŚĆ BETONU [m^3]	MASA CAŁKOWITA [kg]
	2,56	5888

AKSONOMETRIA
Skala 1:25

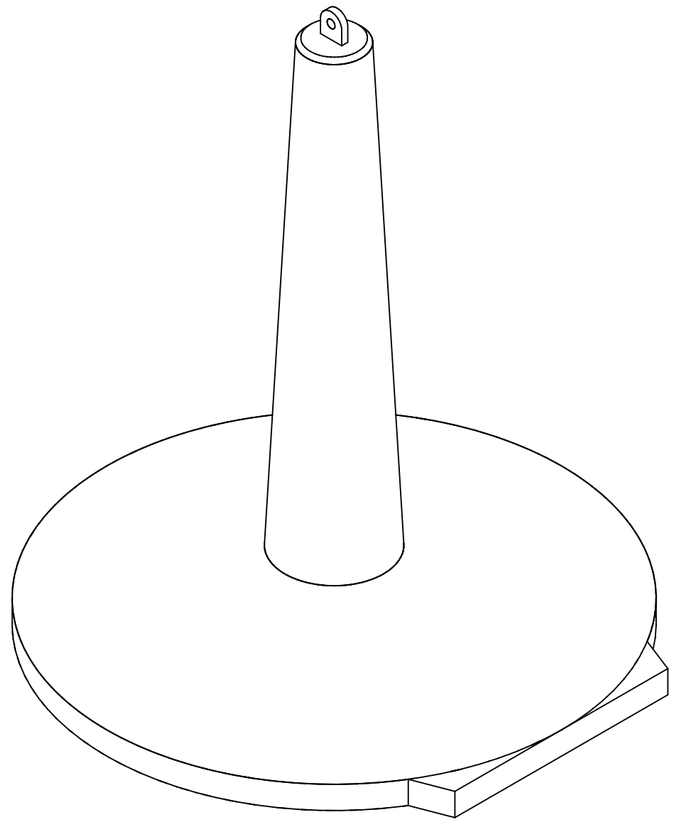

PRZEKRÓJ C-C
Skala 1:25

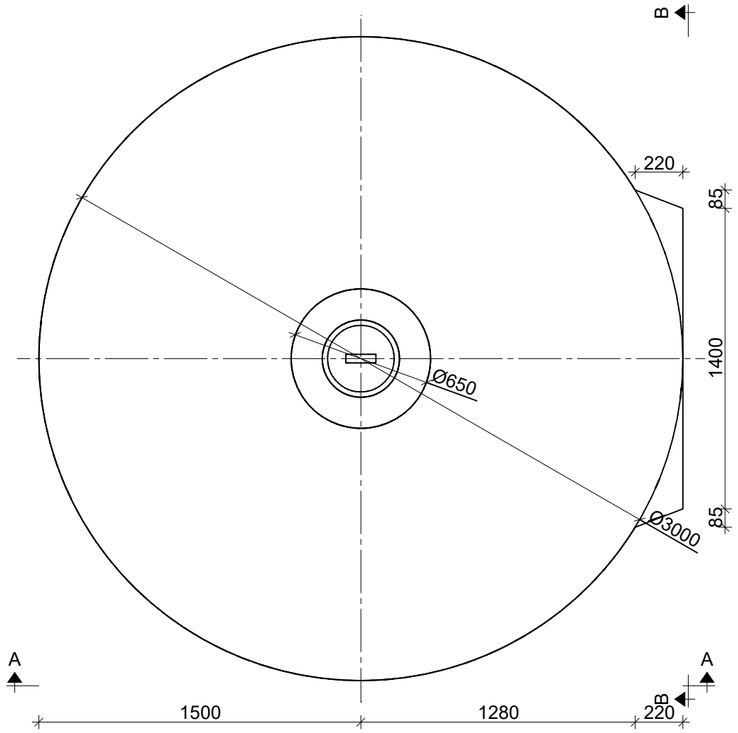

BETON: C30/37
STAL ZBROJENIOWA: B500SP
STAL KONSTRUKCYJNA: S355J2

PROJEKTOWANE WARTOŚCI OBLICZENIOWE SIŁ	
WCISKANIE	Pc = 450 kN
WYCIĄGANIE	Pw = 380 kN
WYWRACANIE	Po = 63 kN

UWAGI:

1. Przedstawione wartości sił określają nośności fundamentu (STR). Określenie nośności podłoża gruntowego (GEO) na docisk i wyrywanie z uwzględnieniem wyporu wody gruntowej należy weryfikować indywidualnie lub skontaktować się z biurem projektowym zakładu prefabrykacji w celu weryfikacji nośności dla ustalonych warunków gruntowych.
2. Nieznaczne przekroczenie wartości jednej z dwóch sił wewnętrznych: siły osiowej lub momentu zginającego nie wyklucza fundamentu z użytku. W takiej sytuacji zaleca się kontakt z biurem projektowym zakładu prefabrykacji: nośność elementu zależy od stosunku momentu zginającego i siły osiowej (obwiednia N-M).

WPŻ ELBUD Gdańsk

ZAKŁAD PREFABRYKACJI:
WPŻ ELBUD GDAŃSK
Owśnice 1
83-407 Łubiana
e-mail: biuro@elbud.gdansk.pl
NIP: 5911695305
elbudgdańsk.pl

MAŁRO PROJEKT

BIURO PROJEKTOWE:
Malro Projekt sp. z o.o.
ul. Nieznanego Żołnierza 26m
41-922 Radzionków (woj. śląskie)
e-mail: biuro@malroprojekt.pl
NIP: 6452584965
www.malroprojekt.pl

TYTUŁ:	**FUNDAMENTY PREFABRYKOWANE SFM**
NUMER PROJEKTU:	-
ZESPÓŁ PROJEKTOWY	
PROJEKTANT:	mgr inż. Dawid Milimąka SLK/0387/PWBKb/22
TYTUŁ RYSUNKU:	**FUNDAMENT SFM_WPŻ 300/335 [KZ-4] - SCHEMAT**
NUMER RYSUNKU:	**SFM_WPŻ 300/335 [KZ-4]**
FAZA PROJEKTU:	PROJEKT WARSZTATOWY
SKALA:	1:25

PRZEKRÓJ A-A
Skala 1:25

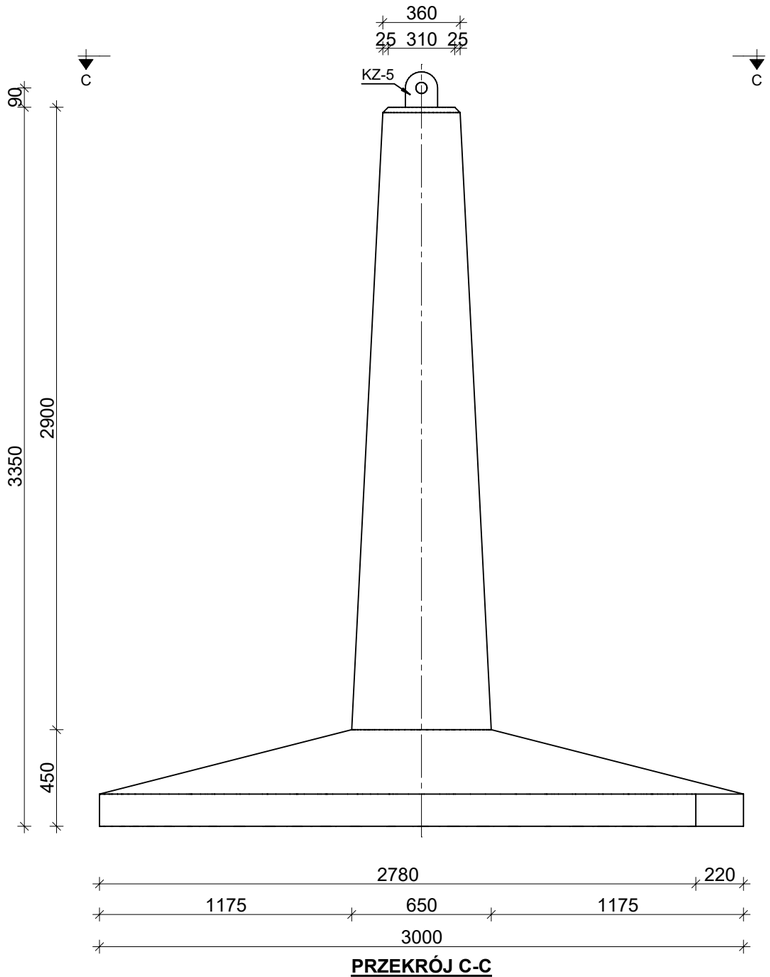

PRZEKRÓJ B-B
Skala 1:25

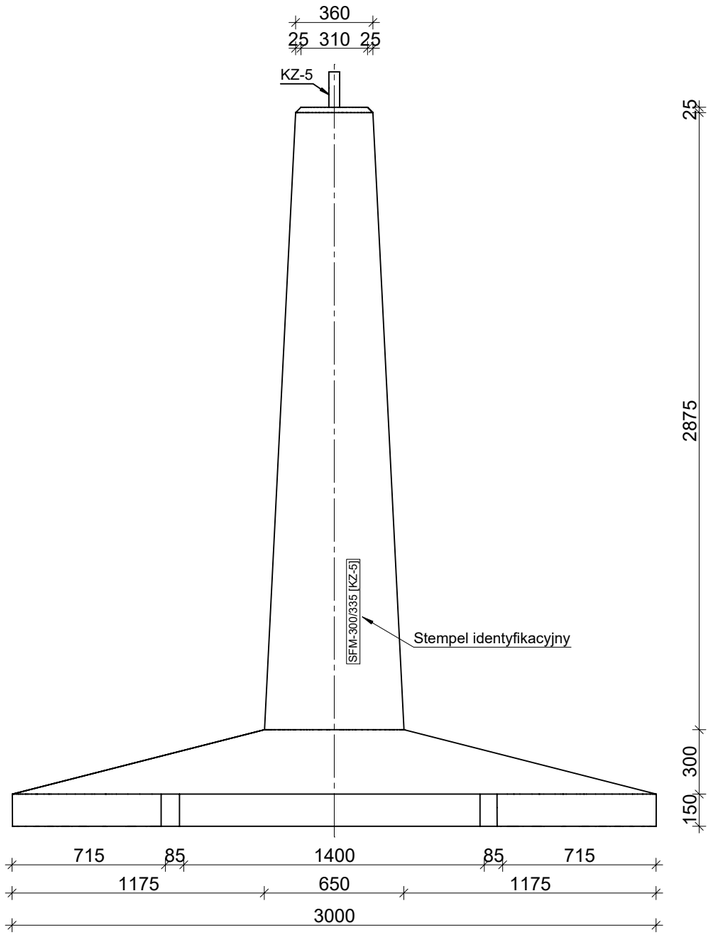

ZESTAWIENIE MATERIAŁOWE

FUNDAMENT PREFABRYKOWANY SFM 300/335 [KZ-5]	OBJĘTOŚĆ BETONU [m³]	MASA CAŁKOWITA [kg]
	2,56	5888

AKSONOMETRIA
Skala 1:25

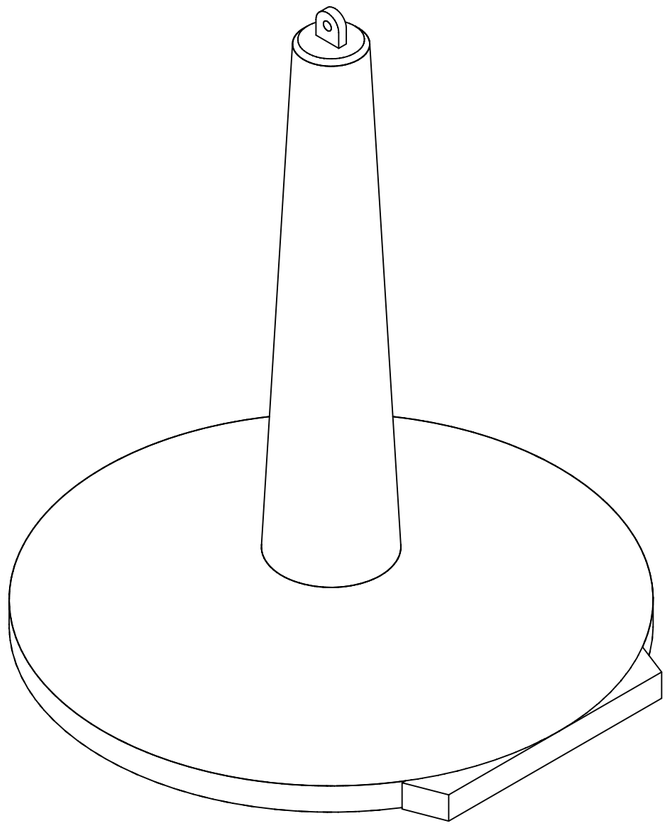

PRZEKRÓJ C-C
Skala 1:25

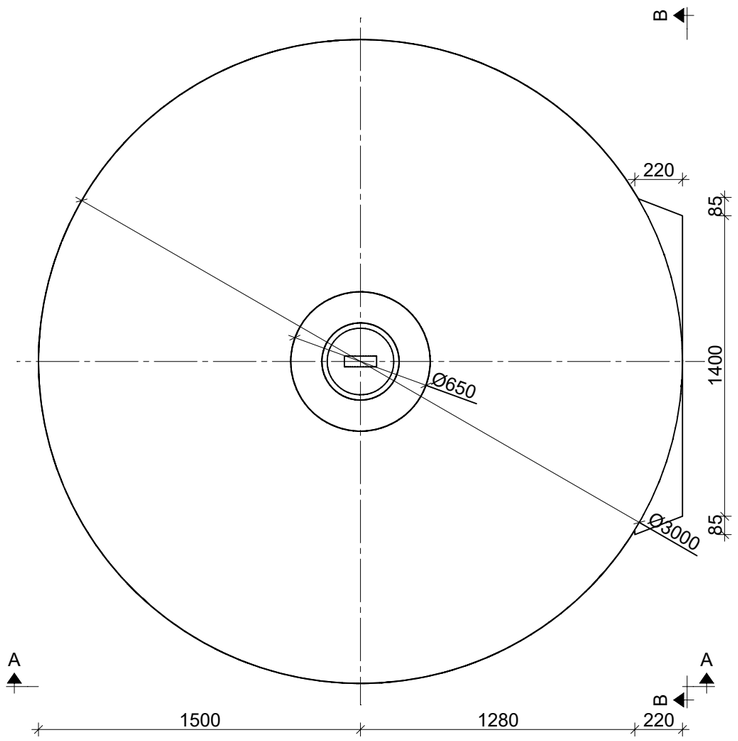

BETON: C30/37
STAL ZBROJENIOWA: B500SP
STAL KONSTRUKCYJNA: S355J2

PROJEKTOWANE WARTOŚCI OBLICZENIOWE SIŁ

WCISKANIE	Pc = 500 kN
WYCIĄGANIE	Pw = 500 kN
WYWRACANIE	Po = 80 kN

UWAGI:

1. Przedstawione wartości sił określają nośności fundamentu (STR). Określenie nośności podłoża gruntowego (GEO) na docisk i wyrywanie z uwzględnieniem wyporu wody gruntowej należy weryfikować indywidualnie lub skontaktować się z biurem projektowym zakładu prefabrykacji w celu weryfikacji nośności dla ustalonych warunków gruntowych.
2. Nieznaczne przekroczenie wartości jednej z dwóch sił wewnętrznych: siły osiowej lub momentu zginającego nie wyklucza fundamentu z użytku. W takiej sytuacji zaleca się kontakt z biurem projektowym zakładu prefabrykacji: nośność elementu zależy od stosunku momentu zginającego i siły osiowej (obwiednia N-M).

WPŻ ELBUD Gdańsk

ZAKŁAD PREFABRYKACJI:
WPŻ ELBUD GDAŃSK
Owśnice 1
83-407 Łubiana
e-mail: biuro@elbud.gdansk.pl
NIP: 5911695305
elbudgdańsk.pl

MAŁRO PROJEKT

BIURO PROJEKTOWE:
Małro Projekt sp. z o.o.
ul. Nieznanego Żołnierza 26m
41-922 Radzionków (woj. śląskie)
e-mail: biuro@malroprojekt.pl
NIP: 6452584965
www.malroprojekt.pl

TYTUŁ:	**FUNDAMENTY PREFABRYKOWANE SFM**
NUMER PROJEKTU:	-

ZESPÓŁ PROJEKTOWY

PROJEKTANT:	mgr inż. Dawid Milimąka SLK/0387/PWBKb/22

TYTUŁ RYSUNKU:
FUNDAMENT SFM_WPŻ 300/335 [KZ-5] - SCHEMAT

NUMER RYSUNKU:
SFM_WPŻ 300/335 [KZ-5]

FAZA PROJEKTU:	PROJEKT WARSZTATOWY
SKALA:	1:25

PRZEKRÓJ A-A
Skala 1:25

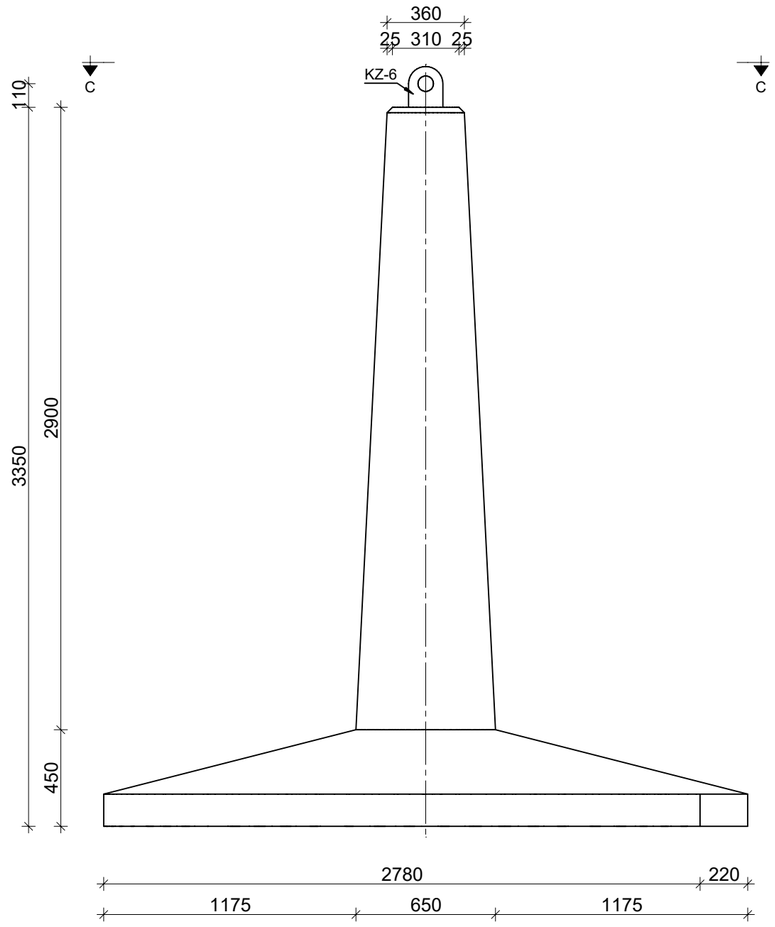

PRZEKRÓJ B-B
Skala 1:25

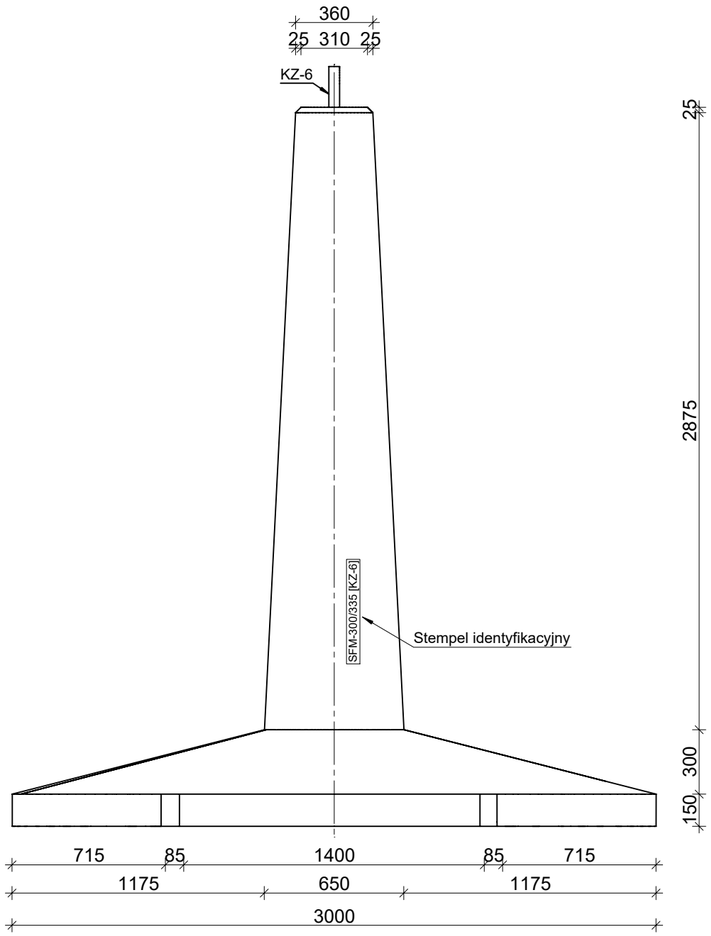

ZESTAWIENIE MATERIAŁOWE

FUNDAMENT PREFABRYKOWANY SFM 300/335 [KZ-6]	OBJĘTOŚĆ BETONU [m³]	MASA CAŁKOWITA [kg]
	2,56	5888

AKSONOMETRIA
Skala 1:25

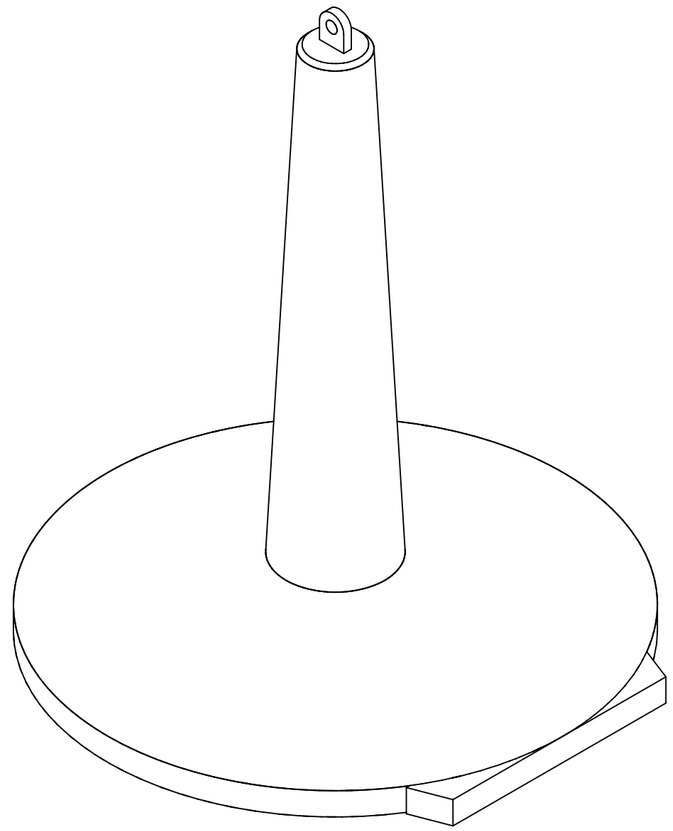

PRZEKRÓJ C-C
Skala 1:25

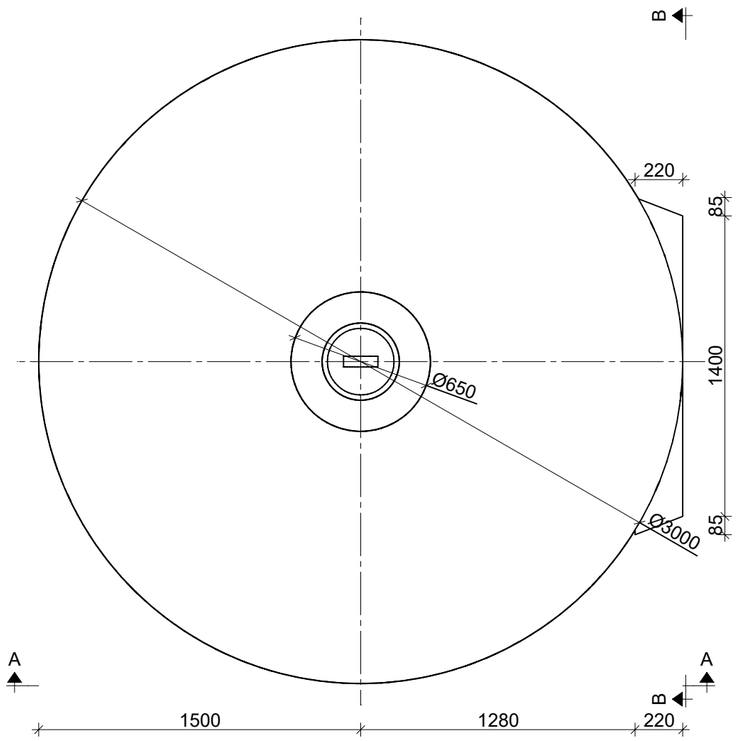

BETON: C30/37
STAL ZBROJENIOWA: B500SP
STAL KONSTRUKCYJNA: S355J2

PROJEKTOWANE WARTOŚCI OBLICZENIOWE SIŁ

WCISKANIE	Pc = 880 kN
WYCIĄGANIE	Pw = 700 kN
WYWRACANIE	Po = 100 kN

UWAGI:

1. Przedstawione wartości sił określają nośności fundamentu (STR). Określenie nośności podłoża gruntowego (GEO) na docisk i wyrywanie z uwzględnieniem wyporu wody gruntowej należy weryfikować indywidualnie lub skontaktować się z biurem projektowym zakładu prefabrykacji w celu weryfikacji nośności dla ustalonych warunków gruntowych.
2. Nieznaczne przekroczenie wartości jednej z dwóch sił wewnętrznych: siły osiowej lub momentu zginającego nie wyklucza fundamentu z użytku. W takiej sytuacji zaleca się kontakt z biurem projektowym zakładu prefabrykacji: nośność elementu zależy od stosunku momentu zginającego i siły osiowej (obwiednia N-M).

WPŻ ELBUD Gdańsk

ZAKŁAD PREFABRYKACJI:
WPŻ ELBUD GDAŃSK
Owśnice 1
83-407 Lubiana
e-mail: biuro@elbud.gdansk.pl
NIP: 5911695305
elbudgdańsk.pl

MAŁRO PROJEKT

BIURO PROJEKTOWE:
Malro Projekt sp. z o.o.
ul. Nieznanego Żołnierza 26m
41-922 Radzionków (woj. śląskie)
e-mail: biuro@malroprojekt.pl
NIP: 6452584965
www.malroprojekt.pl

TYTUŁ:	**FUNDAMENTY PREFABRYKOWANE SFM**
NUMER PROJEKTU:	-

ZESPÓŁ PROJEKTOWY

PROJEKTANT:	mgr inż. Dawid Milimąka SLK/0387/PWBKb/22

TYTUŁ RYSUNKU:
FUNDAMENT SFM_WPŻ 300/335 [KZ-6] - SCHEMAT

NUMER RYSUNKU:
SFM_WPŻ 300/335 [KZ-6]

FAZA PROJEKTU:	PROJEKT WARSZTATOWY
SKALA:	1:25

PRZEKRÓJ A-A
Skala 1:25

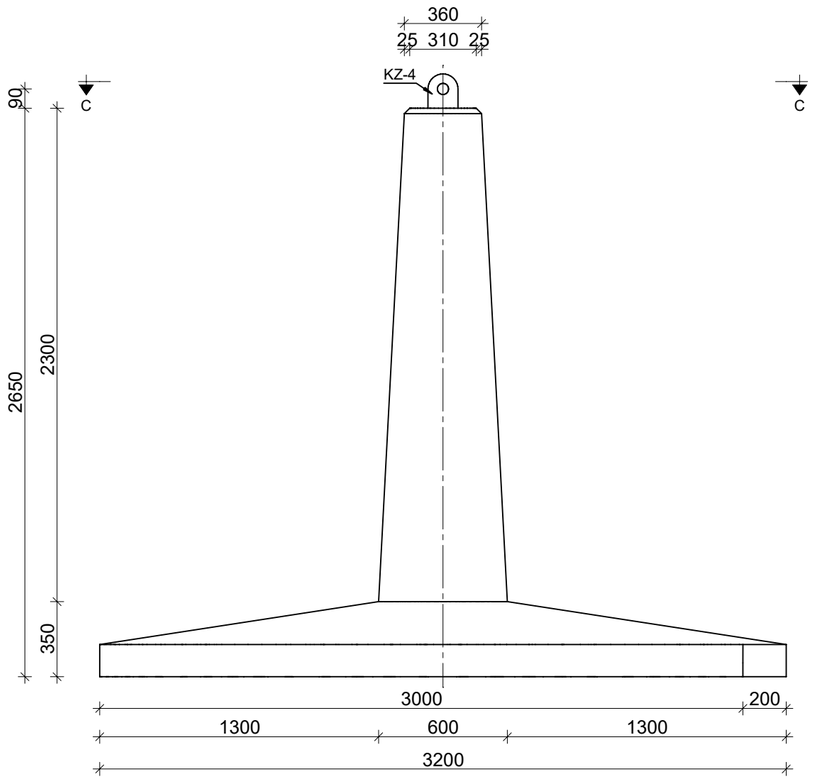

PRZEKRÓJ B-B
Skala 1:25

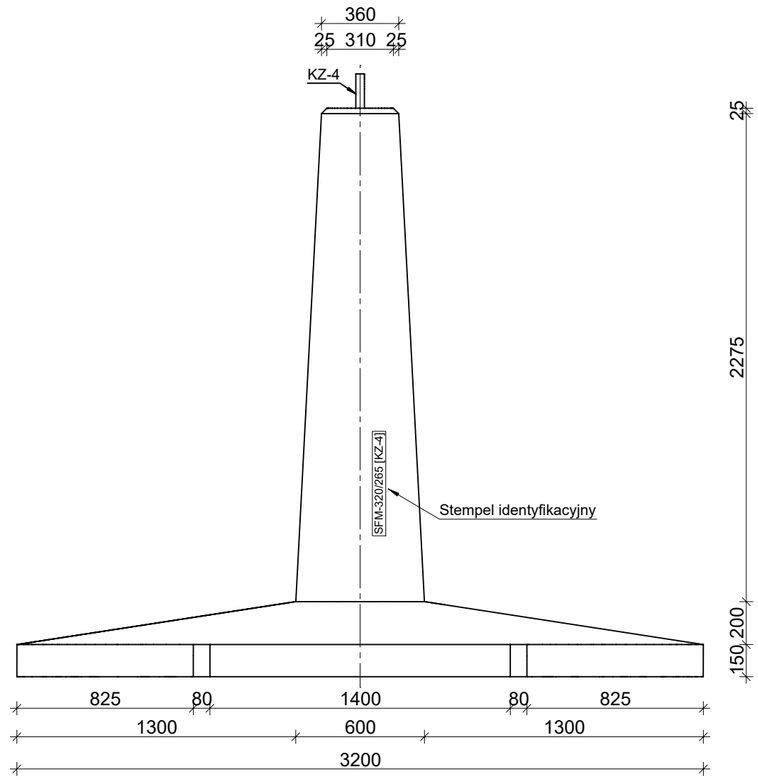

ZESTAWIENIE MATERIAŁOWE

FUNDAMENT PREFABRYKOWANY SFM 320/265 [KZ-4]	OBJĘTOŚĆ BETONU [m³]	MASA CAŁKOWITA [kg]
	2,3	5290

AKSONOMETRIA
Skala 1:25

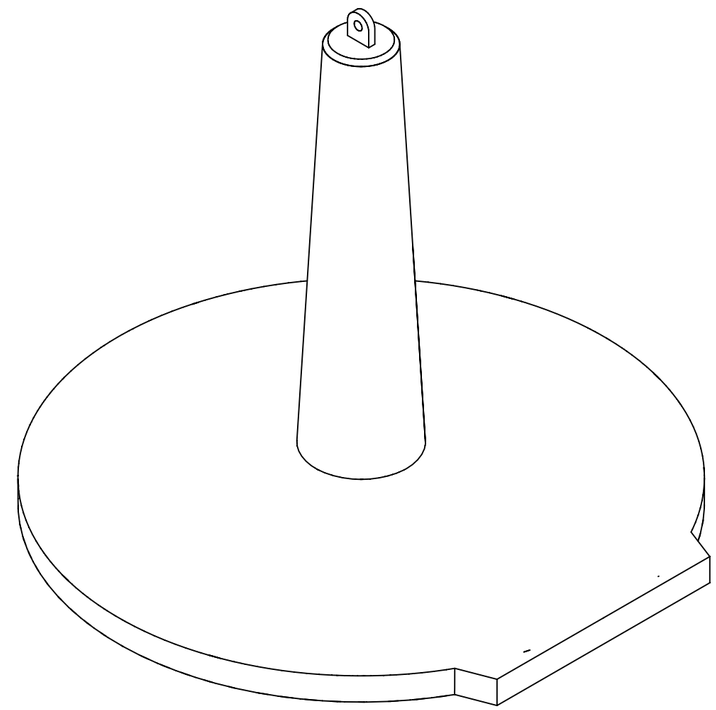

PRZEKRÓJ C-C
Skala 1:25

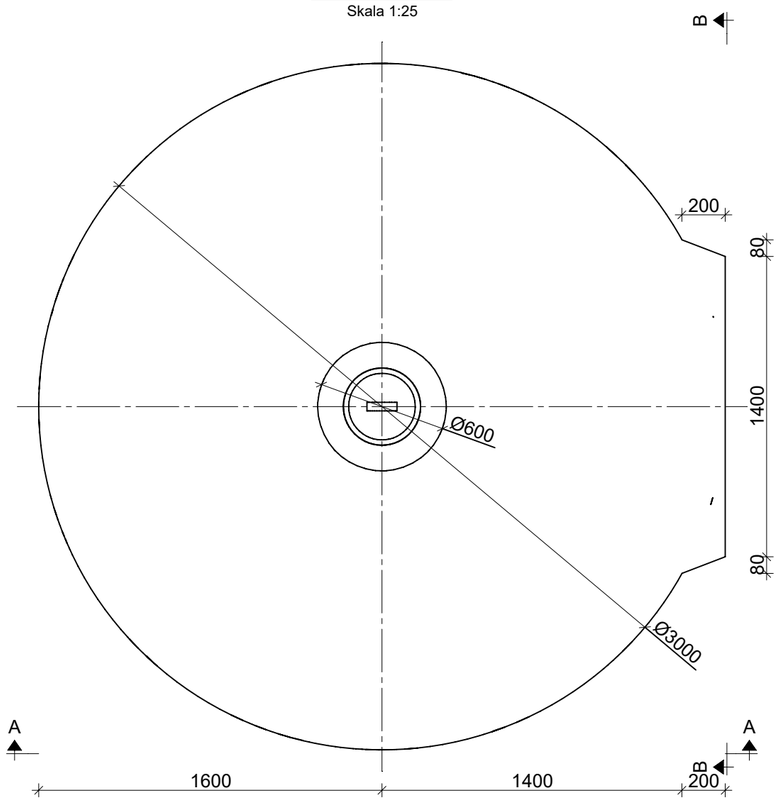

BETON: C30/37
STAL ZBROJENIOWA: B500SP
STAL KONSTRUKCYJNA: S355J2

PROJEKTOWANE WARTOŚCI OBLICZENIOWE SIŁ

WCISKANIE	Pc = 450 kN
WYCIĄGANIE	Pw = 380 kN
WYWRACANIE	Po = 63 kN

UWAGI:

1. Przedstawione wartości sił określają nośności fundamentu (STR). Określenie nośności podłoża gruntowego (GEO) na docisk i wyrywanie z uwzględnieniem wyporu wody gruntowej należy weryfikować indywidualnie lub skontaktować się z biurem projektowym zakładu prefabrykacji w celu weryfikacji nośności dla ustalonych warunków gruntowych.
2. Nieznaczne przekroczenie wartości jednej z dwóch sił wewnętrznych: siły osiowej lub momentu zginającego nie wyklucza fundamentu z użytku. W takiej sytuacji zaleca się kontakt z biurem projektowym zakładu prefabrykacji: nośność elementu zależy od stosunku momentu zginającego i siły osiowej (obwiednia N-M).

WPŻ ELBUD Gdańsk

ZAKŁAD PREFABRYKACJI:
WPŻ ELBUD GDAŃSK
Owśnice 1
83-407 Łubiana
e-mail: biuro@elbud.gdansk.pl
NIP: 5911695305
elbudgdańsk.pl

MAŁRO PROJEKT

BIURO PROJEKTOWE:
Malro Projekt sp. z o.o.
ul. Nieznanego Żołnierza 26m
41-922 Radzionków (woj. śląskie)
e-mail: biuro@malroprojekt.pl
NIP: 6452584965
www.malroprojekt.pl

TYTUŁ:	**FUNDAMENTY PREFABRYKOWANE SFM**
NUMER PROJEKTU:	-
ZESPÓŁ PROJEKTOWY	
PROJEKTANT:	mgr inż. Dawid Milimąka SLK/0387/PWBKb/22
TYTUŁ RYSUNKU:	**FUNDAMENT SFM_WPŻ 320/265 [KZ-4] - SCHEMAT**
NUMER RYSUNKU:	**SFM_WPŻ 320/265 [KZ-4]**
FAZA PROJEKTU:	PROJEKT WARSZTATOWY
SKALA:	1:25

PRZEKRÓJ A-A
Skala 1:25

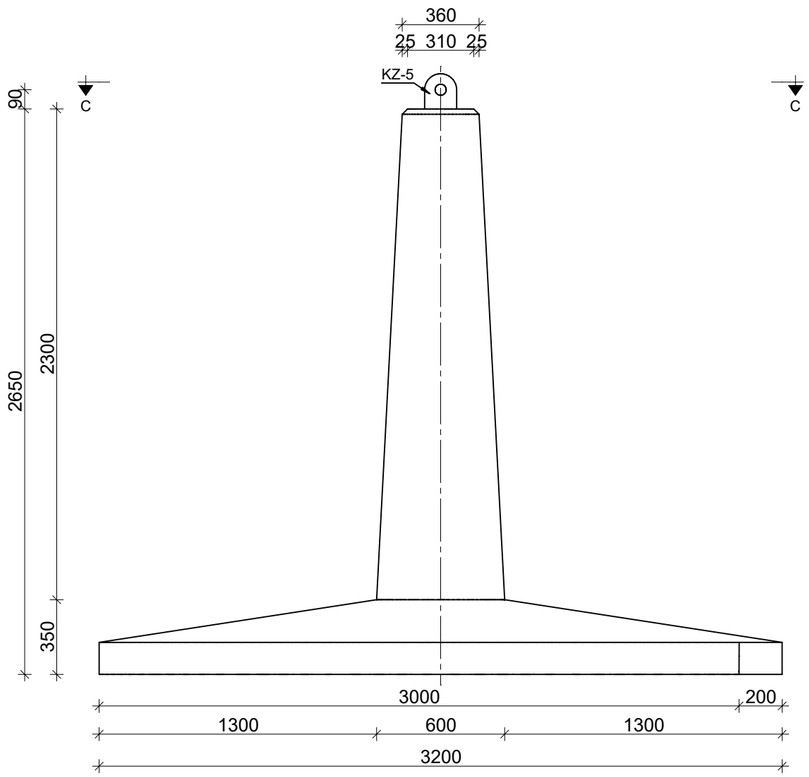

PRZEKRÓJ B-B
Skala 1:25

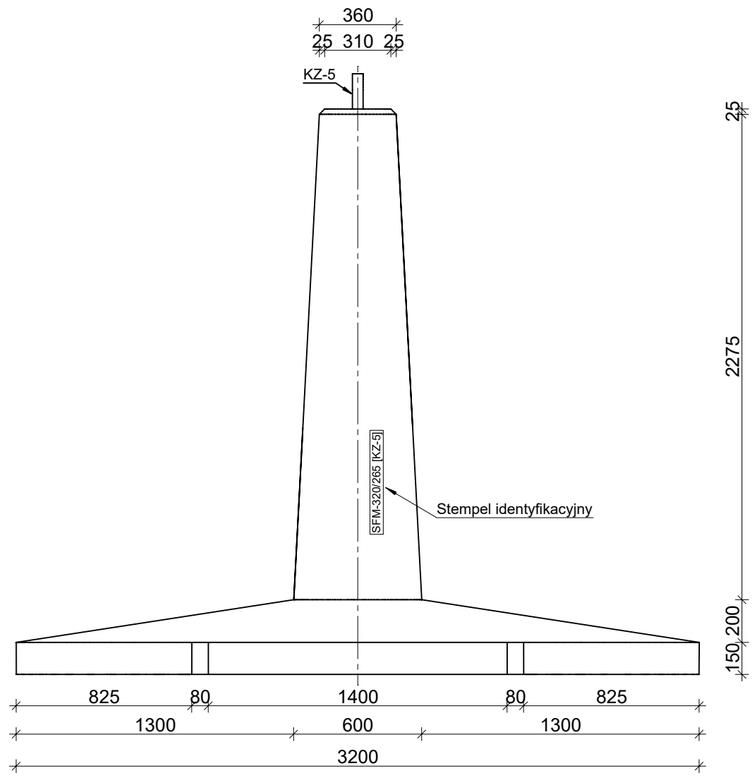

ZESTAWIENIE MATERIAŁOWE

FUNDAMENT PREFABRYKOWANY SFM 320/265 [KZ-5]	OBJĘTOŚĆ BETONU [m^3]	MASA CAŁKOWITA [kg]
	2,3	5290

AKSONOMETRIA
Skala 1:25

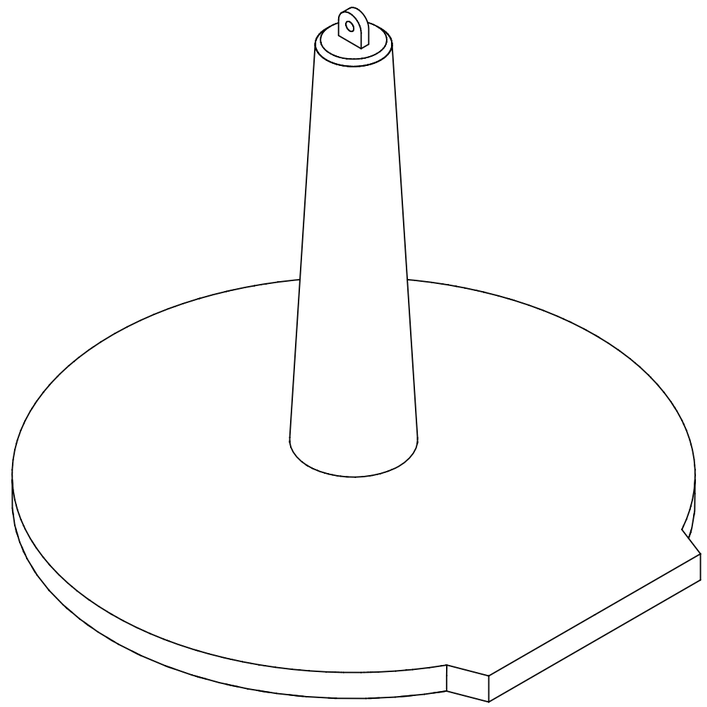

PRZEKRÓJ C-C
Skala 1:25

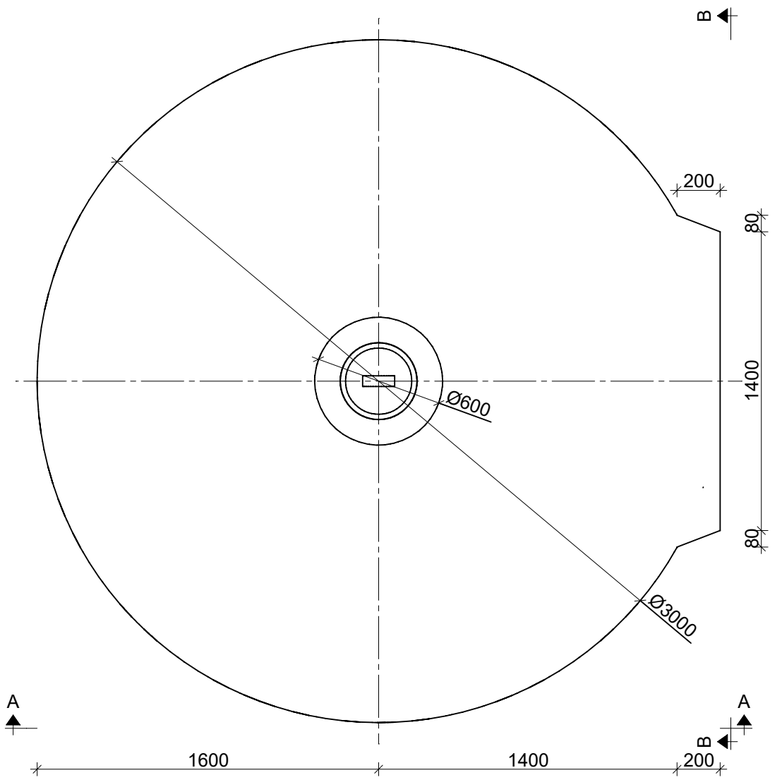

BETON: C30/37
STAL ZBROJENIOWA: B500SP
STAL KONSTRUKCYJNA: S355J2

PROJEKTOWANE WARTOŚCI OBLICZENIOWE SIŁ

WCISKANIE	Pc = 500 kN
WYCIĄGANIE	Pw = 500 kN
WYWRACANIE	Po = 80 kN

UWAGI:

1. Przedstawione wartości sił określają nośności fundamentu (STR). Określenie nośności podłoża gruntowego (GEO) na docisk i wyrywanie z uwzględnieniem wyporu wody gruntowej należy weryfikować indywidualnie lub skontaktować się z biurem projektowym zakładu prefabrykacji w celu weryfikacji nośności dla ustalonych warunków gruntowych.
2. Nieznaczne przekroczenie wartości jednej z dwóch sił wewnętrznych: siły osiowej lub momentu zginającego nie wyklucza fundamentu z użytku. W takiej sytuacji zaleca się kontakt z biurem projektowym zakładu prefabrykacji: nośność elementu zależy od stosunku momentu zginającego i siły osiowej (obwiednia N-M).

WPŻ ELBUD Gdańsk

ZAKŁAD PREFABRYKACJI:
WPŻ ELBUD GDAŃSK
Owśnice 1
83-407 Łubiana
e-mail: biuro@elbud.gdansk.pl
NIP: 5911695305
elbudgdańsk.pl

MAŁRO PROJEKT

BIURO PROJEKTOWE:
Małro Projekt sp. z o.o.
ul. Nieznanego Żołnierza 26m
41-922 Radzionków (woj. śląskie)
e-mail: biuro@malroprojekt.pl
NIP: 6452584965
www.malroprojekt.pl

TYTUŁ:	**FUNDAMENTY PREFABRYKOWANE SFM**
NUMER PROJEKTU:	-

ZESPÓŁ PROJEKTOWY

PROJEKTANT:	mgr inż. Dawid Milimąka SLK/0387/PWBKb/22

TYTUŁ RYSUNKU:
FUNDAMENT SFM_WPŻ 320/265 [KZ-5] - SCHEMAT

NUMER RYSUNKU:
SFM_WPŻ 320/265 [KZ-5]

FAZA PROJEKTU:	PROJEKT WARSZTATOWY
SKALA:	1:25

PRZEKRÓJ A-A
Skala 1:25

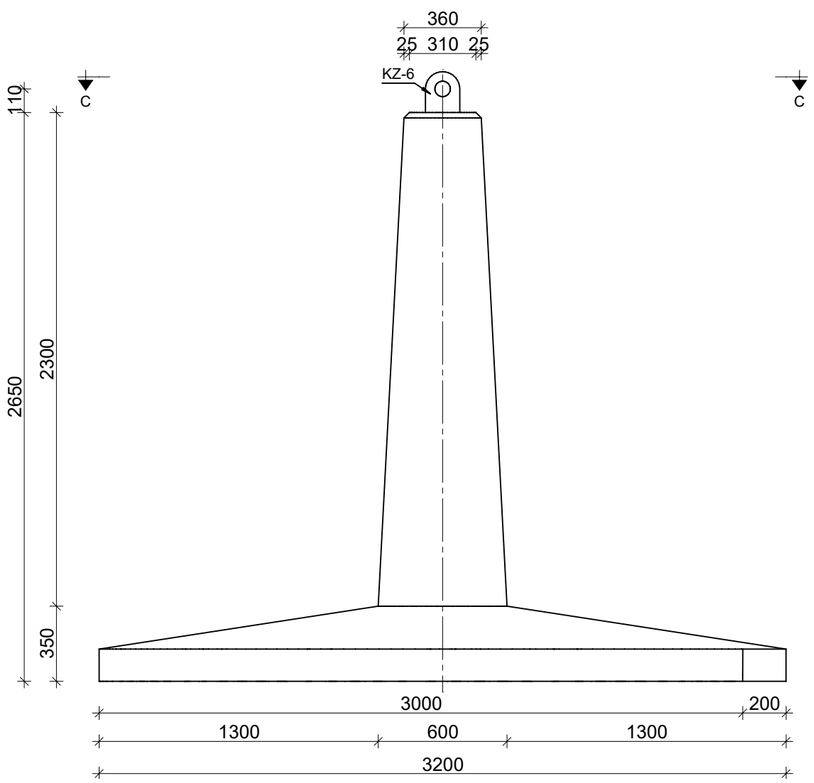

PRZEKRÓJ B-B
Skala 1:25

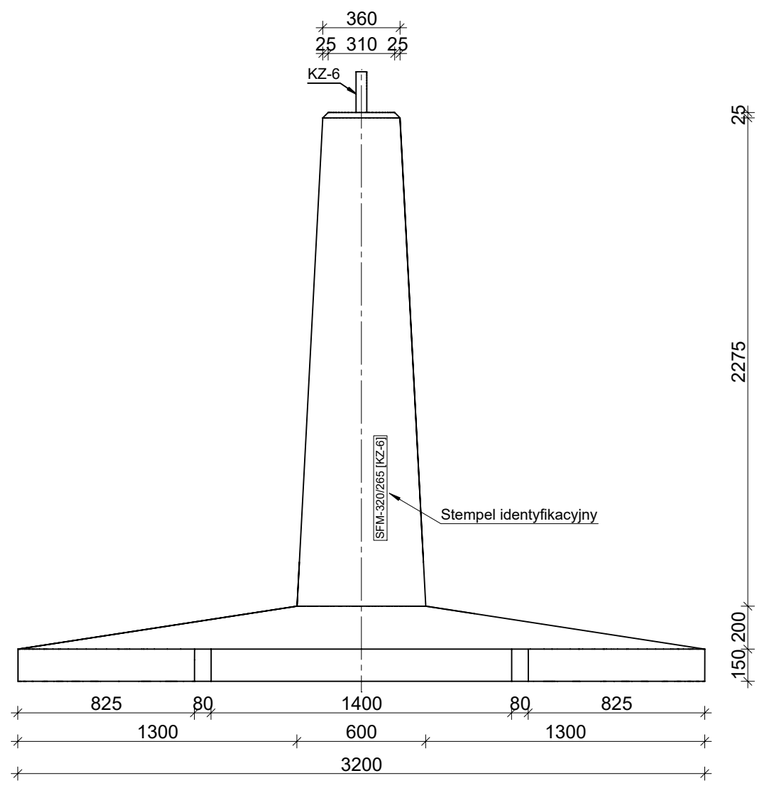

ZESTAWIENIE MATERIAŁOWE

FUNDAMENT PREFABRYKOWANY SFM 320/265 [KZ-6]	OBJĘTOŚĆ BETONU [m³]	MASA CAŁKOWITA [kg]
	2,3	5290

AKSONOMETRIA
Skala 1:25

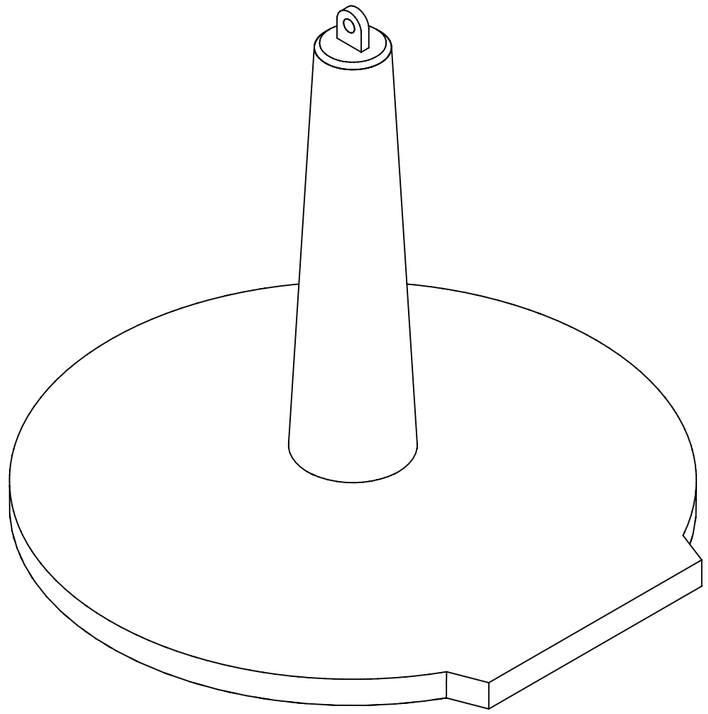

PRZEKRÓJ C-C
Skala 1:25

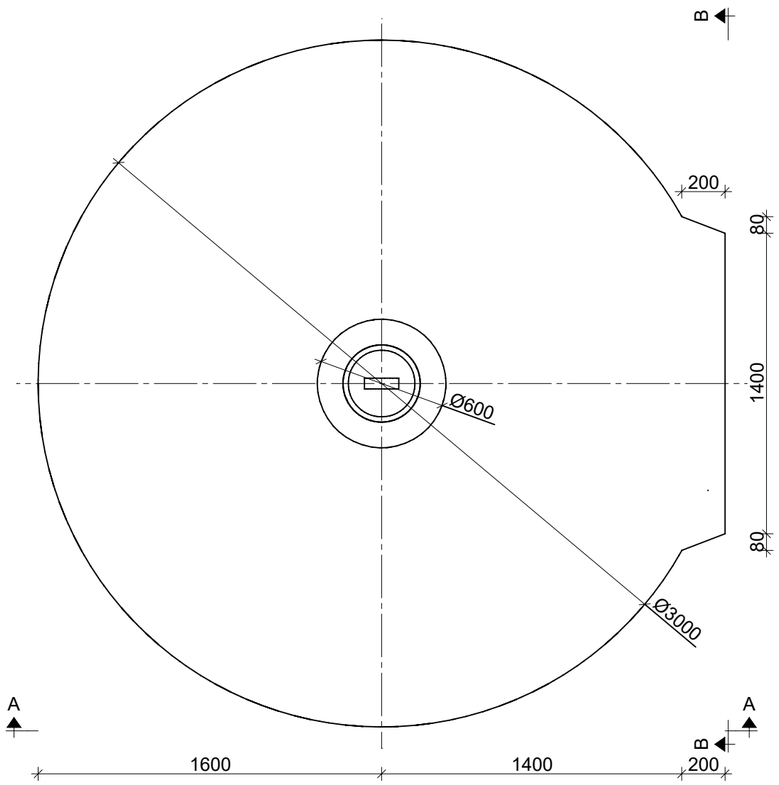

BETON: C30/37
STAL ZBROJENIOWA: B500SP
STAL KONSTRUKCYJNA: S355J2

PROJEKTOWANE WARTOŚCI OBLICZENIOWE SIŁ

WCISKANIE	Pc = 880 kN
WYCIĄGANIE	Pw = 700 kN
WYWRACANIE	Po = 100 kN

UWAGI:

1. Przedstawione wartości sił określają nośności fundamentu (STR). Określenie nośności podłoża gruntowego (GEO) na docisk i wyrywanie z uwzględnieniem wyporu wody gruntowej należy weryfikować indywidualnie lub skontaktować się z biurem projektowym zakładu prefabrykacji w celu weryfikacji nośności dla ustalonych warunków gruntowych.
2. Nieznaczne przekroczenie wartości jednej z dwóch sił wewnętrznych: siły osiowej lub momentu zginającego nie wyklucza fundamentu z użytku. W takiej sytuacji zaleca się kontakt z biurem projektowym zakładu prefabrykacji: nośność elementu zależy od stosunku momentu zginającego i siły osiowej (obwiednia N-M).

WPŻ ELBUD Gdańsk

ZAKŁAD PREFABRYKACJI:
WPŻ ELBUD GDAŃSK
Owśnice 1
83-407 Łubiana
e-mail: biuro@elbud.gdansk.pl
NIP: 5911695305
elbudgdańsk.pl

MAŁRO PROJEKT

BIURO PROJEKTOWE:
Malro Projekt sp. z o.o.
ul. Nieznanego Żołnierza 26m
41-922 Radzionków (woj. śląskie)
e-mail: biuro@malroprojekt.pl
NIP: 6452584965
www.malroprojekt.pl

TYTUŁ:	**FUNDAMENTY PREFABRYKOWANE SFM**
NUMER PROJEKTU:	-

ZESPÓŁ PROJEKTOWY

PROJEKTANT:	mgr inż. Dawid Milimąka SLK/0387/PWBKb/22

TYTUŁ RYSUNKU:
FUNDAMENT SFM_WPŻ 320/265 [KZ-6] - SCHEMAT

NUMER RYSUNKU:
SFM_WPŻ 320/265 [KZ-6]

FAZA PROJEKTU:	PROJEKT WARSZTATOWY
SKALA:	1:25

PRZEKRÓJ A-A
Skala 1:25

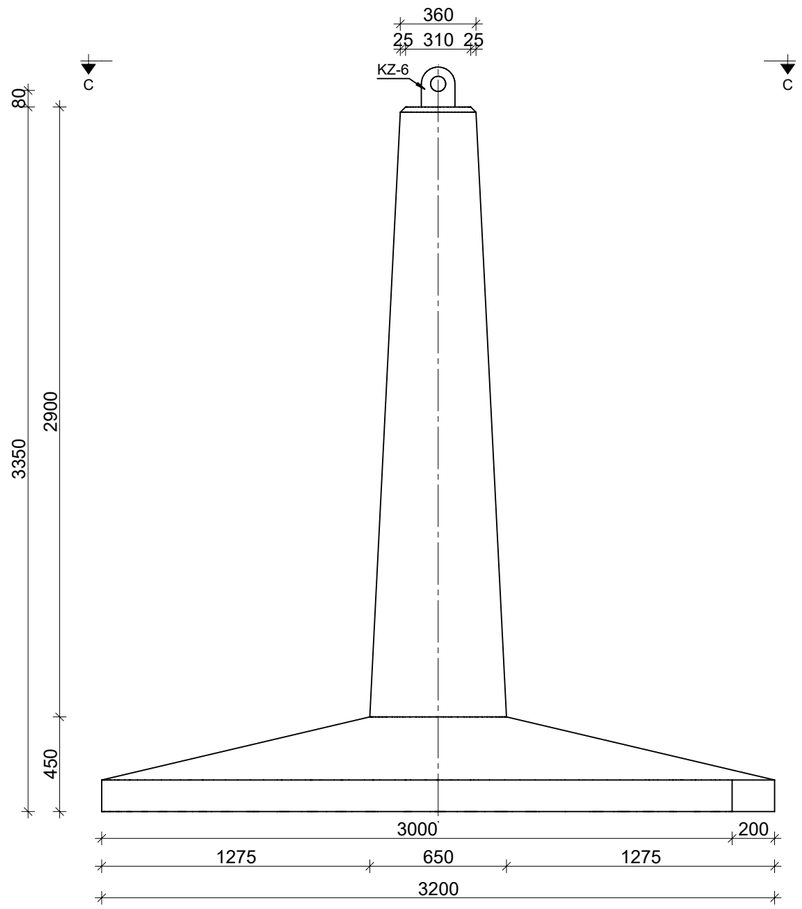

PRZEKRÓJ B-B
Skala 1:25

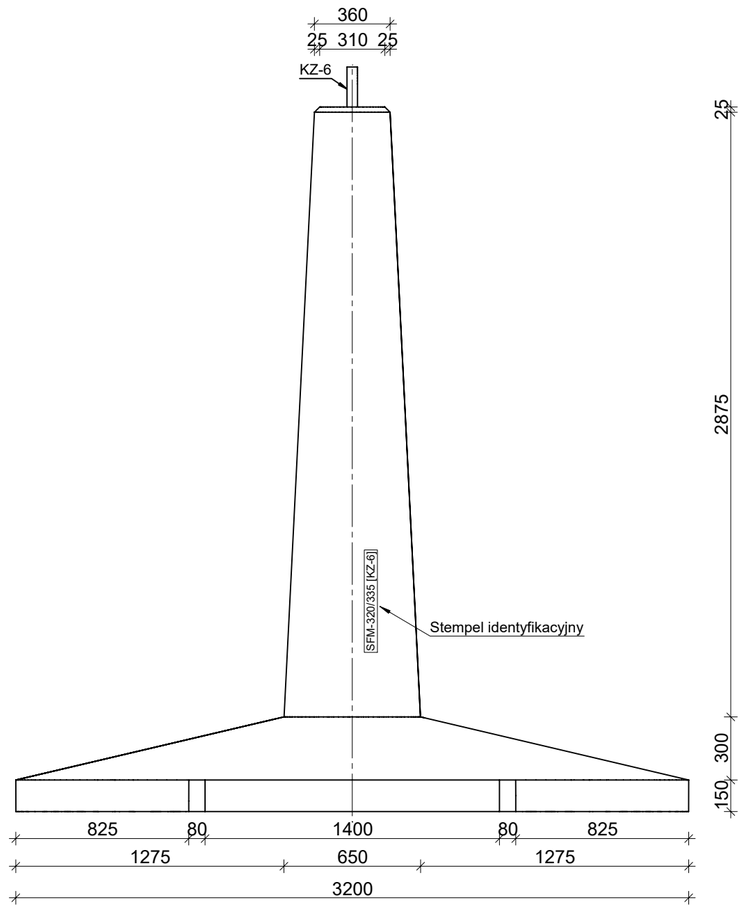

ZESTAWIENIE MATERIAŁOWE

FUNDAMENT PREFABRYKOWANY SFM 320/335 [KZ-6]	OBJĘTOŚĆ BETONU [m³]	MASA CAŁKOWITA [kg]
	2,81	6963

AKSONOMETRIA
Skala 1:25

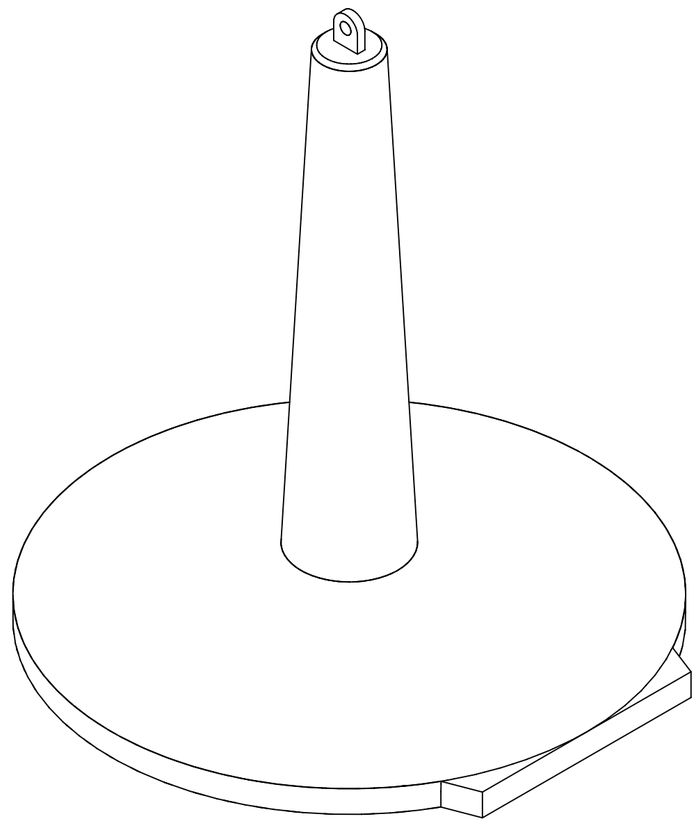

PRZEKRÓJ C-C
Skala 1:25

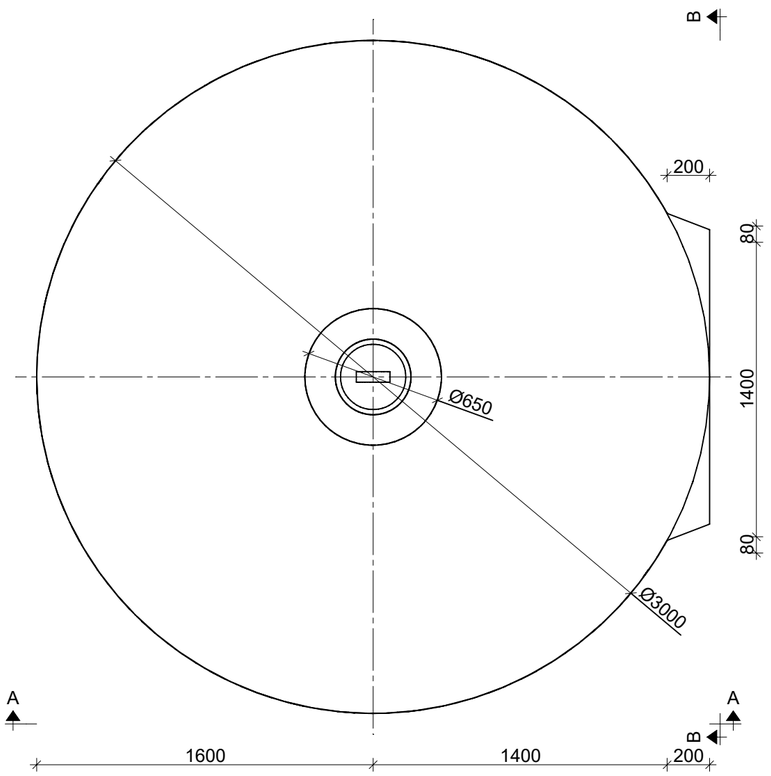

BETON: C30/37
STAL ZBROJENIOWA: B500SP
STAL KONSTRUKCYJNA: S355J2

PROJEKTOWANE WARTOŚCI OBLICZENIOWE SIŁ

WCISKANIE	Pc = 880 kN
WYCIĄGANIE	Pw = 700 kN
WYWRACANIE	Po = 100 kN

UWAGI:

1. Przedstawione wartości sił określają nośności fundamentu (STR). Określenie nośności podłoża gruntowego (GEO) na docisk i wyrywanie z uwzględnieniem wyporu wody gruntowej należy weryfikować indywidualnie lub skontaktować się z biurem projektowym zakładu prefabrykacji w celu weryfikacji nośności dla ustalonych warunków gruntowych.
2. Nieznaczne przekroczenie wartości jednej z dwóch sił wewnętrznych: siły osiowej lub momentu zginającego nie wyklucza fundamentu z użytku. W takiej sytuacji zaleca się kontakt z biurem projektowym zakładu prefabrykacji: nośność elementu zależy od stosunku momentu zginającego i siły osiowej (obwiednia N-M).

WPŻ ELBUD Gdańsk

ZAKŁAD PREFABRYKACJI:
WPŻ ELBUD GDAŃSK
Owśnice 1
83-407 Łubiana
e-mail: biuro@elbud.gdansk.pl
NIP: 5911695305
elbudgdańsk.pl

MAŁRO PROJEKT

BIURO PROJEKTOWE:
Małro Projekt sp. z o.o.
ul. Nieznanego Żołnierza 26m
41-922 Radzionków (woj. śląskie)
e-mail: biuro@malroprojekt.pl
NIP: 6452584965
www.malroprojekt.pl

TYTUŁ:	**FUNDAMENTY PREFABRYKOWANE SFM**
NUMER PROJEKTU:	-

ZESPÓŁ PROJEKTOWY

PROJEKTANT:	mgr inż. Dawid Milimąka SLK/0387/PWBKb/22

TYTUŁ RYSUNKU:
FUNDAMENT SFM_WPŻ 320/335 [KZ-6] - SCHEMAT

NUMER RYSUNKU:
SFM_WPŻ 320/335 [KZ-6]

FAZA PROJEKTU:	PROJEKT WARSZTATOWY
SKALA:	1:25

PRZEKRÓJ A-A
Skala 1:25

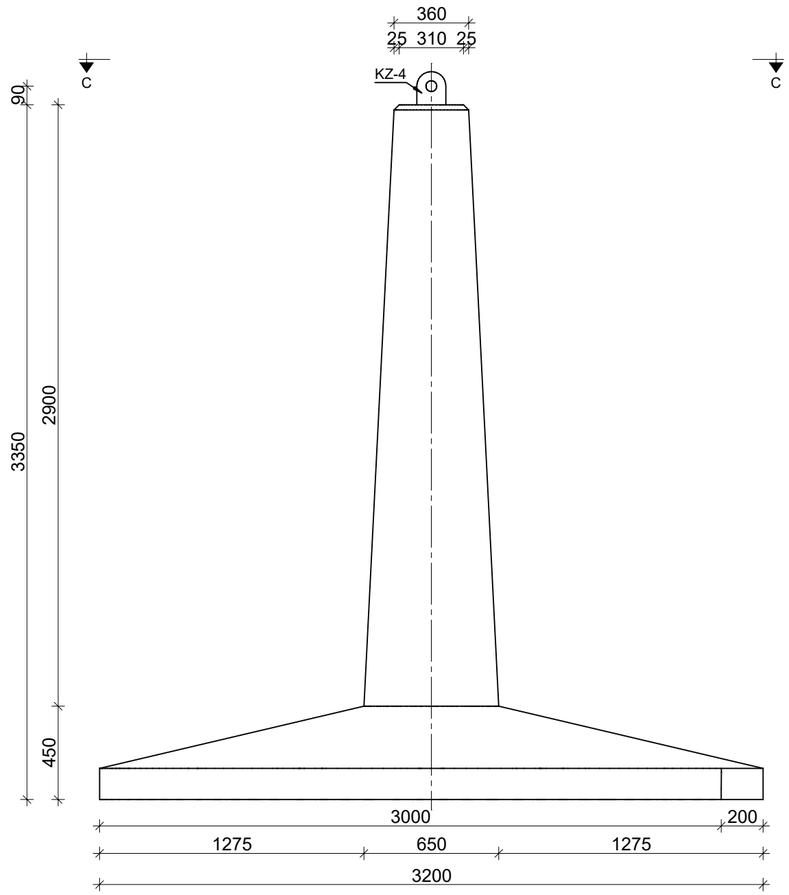

PRZEKRÓJ B-B
Skala 1:25

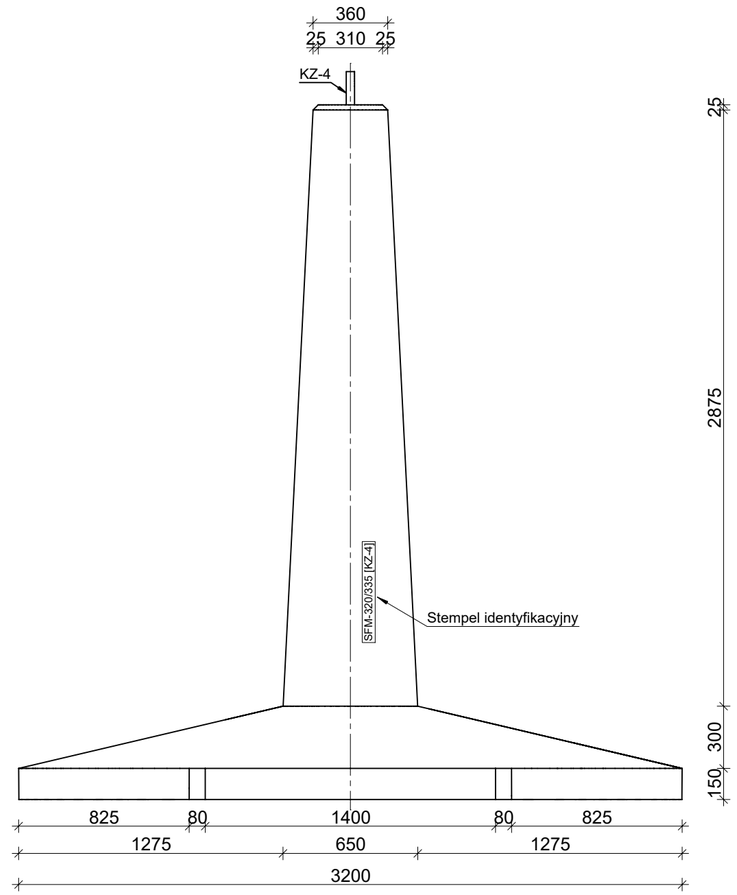

ZESTAWIENIE MATERIAŁOWE		
FUNDAMENT PREFABRYKOWANY SFM 320/335 [KZ-4]	OBJĘTOŚĆ BETONU [m³]	MASA CAŁKOWITA [kg]
	2,81	6463

AKSONOMETRIA
Skala 1:25

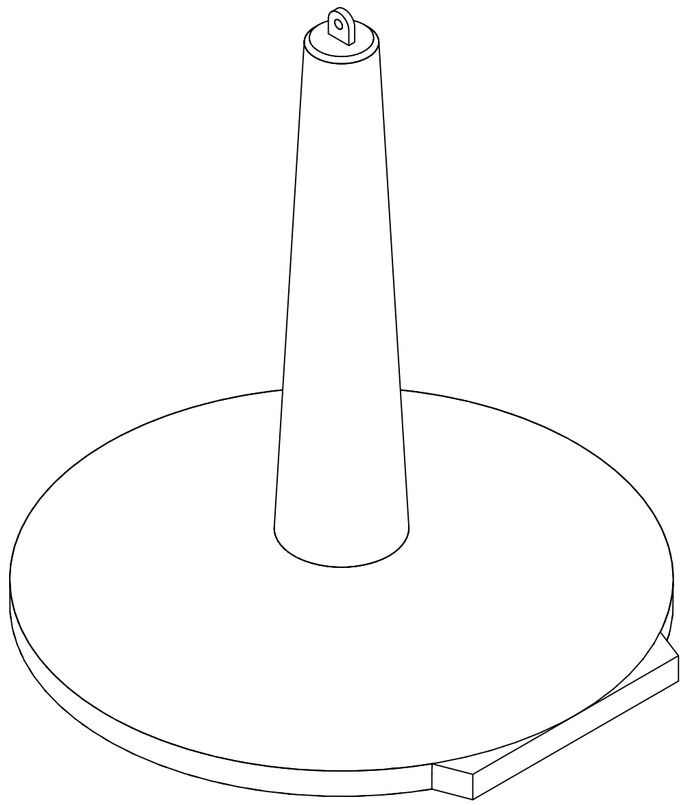

PRZEKRÓJ C-C
Skala 1:25

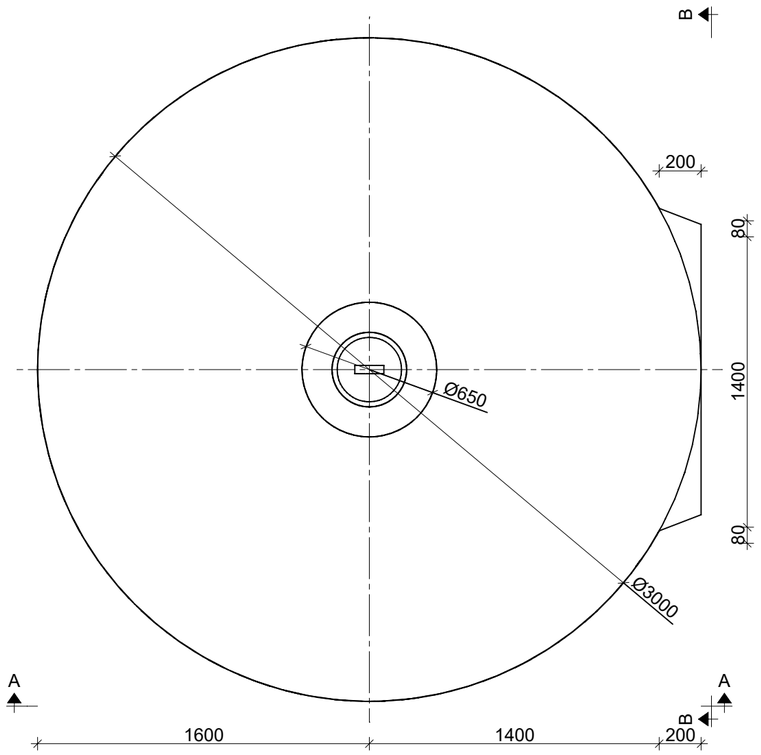

BETON: C30/37
STAL ZBROJENIOWA: B500SP
STAL KONSTRUKCYJNA: S355J2

PROJEKTOWANE WARTOŚCI OBLICZENIOWE SIŁ	
WCISKANIE	Pc = 450 kN
WYCIĄGANIE	Pw = 380 kN
WYWRACANIE	Po = 63 kN

UWAGI:

1. Przedstawione wartości sił określają nośności fundamentu (STR). Określenie nośności podłoża gruntowego (GEO) na docisk i wyrywanie z uwzględnieniem wyporu wody gruntowej należy weryfikować indywidualnie lub skontaktować się z biurem projektowym zakładu prefabrykacji w celu weryfikacji nośności dla ustalonych warunków gruntowych.
2. Nieznaczne przekroczenie wartości jednej z dwóch sił wewnętrznych: siły osiowej lub momentu zginającego nie wyklucza fundamentu z użytku. W takiej sytuacji zaleca się kontakt z biurem projektowym zakładu prefabrykacji: nośność elementu zależy od stosunku momentu zginającego i siły osiowej (obwiednia N-M).

WPŻ ELBUD Gdańsk

ZAKŁAD PREFABRYKACJI:
WPŻ ELBUD GDAŃSK
Owśnice 1
83-407 Łubiana
e-mail: biuro@elbud.gdansk.pl
NIP: 5911695305
elbudgdańsk.pl

MAŁRO PROJEKT

BIURO PROJEKTOWE:
Malro Projekt sp. z o.o.
ul. Nieznanego Żołnierza 26m
41-922 Radzionków (woj. śląskie)
e-mail: biuro@malroprojekt.pl
NIP: 6452584965
www.malroprojekt.pl

TYTUŁ:	**FUNDAMENTY PREFABRYKOWANE SFM**
NUMER PROJEKTU:	-

ZESPÓŁ PROJEKTOWY

PROJEKTANT:	mgr inż. Dawid Milimąka SLK/0387/PWBKb/22

TYTUŁ RYSUNKU:
FUNDAMENT SFM_WPŻ 320/335 [KZ-4] - SCHEMAT

NUMER RYSUNKU:
SFM_WPŻ 320/335 [KZ-4]

FAZA PROJEKTU:	PROJEKT WARSZTATOWY
SKALA:	1:25

PRZEKRÓJ A-A
Skala 1:25

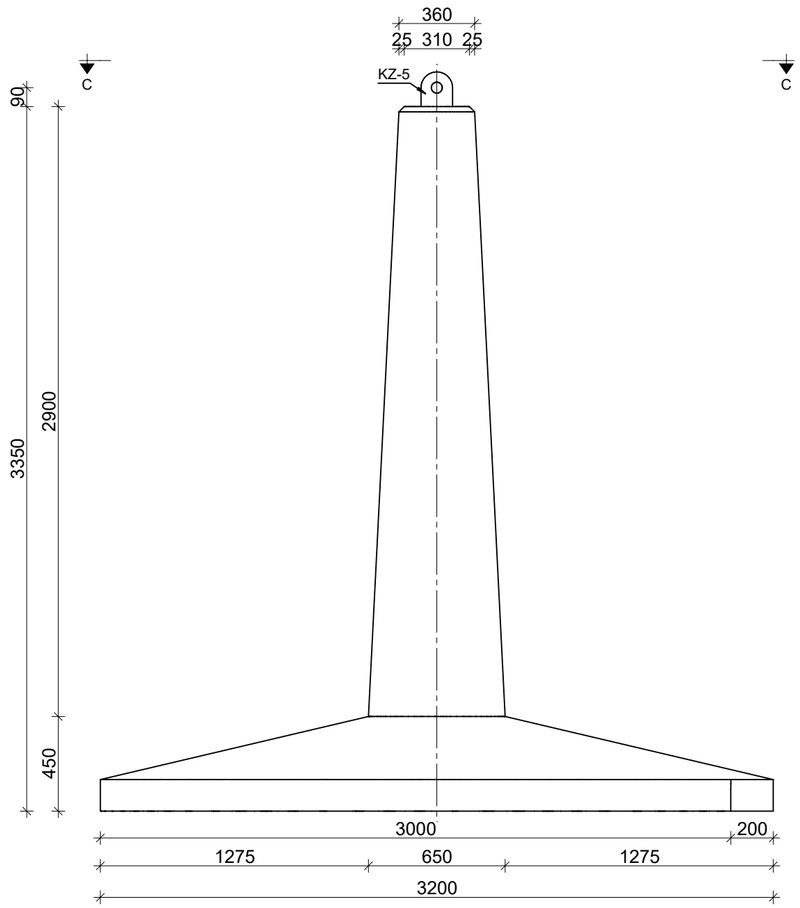

PRZEKRÓJ B-B
Skala 1:25

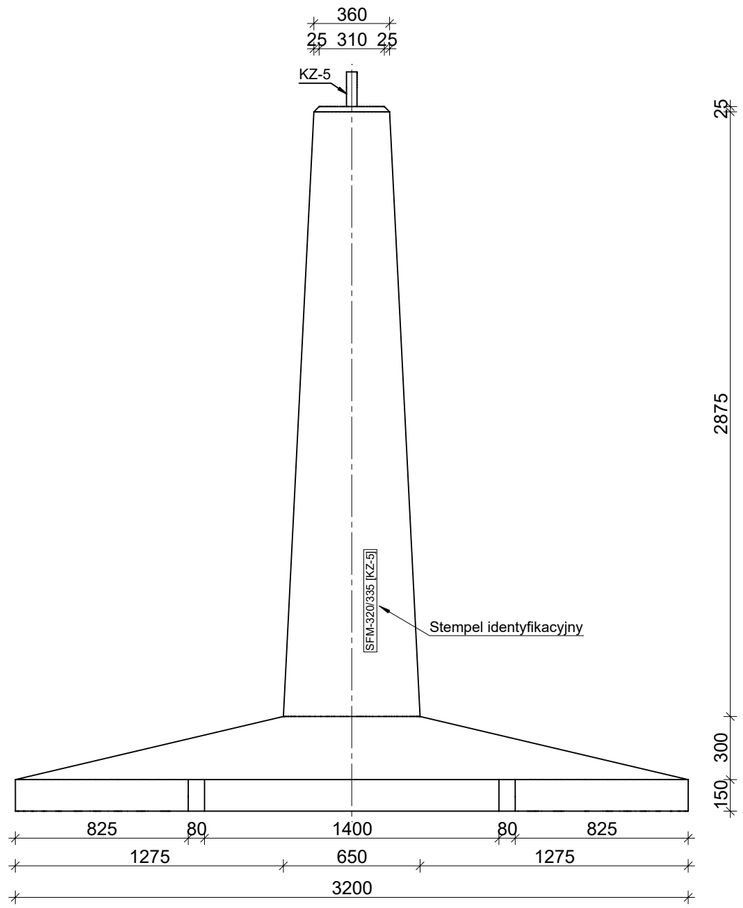

ZESTAWIENIE MATERIAŁOWE

FUNDAMENT PREFABRYKOWANY SFM 320/335 [KZ-5]	OBJĘTOŚĆ BETONU [m³]	MASA CAŁKOWITA [kg]
	2,81	6463

AKSONOMETRIA
Skala 1:25

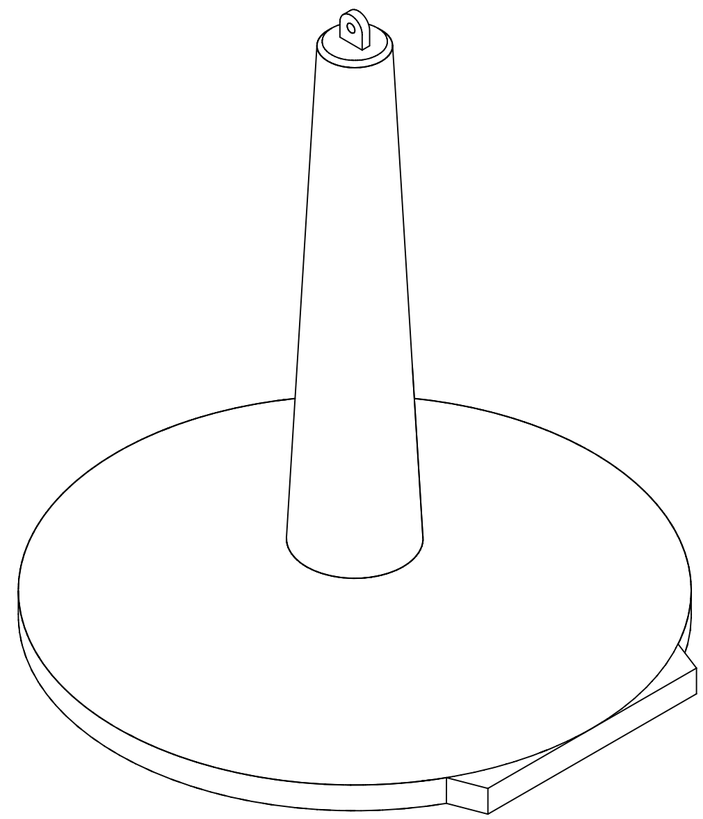

PRZEKRÓJ C-C
Skala 1:25

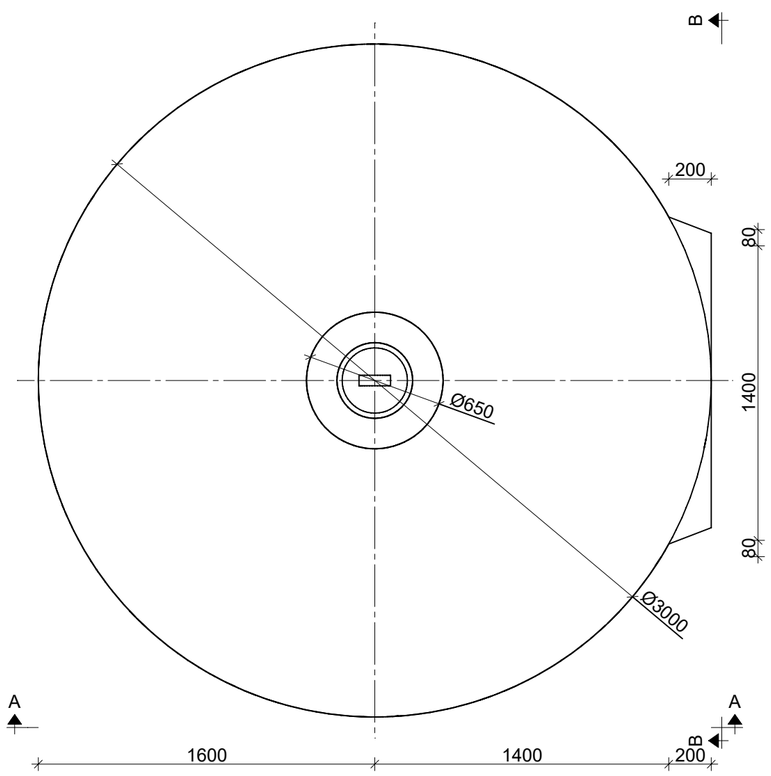

BETON: C30/37
STAL ZBROJENIOWA: B500SP
STAL KONSTRUKCYJNA: S355J2

PROJEKTOWANE WARTOŚCI OBLICZENIOWE SIŁ

WCISKANIE	Pc = 500 kN
WYCIĄGANIE	Pw = 500 kN
WYWRACANIE	Po = 80 kN

UWAGI:

1. Przedstawione wartości sił określają nośności fundamentu (STR). Określenie nośności podłoża gruntowego (GEO) na docisk i wyrywanie z uwzględnieniem wyporu wody gruntowej należy weryfikować indywidualnie lub skontaktować się z biurem projektowym zakładu prefabrykacji w celu weryfikacji nośności dla ustalonych warunków gruntowych.
2. Nieznaczne przekroczenie wartości jednej z dwóch sił wewnętrznych: siły osiowej lub momentu zginającego nie wyklucza fundamentu z użytku. W takiej sytuacji zaleca się kontakt z biurem projektowym zakładu prefabrykacji: nośność elementu zależy od stosunku momentu zginającego i siły osiowej (obwiednia N-M).

WPŻ ELBUD Gdańsk

ZAKŁAD PREFABRYKACJI:
WPŻ ELBUD GDAŃSK
Owśnice 1
83-407 Łubiana
e-mail: biuro@elbud.gdansk.pl
NIP: 5911695305
elbudgdańsk.pl

MAŁRO PROJEKT

BIURO PROJEKTOWE:
Małro Projekt sp. z o.o.
ul. Nieznanego Żołnierza 26m
41-922 Radzionków (woj. śląskie)
e-mail: biuro@malroprojekt.pl
NIP: 6452584965
www.malroprojekt.pl

TYTUŁ:	**FUNDAMENTY PREFABRYKOWANE SFM**
NUMER PROJEKTU:	-

ZESPÓŁ PROJEKTOWY

PROJEKTANT:	mgr inż. Dawid Milimąka SLK/0387/PWBKb/22

TYTUŁ RYSUNKU:
FUNDAMENT SFM_WPŻ 320/335 [KZ-5] - SCHEMAT

NUMER RYSUNKU:
SFM_WPŻ 320/335 [KZ-5]

FAZA PROJEKTU:	PROJEKT WARSZTATOWY
SKALA:	1:25