KATALOG FUNDAMENTÓW
TYP: EC SF WPŻ 400 kV
wg. EUROKODU 2

Producent prefabrykatów:

Dział Sprzedaży - Logistyka
Rafał Zdrojewski
M: 58 686 61 03 wew. 21
T: 535 004 495
E: biuro@elbudgdansk.pl

Biuro projektowe:

Projektant:
Dawid Milimąka
T: 667 996 443
E: dawid.milimaka@malroprojekt.pl

OPRACOWANIE PROJEKTOWE
BRANŻA - KONSTRUKCYJNA

PROJEKTANT:	PIECZĘĆ I PODPIS:
mgr inż. Dawid Milimąka upr. nr SLK/0387/PWBKb/22 do projektowania w specjalności konstrukcyjno-budowlanej bez ograniczeń	mgr inż. Dawid Milimąka uprawnienia budowlane do projektowania i kierowania robotami budowlanymi bez ograniczeń w specjalności konstrukcyjno-budowlanej nr upr. SLK/0387/PWBKb/22

Fundamenty EC **SF** WPŻ 400kV									
Nr strony	Nazwa fundamentu	Masa płyty [kg]	Masa trzonu [kg]	Vz (wyrywanie) [kN]	Hx (wyrywanie) [kN]	Hy (wyrywanie) [kN]	Vz (wciskanie) [kN]	Hx (wciskanie) [kN]	Hy (wciskanie) [kN]
1	EC SF WPŻ 300x380-3/362 [KZ-65-2]	8232,9	4587,2	1126	121	87	1355	145	102
2	EC SF WPŻ 300x380-3/422 [KZ-65-2]	8232,9	5142,2	1126	121	87	1355	145	102
3	EC SF WPŻ 300x380-4/362 [KZ-70]	8335,8	4694,2	1400	140	110	1650	165	130
4	EC SF WPŻ 300x380-4/362 [KZ-80]	8335,8	4711,4	1650	165	130	2000	200	160
5	EC SF WPŻ 300x380-4/422 [KZ-70]	8335,8	5258	1400	140	110	1650	165	130
6	EC SF WPŻ 300x380-4/422 [KZ-80]	8335,8	5274,7	1650	165	130	2000	200	160
7	EC SF WPŻ 300x460-3/267 [KZ-65/227]	10453	4305,9	1126	121	87	1355	145	102
8	EC SF WPŻ 300x460-3/317 [KZ-65/227]	10453	4629,9	1126	121	87	1355	145	102
9	EC SF WPŻ 300x460-3/362 [KZ-65/227]	10453	4587,2	1126	121	87	1355	145	102
10	EC SF WPŻ 300x460-3/422 [KZ-65-2]	10453	5142,2	1126	121	87	1355	145	102
11	EC SF WPŻ 300x460-4/362 [KZ-70]	10556,9	4694,2	1400	140	110	1650	165	130
12	EC SF WPŻ 300x460-4/362 [KZ-80]	10556,9	4711,4	1650	165	130	2000	200	160
13	EC SF WPŻ 300x460-4/422 [KZ-70]	10556,9	5258	1400	140	110	1650	165	130
14	EC SF WPŻ 300x460-4/422 [KZ-80]	10556,9	5274,7	1650	165	130	2000	200	160
15	EC SF WPŻ 300x560-3/267 [KZ-65/227]	12470,5	4305,9	1126	121	87	1355	145	102
16	EC SF WPŻ 300x560-3/317 [KZ-65/277]	12470,5	4629,9	1126	121	87	1355	145	102
17	EC SF WPŻ 300x560-3/362 [KZ-65-2]	12470,5	4587,2	1126	121	87	1355	145	102
18	EC SF WPŻ 300x560-3/422 [KZ-65-2]	12470,5	5142,2	1126	121	87	1355	145	102
19	EC SF WPŻ 300x560-4/362 [KZ-70]	12653,8	4694,2	1400	140	110	1650	165	130
20	EC SF WPŻ 300x560-4/362 [KZ-80]	12653,8	4711,4	1650	165	130	2000	200	160
21	EC SF WPŻ 300x560-4/422 [KZ-70]	12653,8	5258	1400	140	110	1650	165	130
22	EC SF WPŻ 300x560-4/422 [KZ-80]	12653,8	5274,7	1650	165	130	2000	200	160
23	EC SF WPŻ 320x420-1/432 [KZ-80-1]	12471,6	8857,3	2150	260	240	2400	300	280
24	EC SF WPŻ 320x420-4/432 [K2]	12471,6	8857,3	2350	340	340	2700	340	340
25	EC SF WPŻ 320x460-1/432 [KZ-80-1]	13435,4	8857,3	2150	260	240	2400	300	280
26	EC SF WPŻ 320x460-4/432 [K2]	13435,4	8857,3	2350	340	340	2700	340	340
27	EC SF WPŻ 320x500-1/432 [KZ-80-1]	14404,9	8857,3	2150	260	240	2400	300	280
28	EC SF WPŻ 320x500-4/432 [K2]	14404,9	8857,3	2350	340	340	2700	340	340
29	EC SF WPŻ 320x600-1/432 [KZ-80-1]	16898,4	8857,3	2150	260	240	2400	300	280
30	EC SF WPŻ 320x600-4/432[K2]	16898,4	8857,3	2350	340	340	2700	340	340

*dostępne z nakładkami pojedynczymi
i podwójnymi na krzyż:

- 300x500x20, masa 7464.0 kg
- 300x600x20, masa 9000 kg
- 300x700x30, masa 15750 kg

PRZEKRÓJ A-A

Skala 1:50

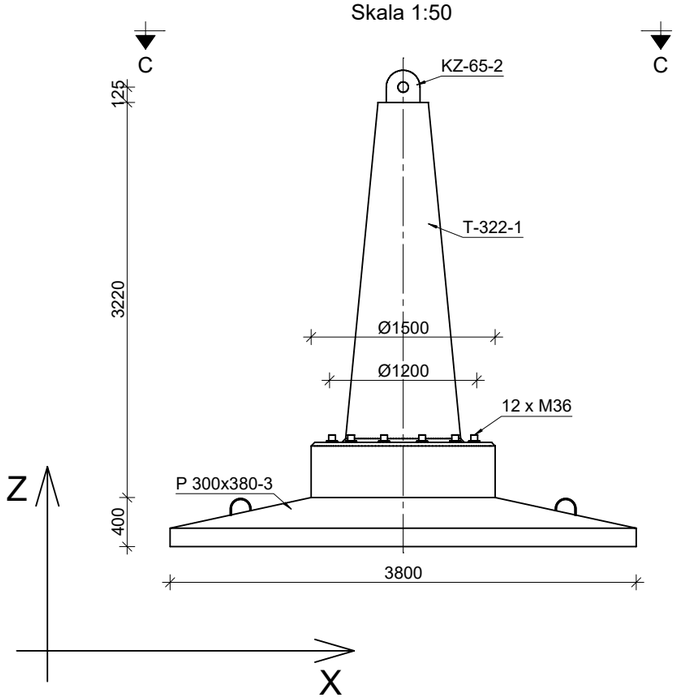

PRZEKRÓJ B-B

Skala 1:50

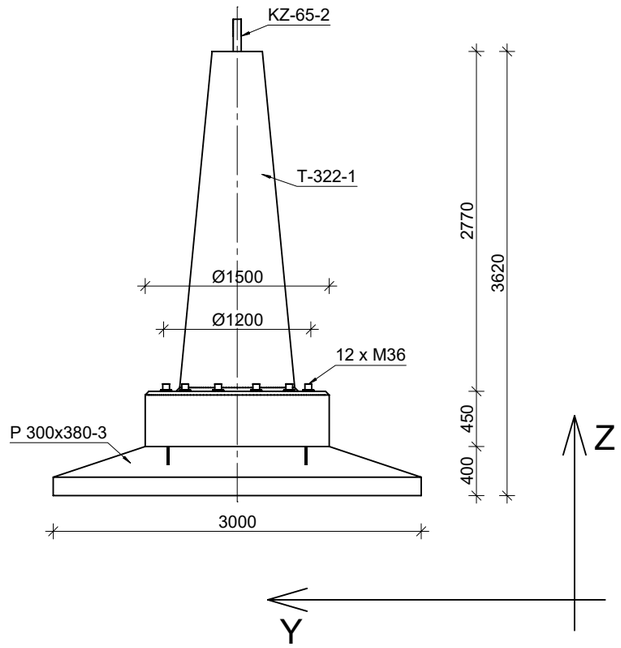

PROJEKTOWANE WARTOŚCI OBLICZENIOWE SIŁ		
WYRYWANIE	V_z = 1126 kN	H_x = 121 kN H_y = 87 kN
WCISKANIE	V_z = 1355 kN	H_x = 145 kN H_y = 102 kN

UWAGI:

1. Przedstawione wartości sił określają nośności fundamentu (STR). Określenie nośności podłoża gruntowego (GEO) na docisk i wyrywanie z uwzględnieniem wyporu wody gruntowej należy weryfikować indywidualnie lub skontaktować się z biurem projektowym zakładu prefabrykacji w celu weryfikacji nośności dla ustalonych warunków gruntowych.
2. Nieznaczne przekroczenie wartości jednej z dwóch sił wewnętrznych: siły osiowej lub momentu zginającego nie wyklucza fundamentu z użytku. W takiej sytuacji zaleca się kontakt z biurem projektowym zakładu prefabrykacji: nośność elementu zależy od stosunku momentu zginającego i siły osiowej (obwiednia N-M).

PARAMETRY KOTWY:

grubość kotwy - 65 mm
szerokość kotwy - 200 mm
średnica otworu - 85 mm

UWAGI:

1. Projekt sworznia nie jest częścią opracowania. Należy go zaprojektować indywidualnie.
2. Otwory ze szpilkami wypełnić zaprawą montażową, np. Ceresit CX15.

PRZEKRÓJ C-C

Skala 1:50

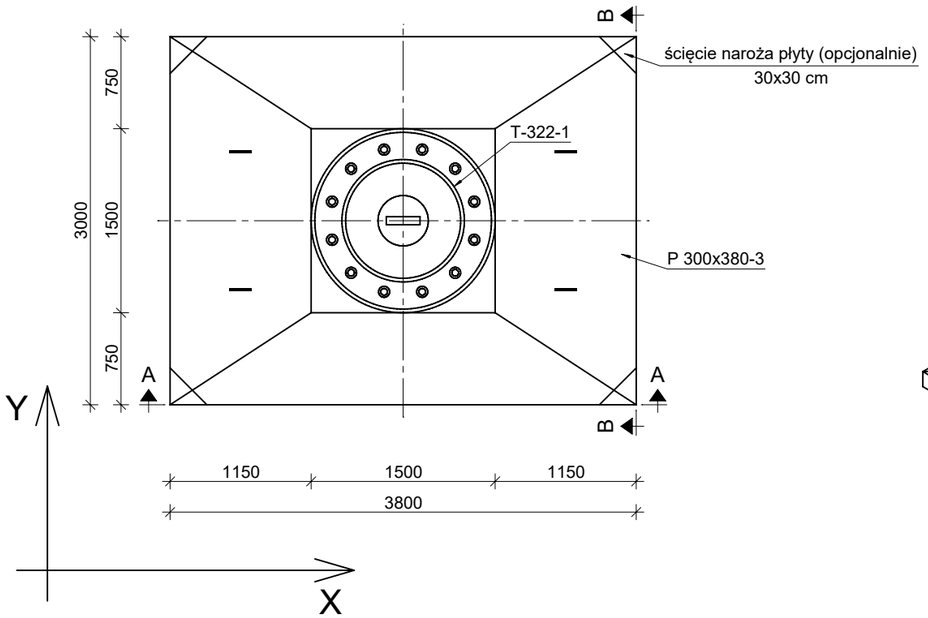

WIDOK AKSONOMETRYCZNY

Skala 1:50

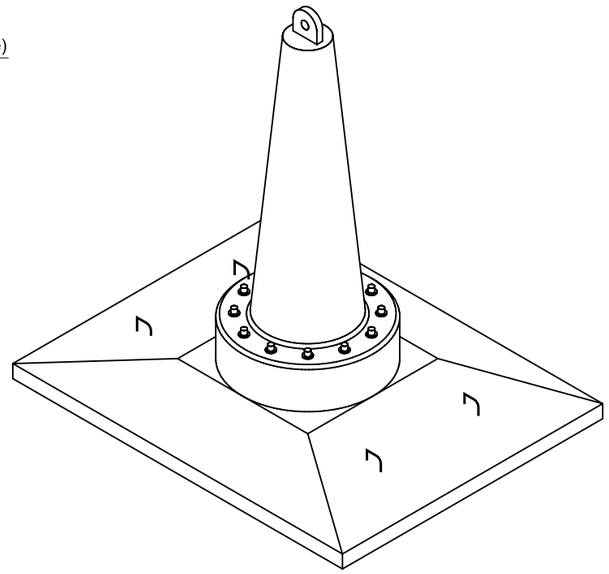

ZESTAWIENIE MATERIAŁOWE		
FUNDAMENT PREFABRYKOWANY EC SF WPŻ 300x380-3/362 [KZ-65-2]	OBJĘTOŚĆ BETONU [m^3]	MASA CAŁKOWITA [kg]
TRZON T-322-1	1,82	4587,2
PŁYTA P 300x380-3	3,38	8232,9*
	RAZEM	12820,1* kg

*W przypadku płyty ściętej w narożach masa zbrojenia jest mniejsza o ok. 5,5 kg, a masa betonu o ok. 65 kg.

BETON: C30/37
STAL ZBROJENIOWA: B500SP
STAL KONSTRUKCYJNA: S355J2

WPŻ ELBUD Gdańsk

ZAKŁAD PREFABRYKACJI:
WPŻ ELBUD GDAŃSK
Owśnice 1
83-407 Łubiana
e-mail: biuro@elbud.gdansk.pl
NIP: 5911695305
elbudgdańsk.pl

MAŁRO PROJEKT

BIURO PROJEKTOWE:
Małro Projekt sp. z o.o.
ul. Nieznanego Żołnierza 26m
41-922 Radzionków (woj. śląskie)
e-mail: biuro@malroprojekt.pl
NIP: 6452584965
www.malroprojekt.pl

TYTUŁ:	**FUNDAMENTY PREFABRYKOWANE 400 kV**
NUMER PROJEKTU:	-

ZESPÓŁ PROJEKTOWY

PROJEKTANT: mgr inż. Dawid Milimąka
SLK/0387/PWBKb/22

TYTUŁ RYSUNKU:
Schemat złożeniowy fundamentu EC SF WPŻ 300x380-3/362

NUMER RYSUNKU:
EC SF WPŻ 300x380-3/362 [KZ-65-2]

FAZA PROJEKTU:	PROJEKT WARSZTATOWY
SKALA:	1:50

PRZEKRÓJ A-A
Skala 1:50

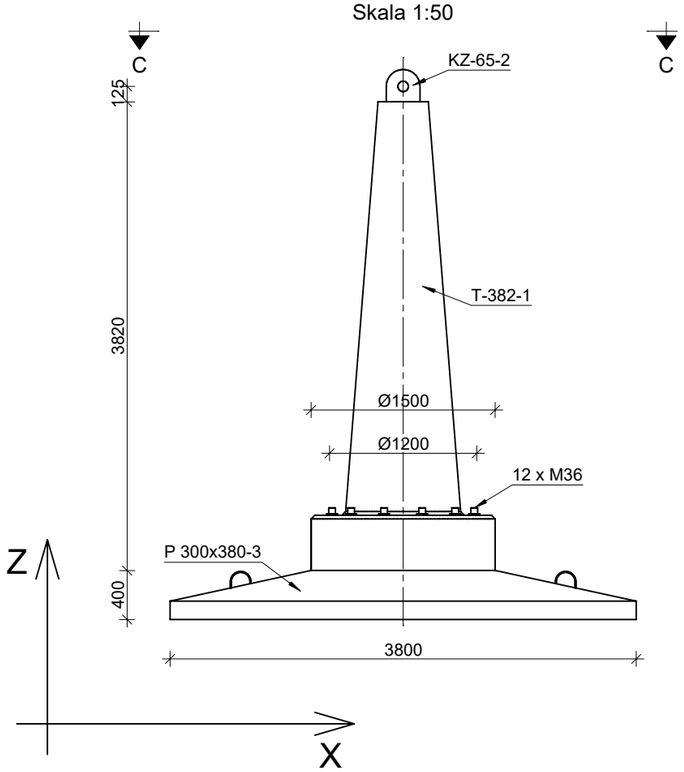

PRZEKRÓJ B-B
Skala 1:50

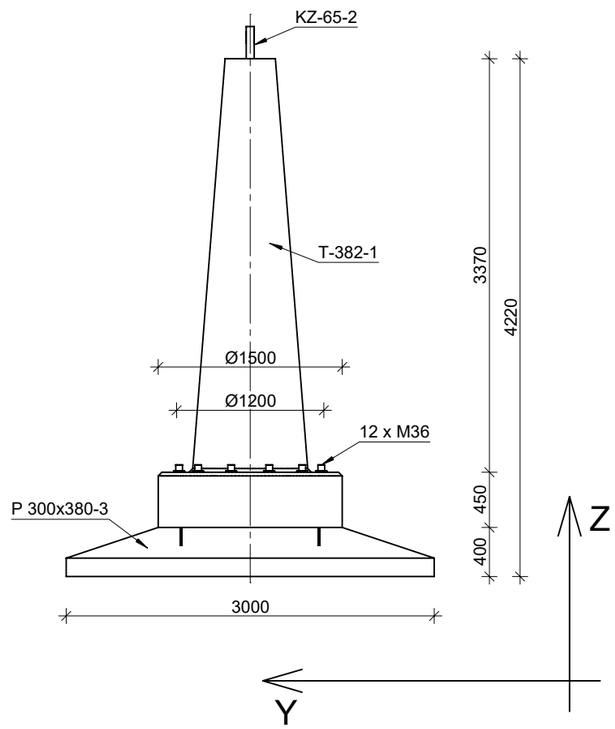

PROJEKTOWANE WARTOŚCI OBLICZENIOWE SIŁ

WYRYWANIE	V_z = 1126 kN	H_x = 121 kN H_y = 87 kN
WCISKANIE	V_z = 1355 kN	H_x = 145 kN H_y = 102 kN

UWAGI:

1. Przedstawione wartości sił określają nośności fundamentu (STR). Określenie nośności podłoża gruntowego (GEO) na docisk i wyrywanie z uwzględnieniem wyporu wody gruntowej należy weryfikować indywidualnie lub skontaktować się z biurem projektowym zakładu prefabrykacji w celu weryfikacji nośności dla ustalonych warunków gruntowych.
2. Nieznaczne przekroczenie wartości jednej z dwóch sił wewnętrznych: siły osiowej lub momentu zginającego nie wyklucza fundamentu z użytku. W takiej sytuacji zaleca się kontakt z biurem projektowym zakładu prefabrykacji: nośność elementu zależy od stosunku momentu zginającego i siły osiowej (obwiednia N-M).

PARAMETRY KOTWY:

grubość kotwy - 65 mm
szerokość kotwy - 200 mm
średnica otworu - 85 mm

UWAGI:

1. Projekt sworznia nie jest częścią opracowania. Należy go zaprojektować indywidualnie.
2. Otwory ze szpilkami wypełnić zaprawą montażową, np. Ceresit CX15.

ZESTAWIENIE MATERIAŁOWE

FUNDAMENT PREFABRYKOWANY EC SF WPŻ 300x380-3/422 [KZ-65-2]	OBJĘTOŚĆ BETONU [m³]	MASA CAŁKOWITA [kg]
TRZON T-382-1	2,05	5142,2
PŁYTA P 300x380-3	3,38	8232,9*
	RAZEM	13375,1* kg

*W przypadku płyty ściętej w narożach masa zbrojenia jest mniejsza o ok. 5,5 kg, a masa betonu o ok. 65 kg.

PRZEKRÓJ C-C
Skala 1:50

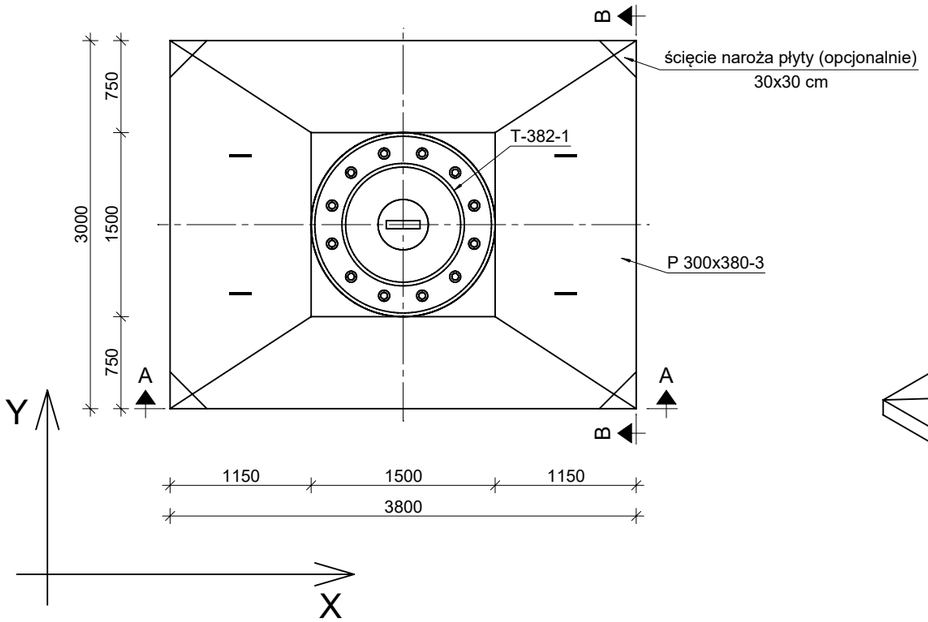

WIDOK AKSONOMETRYCZNY
Skala 1:50

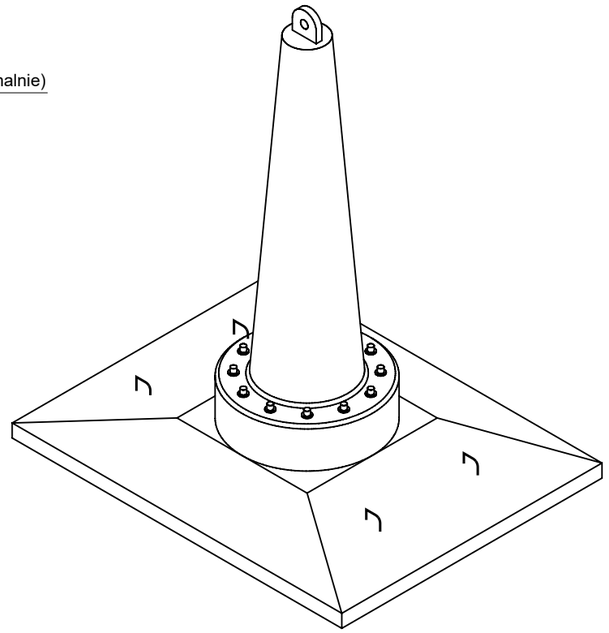

BETON: C30/37
STAL ZBROJENIOWA: B500SP
STAL KONSTRUKCYJNA: S355J2

WPŻ ELBUD Gdańsk

ZAKŁAD PREFABRYKACJI:
WPŻ ELBUD GDAŃSK
Owśnice 1
83-407 Łubiana
e-mail: biuro@elbud.gdansk.pl
NIP: 5911695305
elbudgdańsk.pl

MAŁRO PROJEKT

BIURO PROJEKTOWE:
Małro Projekt sp. z o.o.
ul. Nieznanego Żołnierza 26m
41-922 Radzionków (woj. śląskie)
e-mail: biuro@malroprojekt.pl
NIP: 6452584965
www.malroprojekt.pl

TYTUŁ:	**FUNDAMENTY PREFABRYKOWANE 400 kV**
NUMER PROJEKTU:	-

ZESPÓŁ PROJEKTOWY

PROJEKTANT: mgr inż. Dawid Milimąka
SLK/0387/PWBKb/22

TYTUŁ RYSUNKU:
Schemat złożeniowy fundamentu EC SF WPŻ 300x380-3/422

NUMER RYSUNKU:
EC SF WPŻ 300x380-3/422 [KZ-65-2]

FAZA PROJEKTU:	PROJEKT WARSZTATOWY
SKALA:	1:50

PRZEKRÓJ A-A
Skala 1:50

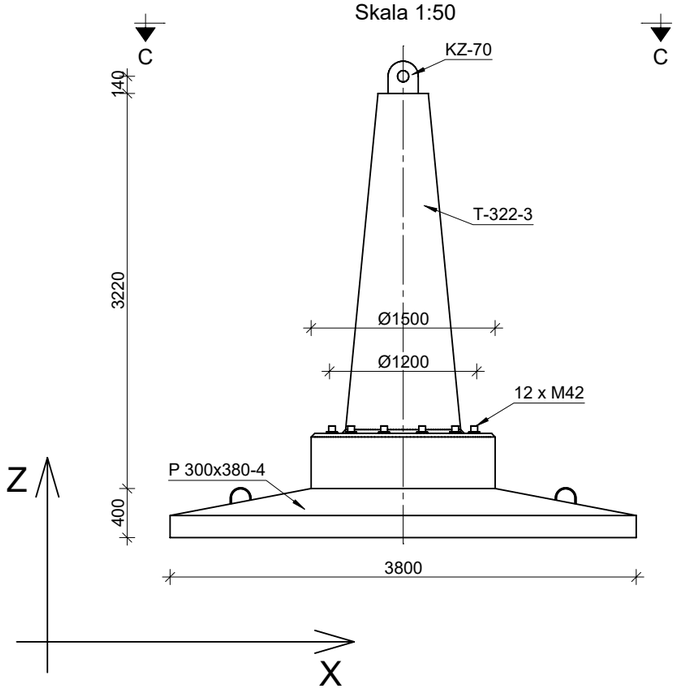

PRZEKRÓJ A-A
Skala 1:50

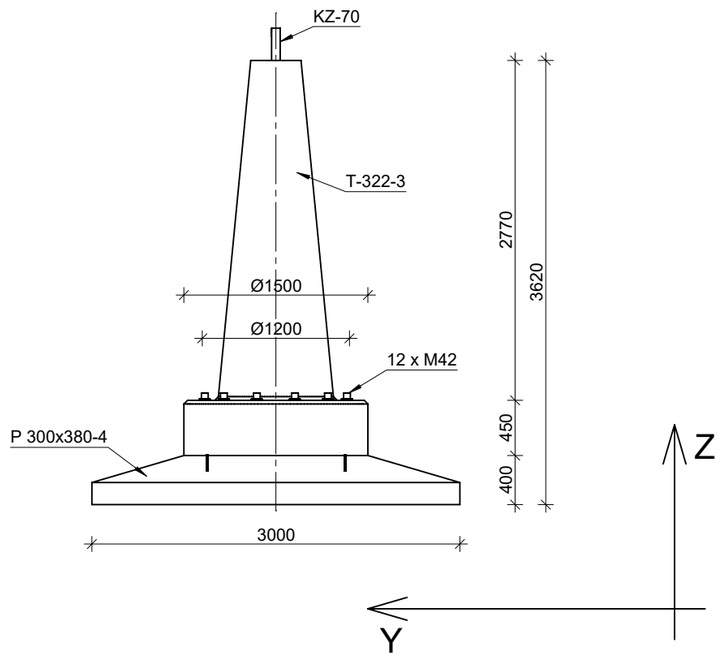

PROJEKTOWANE WARTOŚCI OBLICZENIOWE SIŁ		
WYRYWANIE	V_z = 1400 kN	H_x = 140 kN H_y = 110 kN
WCISKANIE	V_z = 1650 kN	H_x = 165 kN H_y = 130 kN

UWAGI:

1. Przedstawione wartości sił określają nośności fundamentu (STR). Określenie nośności podłoża gruntowego (GEO) na docisk i wyrywanie z uwzględnieniem wyporu wody gruntowej należy weryfikować indywidualnie lub skontaktować się z biurem projektowym zakładu prefabrykacji w celu weryfikacji nośności dla ustalonych warunków gruntowych.
2. Nieznaczne przekroczenie wartości jednej z dwóch sił wewnętrznych: siły osiowej lub momentu zginającego nie wyklucza fundamentu z użytku. W takiej sytuacji zaleca się kontakt z biurem projektowym zakładu prefabrykacji: nośność elementu zależy od stosunku momentu zginającego i siły osiowej (obwiednia N-M).

PARAMETRY KOTWY:

grubość kotwy - 70 mm
szerokość kotwy - 200 mm
średnica otworu - 92 mm

UWAGI:

1. Projekt sworznia nie jest częścią opracowania. Należy go zaprojektować indywidualnie.
2. Otwory ze szpilkami wypełnić zaprawą montażową, np. Ceresit CX15.

ZESTAWIENIE MATERIAŁOWE		
FUNDAMENT PREFABRYKOWANY EC SF WPŻ 300x380-4/362 [KZ-70]	OBJĘTOŚĆ BETONU [m^3]	MASA CAŁKOWITA [kg]
TRZON T-322-3	1,82	4694,2
PŁYTA P 300x380-4	3,38	8335,8*
	RAZEM	13030,0* kg

*W przypadku płyty ściętej w narożach masa zbrojenia jest mniejsza o ok. 5,5 kg, a masa betonu o ok. 65 kg.

PRZEKRÓJ C-C
Skala 1:50

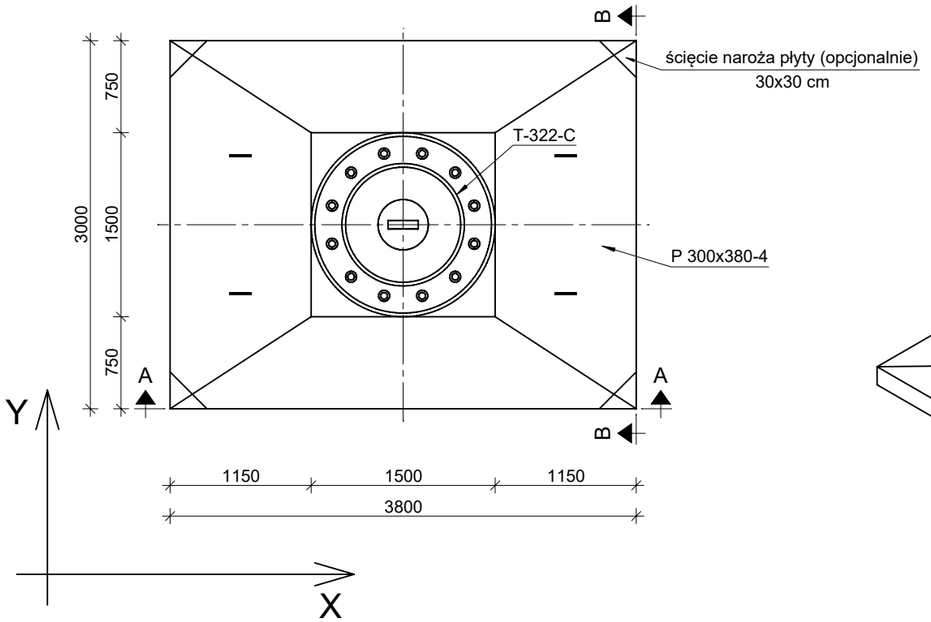

WIDOK AKSONOMETRYCZNY
Skala 1:50

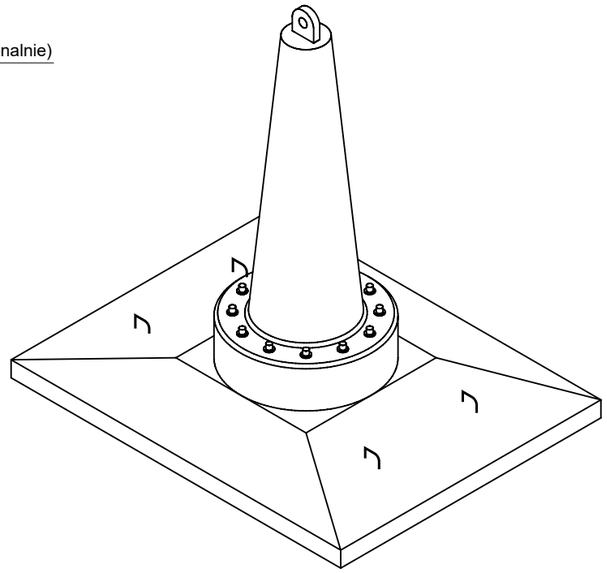

BETON: C30/37
STAL ZBROJENIOWA: B500SP
STAL KONSTRUKCYJNA: S355J2

WPŻ ELBUD Gdańsk

ZAKŁAD PREFABRYKACJI:
WPŻ ELBUD GDAŃSK
Owśnice 1
83-407 Łubiana
e-mail: biuro@elbud.gdansk.pl
NIP: 5911695305
elbudgdańsk.pl

MAŁRO PROJEKT

BIURO PROJEKTOWE:
Małro Projekt sp. z o.o.
ul. Nieznanego Żołnierza 26m
41-922 Radzionków (woj. śląskie)
e-mail: biuro@malroprojekt.pl
NIP: 6452584965
www.malroprojekt.pl

TYTUŁ:	**FUNDAMENTY PREFABRYKOWANE 400 kV**
NUMER PROJEKTU:	-
ZESPÓŁ PROJEKTOWY	
PROJEKTANT:	mgr inż. Dawid Milimąka SLK/0387/PWBKb/22
TYTUŁ RYSUNKU:	**Schemat złożeniowy fundamentu EC SF WPŻ 300x380-4/362**
NUMER RYSUNKU:	**EC SF WPŻ 300x380-4/362 [KZ-70]**
FAZA PROJEKTU:	PROJEKT WARSZTATOWY
SKALA:	1:50

PRZEKRÓJ A-A

Skala 1:50

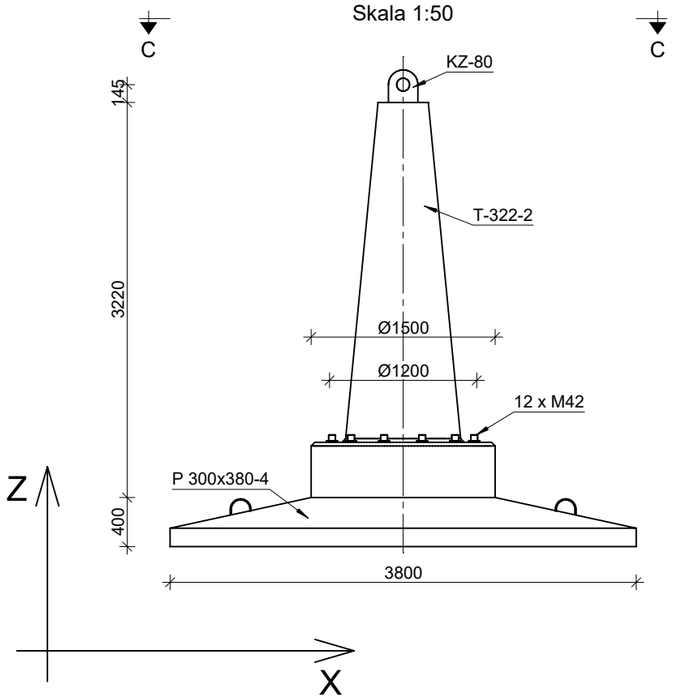

PRZEKRÓJ B-B

Skala 1:50

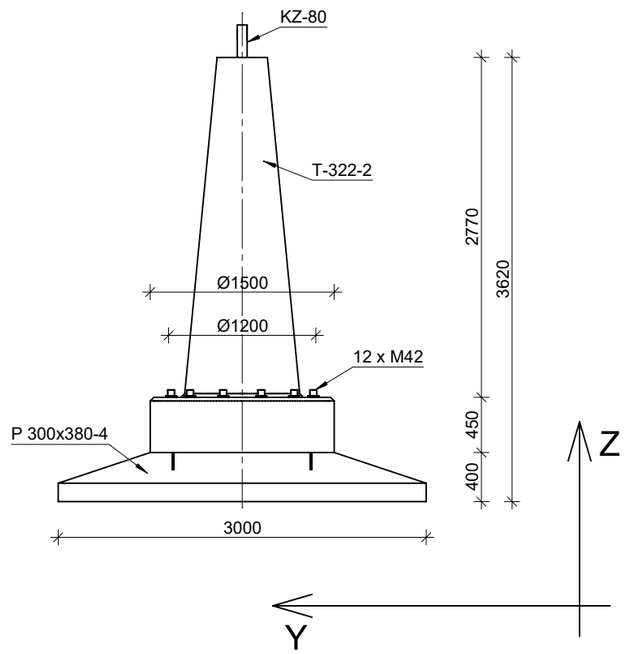

PROJEKTOWANE WARTOŚCI OBLICZENIOWE SIŁ		
WYRYWANIE	V_z = 1650 kN	H_x = 165 kN H_y = 130 kN
WCISKANIE	V_z = 2000 kN	H_x = 200 kN H_y = 160 kN

UWAGI:

1. Przedstawione wartości sił określają nośności fundamentu (STR). Określenie nośności podłoża gruntowego (GEO) na docisk i wyrywanie z uwzględnieniem wyporu wody gruntowej należy weryfikować indywidualnie lub skontaktować się z biurem projektowym zakładu prefabrykacji w celu weryfikacji nośności dla ustalonych warunków gruntowych.
2. Nieznaczne przekroczenie wartości jednej z dwóch sił wewnętrznych: siły osiowej lub momentu zginającego nie wyklucza fundamentu z użytku. W takiej sytuacji zaleca się kontakt z biurem projektowym zakładu prefabrykacji: nośność elementu zależy od stosunku momentu zginającego i siły osiowej (obwiednia N-M).

PARAMETRY KOTWY:

grubość kotwy - 80 mm
szerokość kotwy - 240 mm
średnica otworu - 105 mm

UWAGI:

1. Projekt sworznia nie jest częścią opracowania. Należy go zaprojektować indywidualnie.
2. Otwory ze szpilkami wypełnić zaprawą montażową, np. Ceresit CX15.

ZESTAWIENIE MATERIAŁOWE		
FUNDAMENT PREFABRYKOWANY EC SF WPŻ 300x380-4/362 [KZ-80]	OBJĘTOŚĆ BETONU [m^3]	MASA CAŁKOWITA [kg]
TRZON T-322-2	1,82	4711,4
PŁYTA P 300x380-4	3,38	8335,8*
	RAZEM	13047,2* kg

*W przypadku płyty ściętej w narożach masa zbrojenia jest mniejsza o ok. 5,5 kg, a masa betonu o ok. 65 kg.

PRZEKRÓJ C-C

Skala 1:50

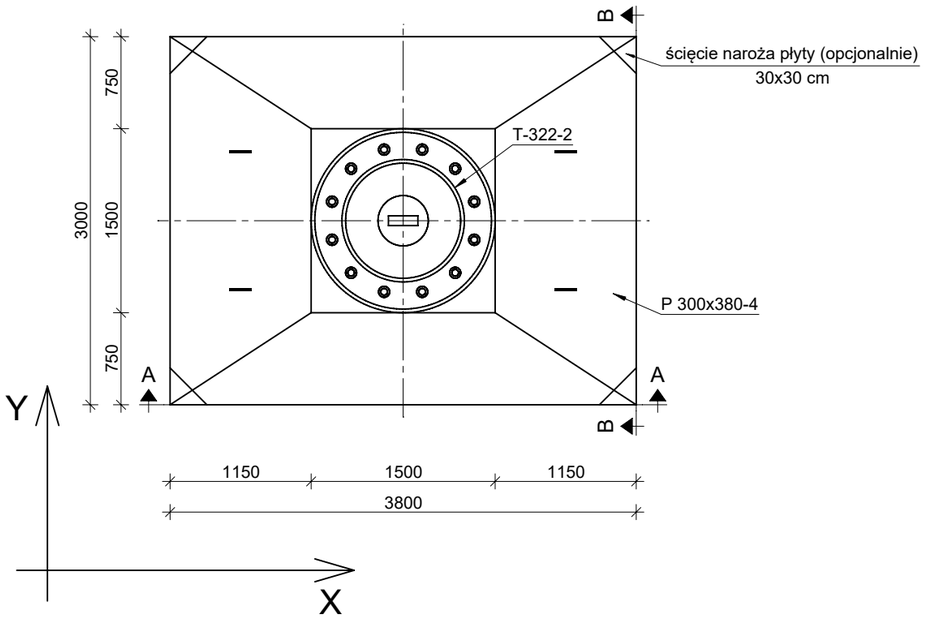

WIDOK AKSONOMETRYCZNY

Skala 1:50

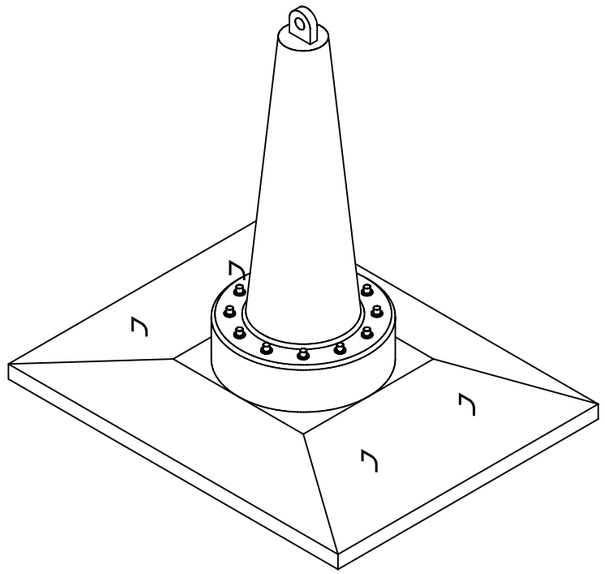

BETON: C30/37
STAL ZBROJENIOWA: B500SP
STAL KONSTRUKCYJNA: S355J2

WPŻ ELBUD Gdańsk

ZAKŁAD PREFABRYKACJI:
WPŻ ELBUD GDAŃSK
Owśnice 1
83-407 Łubiana
e-mail: biuro@elbud.gdansk.pl
NIP: 5911695305
elbudgdańsk.pl

MAŁRO PROJEKT

BIURO PROJEKTOWE:
Małro Projekt sp. z o.o.
ul. Nieznanego Żołnierza 26m
41-922 Radzionków (woj. śląskie)
e-mail: biuro@malroprojekt.pl
NIP: 6452584965
www.malroprojekt.pl

TYTUŁ:	**FUNDAMENTY PREFABRYKOWANE 400 kV**
NUMER PROJEKTU:	-

ZESPÓŁ PROJEKTOWY

PROJEKTANT: mgr inż. Dawid Milimąka
SLK/0387/PWBKb/22

TYTUŁ RYSUNKU:
Schemat złożeniowy fundamentu EC SF WPŻ 300x380-4/362

NUMER RYSUNKU:
EC SF WPŻ 300x380-4/362 [KZ-80]

FAZA PROJEKTU:	PROJEKT WARSZTATOWY
SKALA:	1:50

PRZEKRÓJ A-A

Skala 1:50

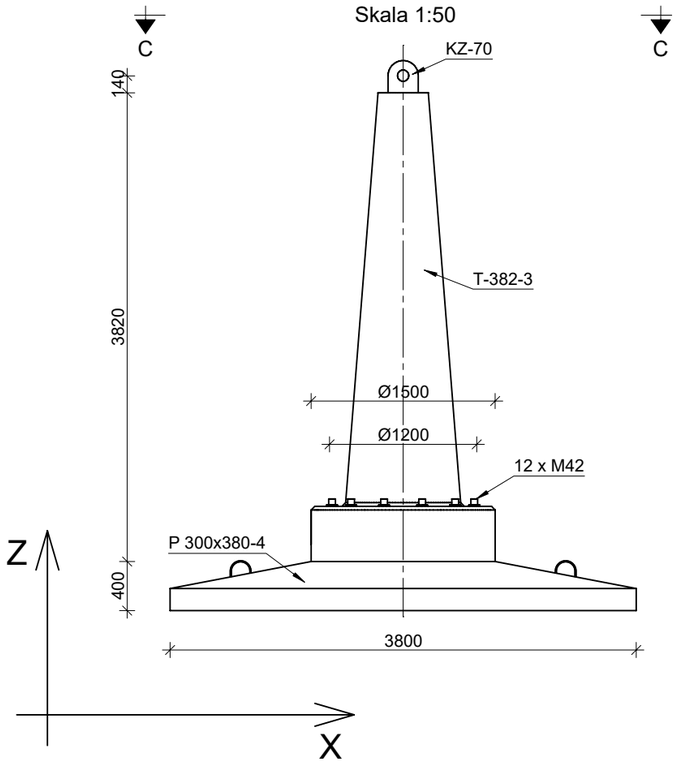

PRZEKRÓJ B-B

Skala 1:50

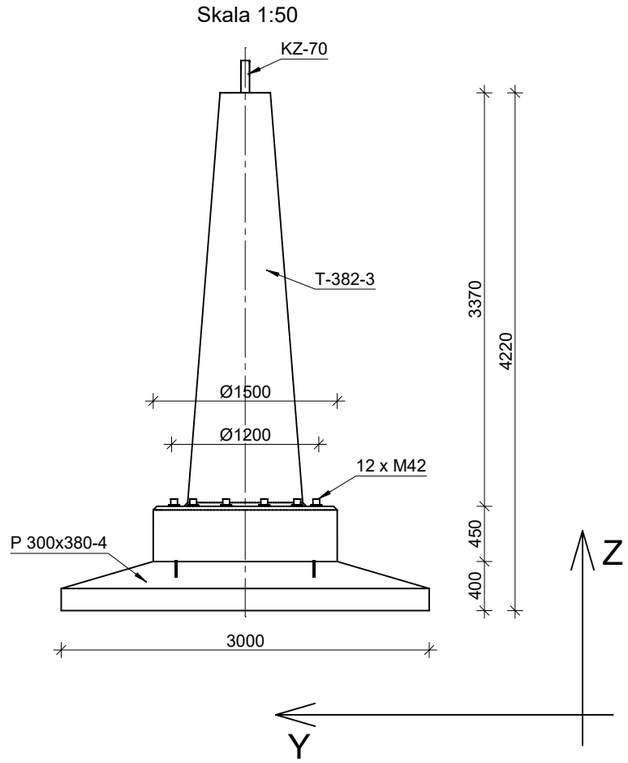

PROJEKTOWANE WARTOŚCI OBLICZENIOWE SIŁ

WYRYWANIE	V_z = 1400 kN	H_x = 140 kN H_y = 110 kN
WCISKANIE	V_z = 1650 kN	H_x = 165 kN H_y = 130 kN

UWAGI:

1. Przedstawione wartości sił określają nośności fundamentu (STR). Określenie nośności podłoża gruntowego (GEO) na docisk i wyrywanie z uwzględnieniem wyporu wody gruntowej należy weryfikować indywidualnie lub skontaktować się z biurem projektowym zakładu prefabrykacji w celu weryfikacji nośności dla ustalonych warunków gruntowych.
2. Nieznaczne przekroczenie wartości jednej z dwóch sił wewnętrznych: siły osiowej lub momentu zginającego nie wyklucza fundamentu z użytku. W takiej sytuacji zaleca się kontakt z biurem projektowym zakładu prefabrykacji: nośność elementu zależy od stosunku momentu zginającego i siły osiowej (obwiednia N-M).

PARAMETRY KOTWY:

grubość kotwy - 70 mm
szerokość kotwy - 200 mm
średnica otworu - 92 mm

UWAGI:

1. Projekt sworznia nie jest częścią opracowania. Należy go zaprojektować indywidualnie.
2. Otwory ze szpilkami wypełnić zaprawą montażową, np. Ceresit CX15.

ZESTAWIENIE MATERIAŁOWE

FUNDAMENT PREFABRYKOWANY EC SF WPŻ 300x380-4/422 [KZ-70]	OBJĘTOŚĆ BETONU [m³]	MASA CAŁKOWITA [kg]
TRZON T-382-3	2,05	5258,0
PŁYTA P 300x380-4	3,38	8335,8*
	RAZEM	13593,8* kg

*W przypadku płyty ściętej w narożach masa zbrojenia jest mniejsza o ok. 5,5 kg, a masa betonu o ok. 65 kg.

PRZEKRÓJ C-C

Skala 1:50

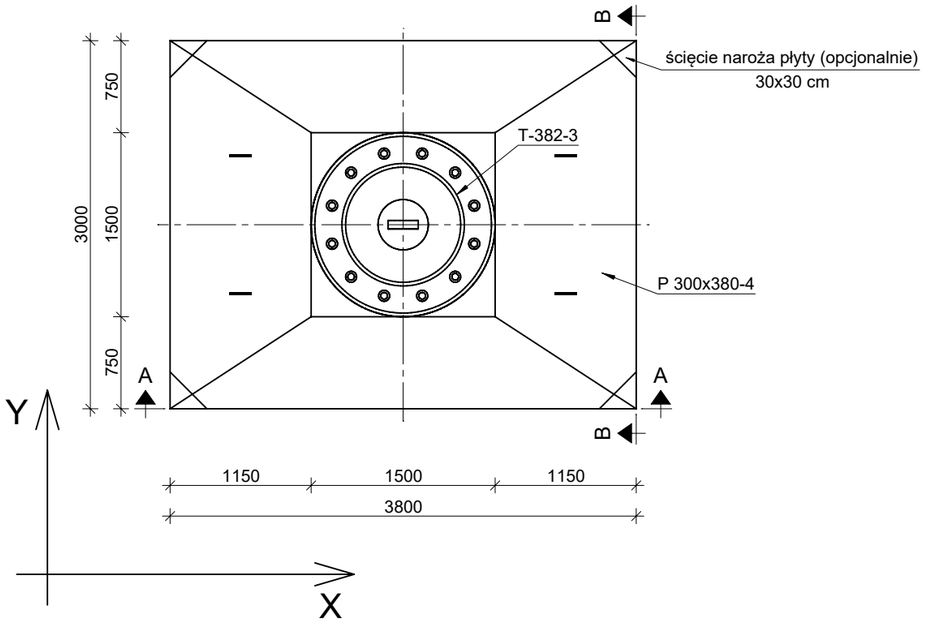

WIDOK AKSONOMETRYCZNY

Skala 1:50

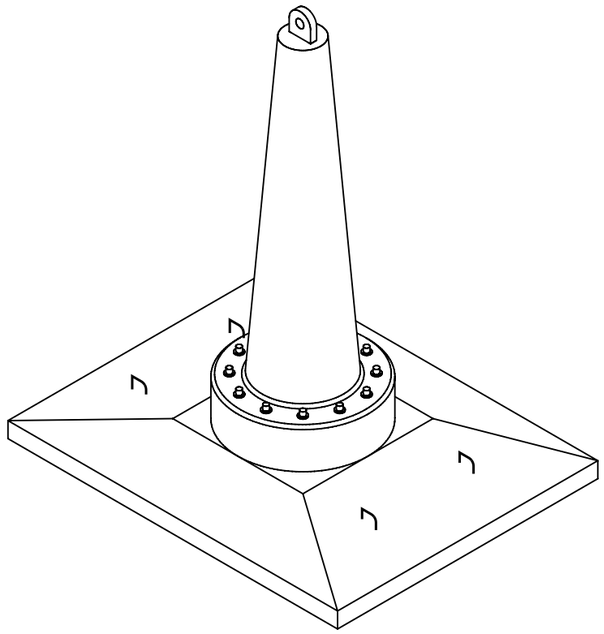

BETON: C30/37
STAL ZBROJENIOWA: B500SP
STAL KONSTRUKCYJNA: S355J2

WPŻ ELBUD Gdańsk

ZAKŁAD PREFABRYKACJI:
WPŻ ELBUD GDAŃSK
Owśnice 1
83-407 Łubiana
e-mail: biuro@elbud.gdansk.pl
NIP: 5911695305
elbudgdańsk.pl

MAŁRO PROJEKT

BIURO PROJEKTOWE:
Małro Projekt sp. z o.o.
ul. Nieznanego Żołnierza 26m
41-922 Radzionków (woj. śląskie)
e-mail: biuro@malroprojekt.pl
NIP: 6452584965
www.malroprojekt.pl

TYTUŁ:	**FUNDAMENTY PREFABRYKOWANE 400 kV**
NUMER PROJEKTU:	-

ZESPÓŁ PROJEKTOWY

PROJEKTANT: mgr inż. Dawid Milimąka
SLK/0387/PWBKb/22

TYTUŁ RYSUNKU:
Schemat złożeniowy fundamentu EC SF WPŻ 300x380-4/422

NUMER RYSUNKU:
EC SF WPŻ 300x380-4/422 [KZ-70]

FAZA PROJEKTU:	PROJEKT WARSZTATOWY
SKALA:	1:50

PRZEKRÓJ A-A
Skala 1:50

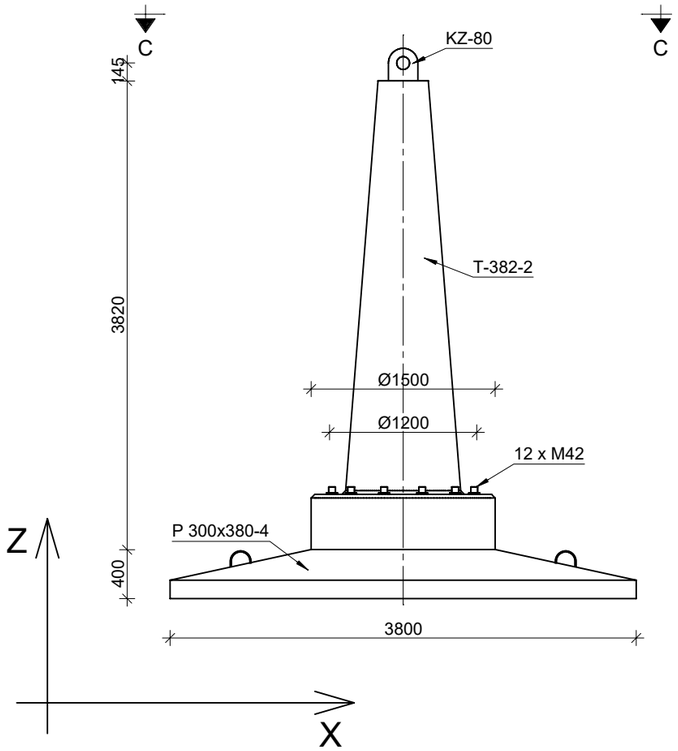

PRZEKRÓJ B-B
Skala 1:50

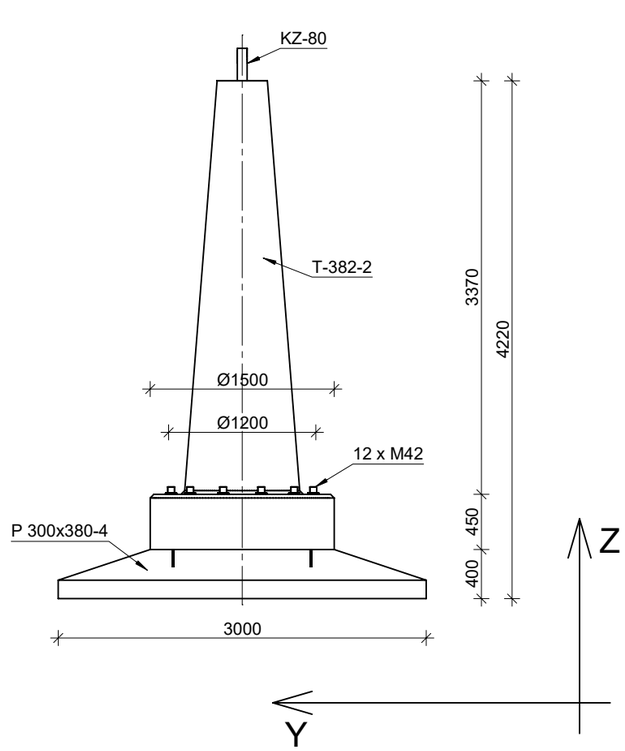

PROJEKTOWANE WARTOŚCI OBLICZENIOWE SIŁ		
WYRYWANIE	V_z = 1650 kN	H_x = 165 kN H_y = 130 kN
WCISKANIE	V_z = 2000 kN	H_x = 200 kN H_y = 160 kN

UWAGI:

1. Przedstawione wartości sił określają nośności fundamentu (STR). Określenie nośności podłoża gruntowego (GEO) na docisk i wyrywanie z uwzględnieniem wyporu wody gruntowej należy weryfikować indywidualnie lub skontaktować się z biurem projektowym zakładu prefabrykacji w celu weryfikacji nośności dla ustalonych warunków gruntowych.
2. Nieznaczne przekroczenie wartości jednej z dwóch sił wewnętrznych: siły osiowej lub momentu zginającego nie wyklucza fundamentu z użytku. W takiej sytuacji zaleca się kontakt z biurem projektowym zakładu prefabrykacji: nośność elementu zależy od stosunku momentu zginającego i siły osiowej (obwiednia N-M).

PARAMETRY KOTWY:

grubość kotwy - 80 mm
szerokość kotwy - 240 mm
średnica otworu - 105 mm

UWAGI:

1. Projekt sworznia nie jest częścią opracowania. Należy go zaprojektować indywidualnie.
2. Otwory ze szpilkami wypełnić zaprawą montażową, np. Ceresit CX15.

ZESTAWIENIE MATERIAŁOWE		
FUNDAMENT PREFABRYKOWANY EC SF WPŻ 300x380-4/422 [KZ-80]	OBJĘTOŚĆ BETONU [m³]	MASA CAŁKOWITA [kg]
TRZON T-382-2	2,05	5274,7
PŁYTA P 300x380-4	3,38	8335,8*
	RAZEM	13610,5* kg

*W przypadku płyty ściętej w narożach masa zbrojenia jest mniejsza o ok. 5,5 kg, a masa betonu o ok. 65 kg.

PRZEKRÓJ C-C
Skala 1:50

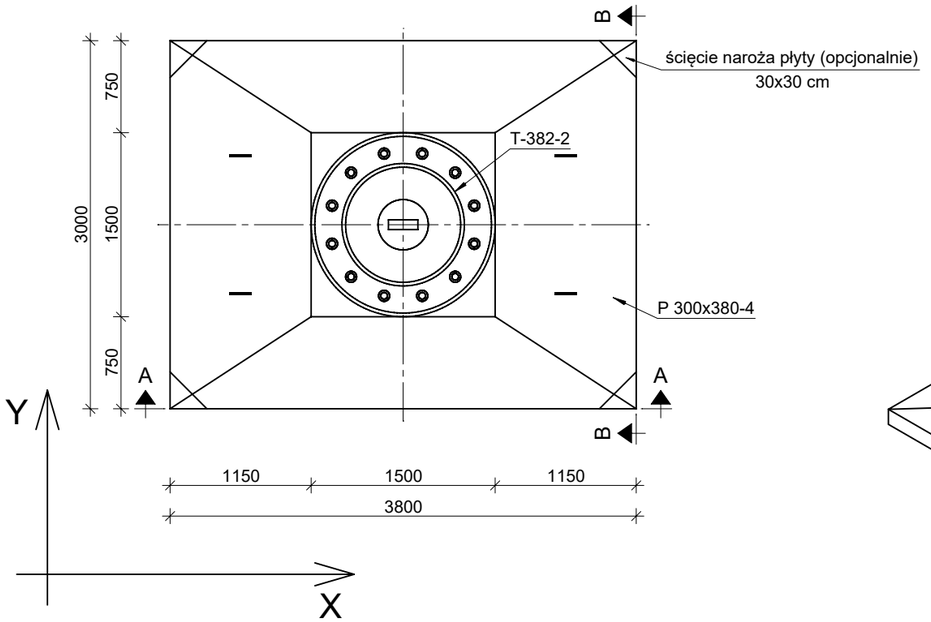

WIDOK AKSONOMETRYCZNY
Skala 1:50

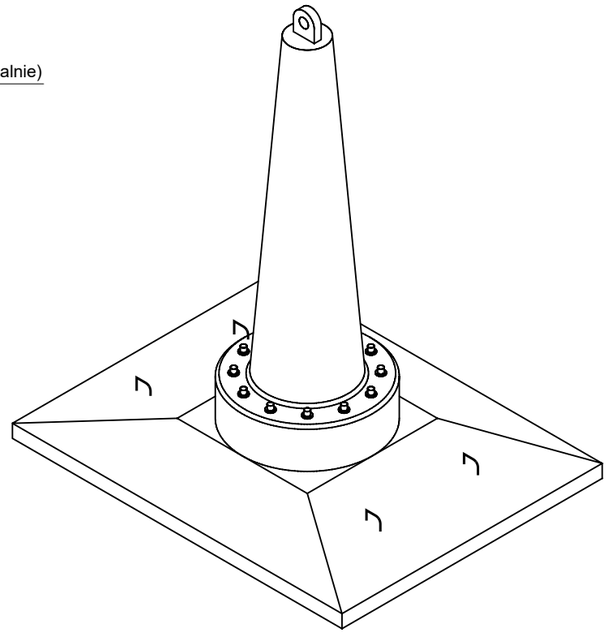

BETON: C30/37
STAL ZBROJENIOWA: B500SP
STAL KONSTRUKCYJNA: S355J2

WPŻ ELBUD Gdańsk

ZAKŁAD PREFABRYKACJI:
WPŻ ELBUD GDAŃSK
Owśnice 1
83-407 Łubiana
e-mail: biuro@elbud.gdansk.pl
NIP: 5911695305
elbudgdańsk.pl

MAŁRO PROJEKT

BIURO PROJEKTOWE:
Małro Projekt sp. z o.o.
ul. Nieznanego Żołnierza 26m
41-922 Radzionków (woj. śląskie)
e-mail: biuro@malroprojekt.pl
NIP: 6452584965
www.malroprojekt.pl

TYTUŁ:	**FUNDAMENTY PREFABRYKOWANE 400 kV**
NUMER PROJEKTU:	-

ZESPÓŁ PROJEKTOWY

PROJEKTANT: mgr inż. Dawid Milimąka
SLK/0387/PWBKb/22

TYTUŁ RYSUNKU:
Schemat złożeniowy fundamentu EC SF WPŻ 300x380-4/422

NUMER RYSUNKU:
EC SF WPŻ 300x380-4/422 [KZ-80]

FAZA PROJEKTU:	PROJEKT WARSZTATOWY
SKALA:	1:50

PROJEKTOWANE WARTOŚCI OBLICZENIOWE SIŁ

WYRYWANIE	V_z = 1126 kN	H_x = 121 kN H_y = 87 kN
WCISKANIE	V_z = 1355 kN	H_x = 145 kN H_y = 102 kN

UWAGI:

1. Przedstawione wartości sił określają nośności fundamentu (STR). Określenie nośności podłoża gruntowego (GEO) na docisk i wyrywanie z uwzględnieniem wyporu wody gruntowej należy weryfikować indywidualnie lub skontaktować się z biurem projektowym zakładu prefabrykacji w celu weryfikacji nośności dla ustalonych warunków gruntowych.
2. Nieznaczne przekroczenie wartości jednej z dwóch sił wewnętrznych: siły osiowej lub momentu zginającego nie wyklucza fundamentu z użytku. W takiej sytuacji zaleca się kontakt z biurem projektowym zakładu prefabrykacji: nośność elementu zależy od stosunku momentu zginającego i siły osiowej (obwiednia N-M).

PRZEKRÓJ A-A

Skala 1:50

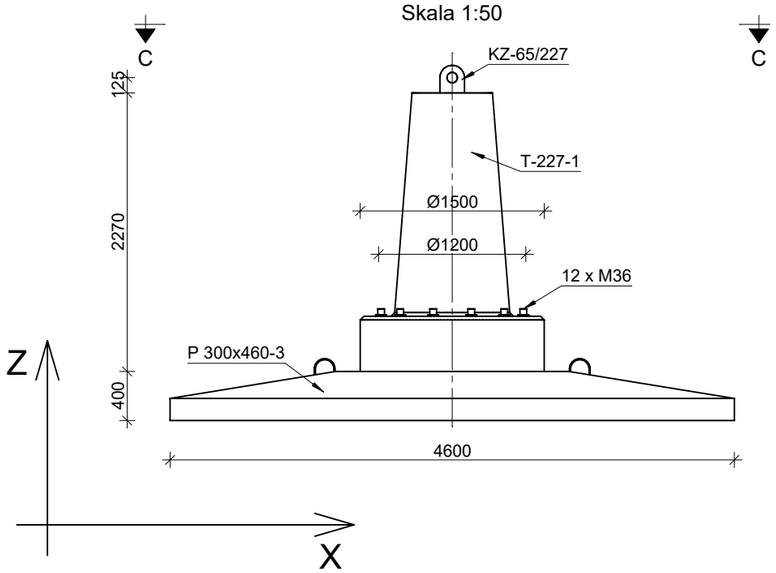

PRZEKRÓJ B-B

Skala 1:50

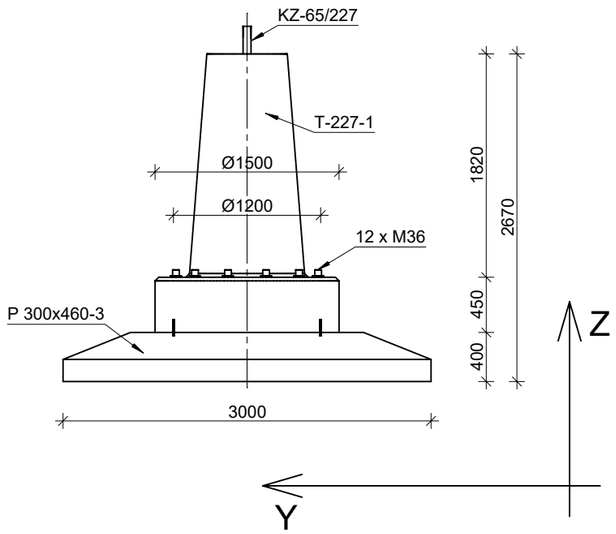

PARAMETRY KOTWY:

grubość kotwy - 65 mm
szerokość kotwy - 200 mm
średnica otworu - 85 mm

UWAGI:

1. Projekt sworznia nie jest częścią opracowania. Należy go zaprojektować indywidualnie.
2. Otwory ze szpilkami wypełnić zaprawą montażową, np. Ceresit CX15.

ZESTAWIENIE MATERIAŁOWE

FUNDAMENT PREFABRYKOWANY EC SF WPŻ 300x460-3/267 [KZ-65/227]	OBJĘTOŚĆ BETONU [m^3]	MASA CAŁKOWITA [kg]
TRZON T-227-1	1,72	4305,9
PŁYTA P 300x460-3	4,28	10453,0
	RAZEM	14758,9 kg

PRZEKRÓJ C-C

Skala 1:50

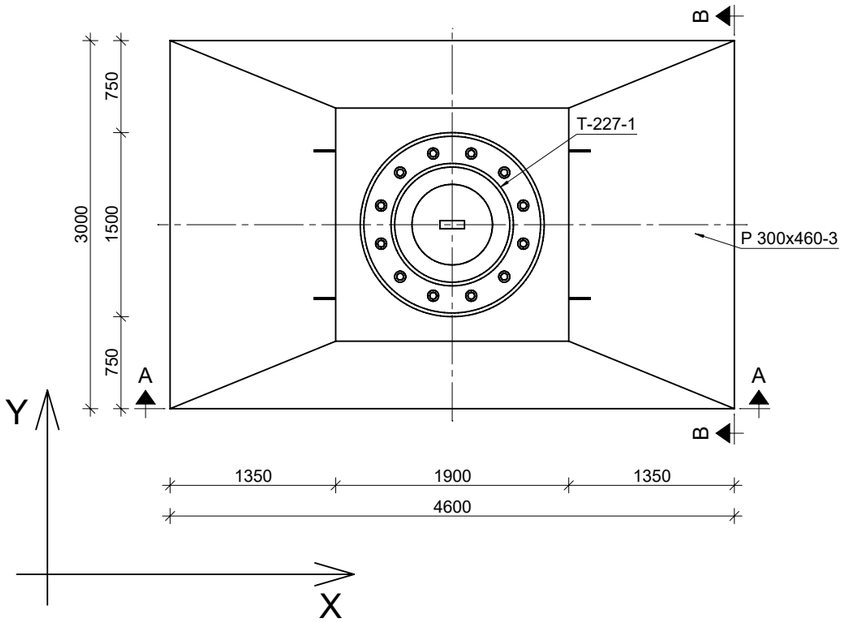

WIDOK AKSONOMETRYCZNY

Skala 1:50

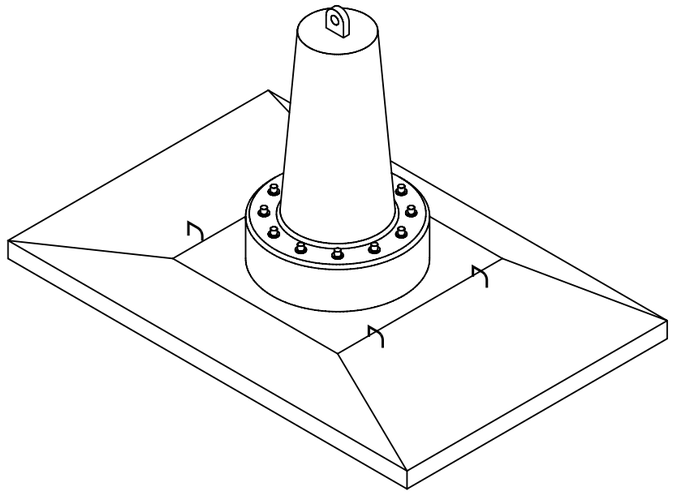

BETON: C30/37
STAL ZBROJENIOWA: B500SP
STAL KONSTRUKCYJNA: S355J2

WPŻ ELBUD Gdańsk

ZAKŁAD PREFABRYKACJI:
WPŻ ELBUD GDAŃSK
Owśnice 1
83-407 Łubiana
e-mail: biuro@elbud.gdansk.pl
NIP: 5911695305
elbudgdańsk.pl

MAŁRO PROJEKT

BIURO PROJEKTOWE:
Małro Projekt sp. z o.o.
ul. Nieznanego Żołnierza 26m
41-922 Radzionków (woj. śląskie)
e-mail: biuro@malroprojekt.pl
NIP: 6452584965
www.malroprojekt.pl

TYTUŁ:	**FUNDAMENTY PREFABRYKOWANE 400 kV**
NUMER PROJEKTU:	-
ZESPÓŁ PROJEKTOWY	
PROJEKTANT:	mgr inż. Dawid Milimąka SLK/0387/PWBKb/22
TYTUŁ RYSUNKU:	**Schemat złożeniowy fundamentu EC SF WPŻ 300x460-3/267**
NUMER RYSUNKU:	**EC SF WPŻ 300x460-3/267 [KZ-65/227]**
FAZA PROJEKTU:	PROJEKT WARSZTATOWY
SKALA:	1:50

PRZEKRÓJ A-A
Skala 1:50

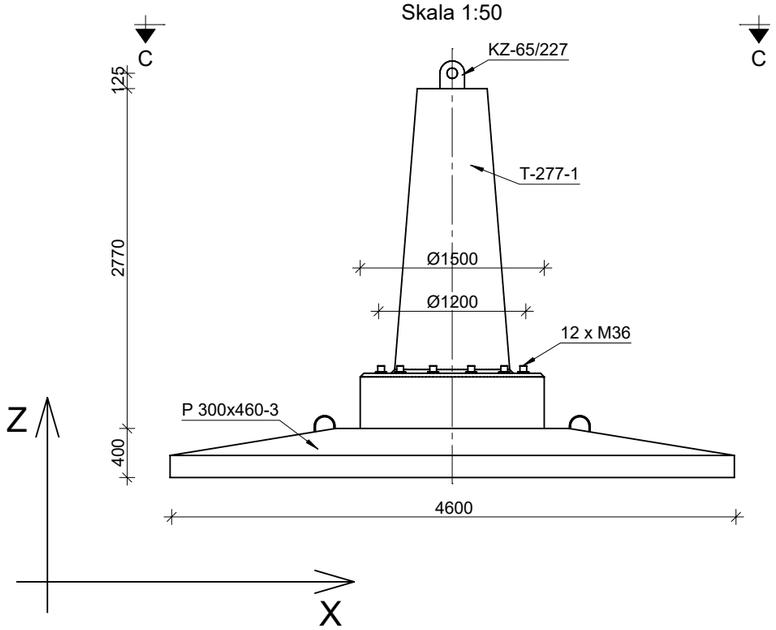

PRZEKRÓJ B-B
Skala 1:50

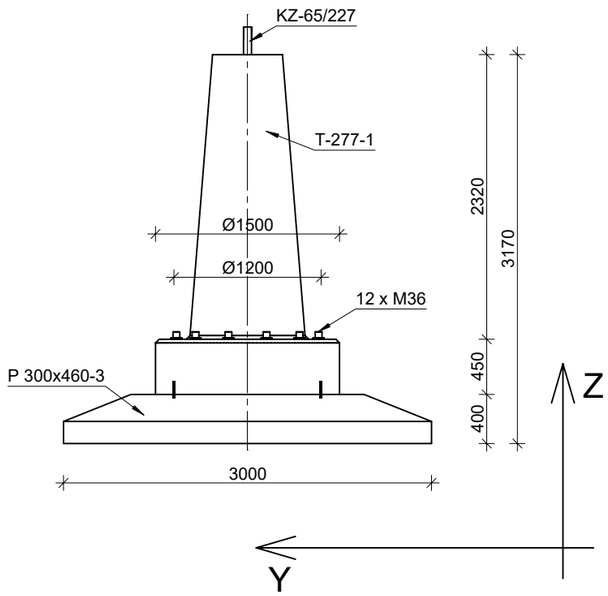

PROJEKTOWANE WARTOŚCI OBLICZENIOWE SIŁ		
WYRYWANIE	V_z = 1126 kN	H_x = 121 kN H_y = 87 kN
WCISKANIE	V_z = 1355 kN	H_x = 145 kN H_y = 102 kN

UWAGI:

1. Przedstawione wartości sił określają nośności fundamentu (STR). Określenie nośności podłoża gruntowego (GEO) na docisk i wyrywanie z uwzględnieniem wyporu wody gruntowej należy weryfikować indywidualnie lub skontaktować się z biurem projektowym zakładu prefabrykacji w celu weryfikacji nośności dla ustalonych warunków gruntowych.
2. Nieznaczne przekroczenie wartości jednej z dwóch sił wewnętrznych: siły osiowej lub momentu zginającego nie wyklucza fundamentu z użytku. W takiej sytuacji zaleca się kontakt z biurem projektowym zakładu prefabrykacji: nośność elementu zależy od stosunku momentu zginającego i siły osiowej (obwiednia N-M).

PARAMETRY KOTWY:

grubość kotwy - 65 mm
szerokość kotwy - 200 mm
średnica otworu - 85 mm

UWAGI:

1. Projekt sworznia nie jest częścią opracowania. Należy go zaprojektować indywidualnie.
2. Otwory ze szpilkami wypełnić zaprawą montażową, np. Ceresit CX15.

ZESTAWIENIE MATERIAŁOWE		
FUNDAMENT PREFABRYKOWANY EC SF WPŻ 300x460-3/317 [KZ-65/227]	OBJĘTOŚĆ BETONU [m^3]	MASA CAŁKOWITA [kg]
TRZON T-277-1	1,86	4629,9
PŁYTA P 300x460-3	4,28	10453,0
	RAZEM	15082,9 kg

PRZEKRÓJ C-C
Skala 1:50

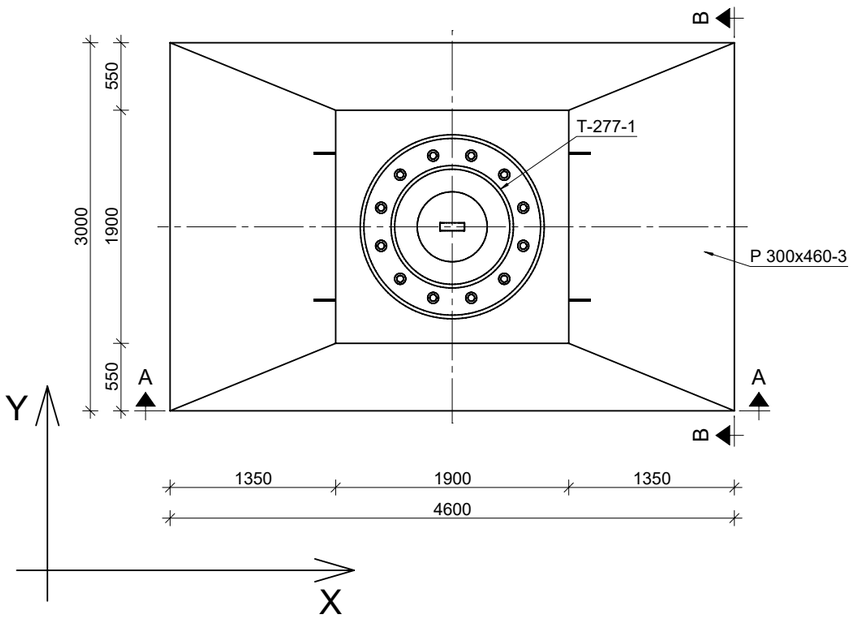

WIDOK AKSONOMETRYCZNY
Skala 1:50

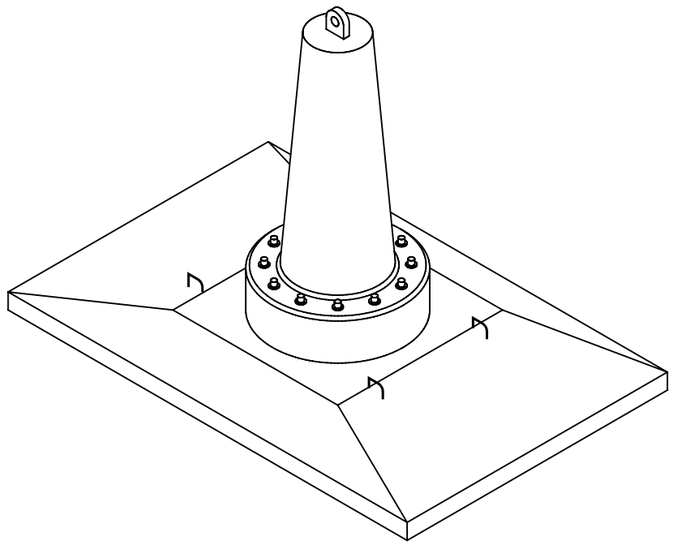

BETON: C30/37
STAL ZBROJENIOWA: B500SP
STAL KONSTRUKCYJNA: S355J2

WPŻ ELBUD Gdańsk

ZAKŁAD PREFABRYKACJI:
WPŻ ELBUD GDAŃSK
Owśnice 1
83-407 Łubiana
e-mail: biuro@elbud.gdansk.pl
NIP: 5911695305
elbudgdańsk.pl

MAŁRO PROJEKT

BIURO PROJEKTOWE:
Małro Projekt sp. z o.o.
ul. Nieznanego Żołnierza 26m
41-922 Radzionków (woj. śląskie)
e-mail: biuro@malroprojekt.pl
NIP: 6452584965
www.malroprojekt.pl

TYTUŁ:	**FUNDAMENTY PREFABRYKOWANE 400 kV**
NUMER PROJEKTU:	-
ZESPÓŁ PROJEKTOWY	
PROJEKTANT:	mgr inż. Dawid Milimąka SLK/0387/PWBKb/22
TYTUŁ RYSUNKU:	**Schemat złożeniowy fundamentu EC SF WPŻ 300x460-3/317**
NUMER RYSUNKU:	**EC SF WPŻ 300x460-3/317 [KZ-65/277]**
FAZA PROJEKTU:	PROJEKT WARSZTATOWY
SKALA:	1:50

PRZEKRÓJ A-A
Skala 1:50

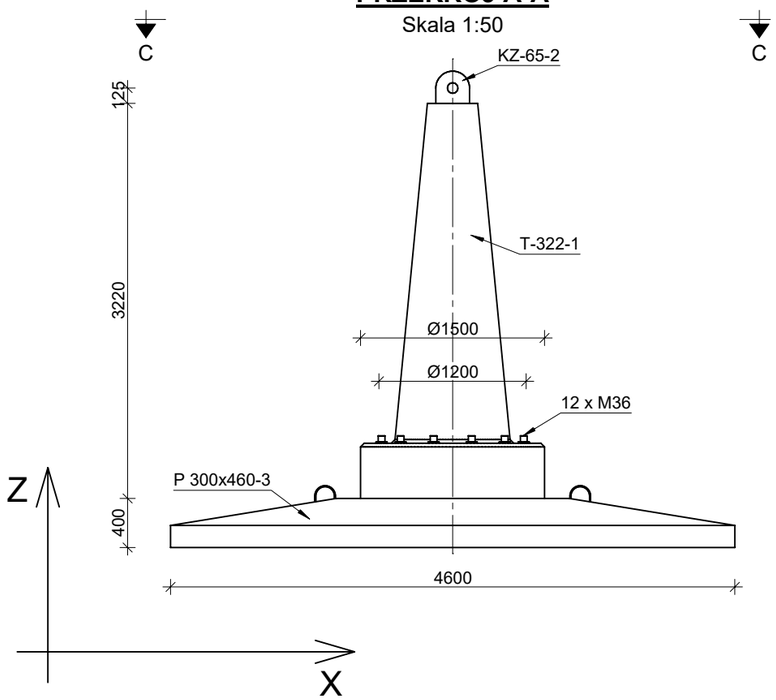

PRZEKRÓJ B-B
Skala 1:50

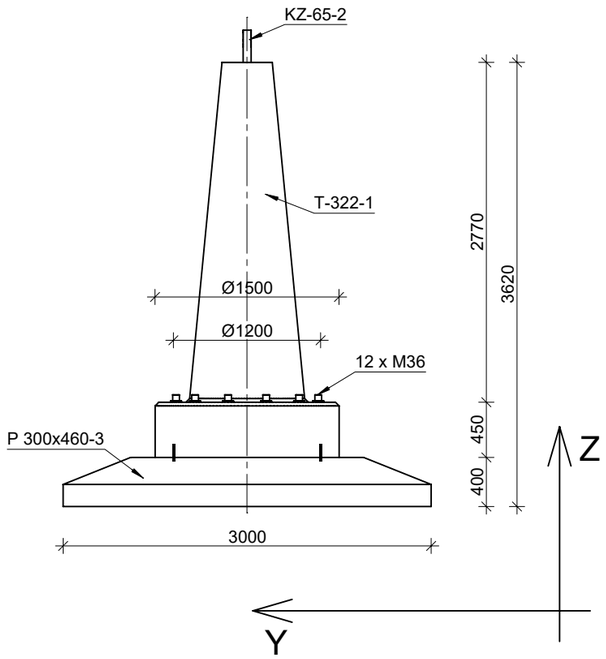

PROJEKTOWANE WARTOŚCI OBLICZENIOWE SIŁ		
WYRYWANIE	V_z = 1126 kN	H_x = 121 kN H_y = 87 kN
WCISKANIE	V_z = 1355 kN	H_x = 145 kN H_y = 102 kN

UWAGI:

1. Przedstawione wartości sił określają nośności fundamentu (STR). Określenie nośności podłoża gruntowego (GEO) na docisk i wyrywanie z uwzględnieniem wyporu wody gruntowej należy weryfikować indywidualnie lub skontaktować się z biurem projektowym zakładu prefabrykacji w celu weryfikacji nośności dla ustalonych warunków gruntowych.
2. Nieznaczne przekroczenie wartości jednej z dwóch sił wewnętrznych: siły osiowej lub momentu zginającego nie wyklucza fundamentu z użytku. W takiej sytuacji zaleca się kontakt z biurem projektowym zakładu prefabrykacji: nośność elementu zależy od stosunku momentu zginającego i siły osiowej (obwiednia N-M).

PARAMETRY KOTWY:

grubość kotwy - 65 mm
szerokość kotwy - 200 mm
średnica otworu - 85 mm

UWAGI:

1. Projekt sworznia nie jest częścią opracowania. Należy go zaprojektować indywidualnie.
2. Otwory ze szpilkami wypełnić zaprawą montażową, np. Ceresit CX15.

ZESTAWIENIE MATERIAŁOWE		
FUNDAMENT PREFABRYKOWANY EC SF WPŻ 300x460-3/362 [KZ-65/227]	OBJĘTOŚĆ BETONU [m^3]	MASA CAŁKOWITA [kg]
TRZON T-322-1	1,82	4587,2
PŁYTA P 300x460-3	4,28	10453,0
	RAZEM	15040,2 kg

PRZEKRÓJ C-C
Skala 1:50

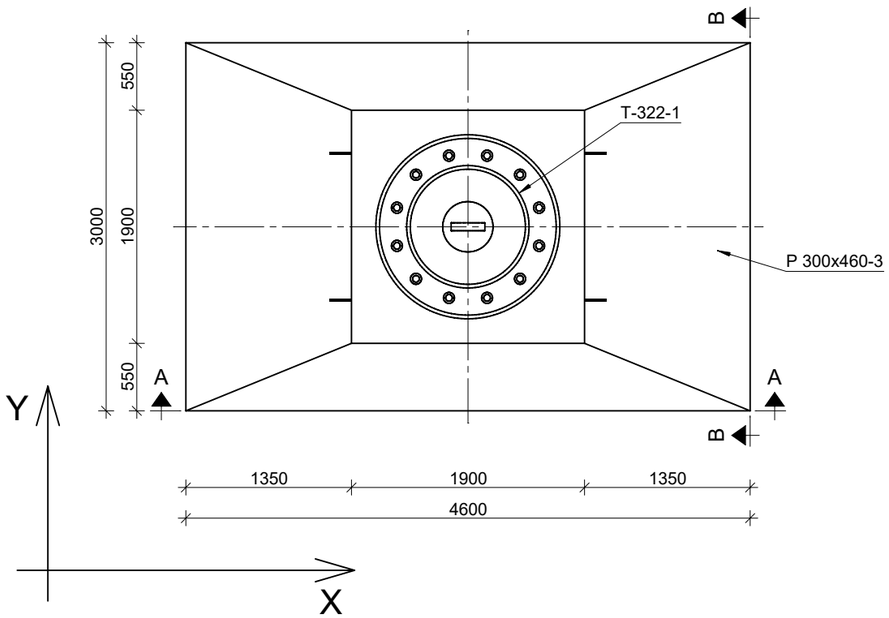

WIDOK AKSONOMETRYCZNY
Skala 1:50

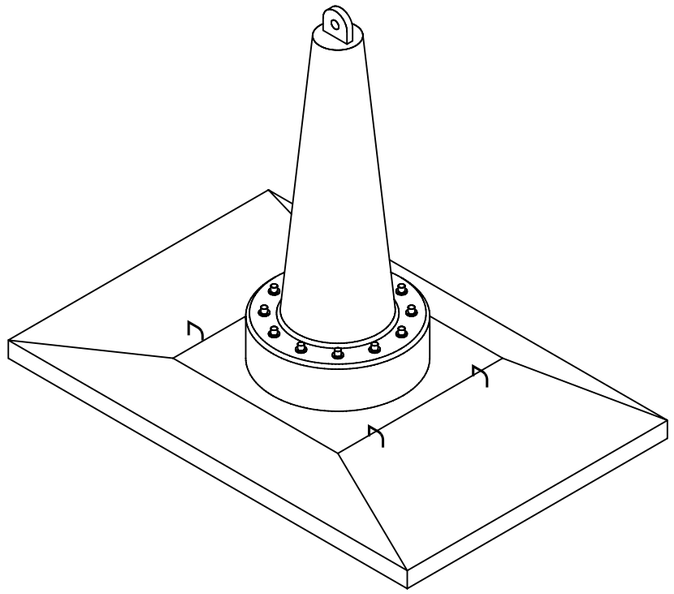

BETON: C30/37
STAL ZBROJENIOWA: B500SP
STAL KONSTRUKCYJNA: S355J2

WPŻ ELBUD Gdańsk

ZAKŁAD PREFABRYKACJI:
WPŻ ELBUD GDAŃSK
Owśnice 1
83-407 Łubiana
e-mail: biuro@elbud.gdansk.pl
NIP: 5911695305
elbudgdańsk.pl

MAŁRO PROJEKT

BIURO PROJEKTOWE:
Małro Projekt sp. z o.o.
ul. Nieznanego Żołnierza 26m
41-922 Radzionków (woj. śląskie)
e-mail: biuro@malroprojekt.pl
NIP: 6452584965
www.malroprojekt.pl

TYTUŁ:	**FUNDAMENTY PREFABRYKOWANE 400 kV**
NUMER PROJEKTU:	-
ZESPÓŁ PROJEKTOWY	
PROJEKTANT:	mgr inż. Dawid Milimąka SLK/0387/PWBKb/22
TYTUŁ RYSUNKU:	**Schemat złożeniowy fundamentu EC SF WPŻ 300x460-3/362**
NUMER RYSUNKU:	**EC SF WPŻ 300x460-3/362 [KZ-65-2]**
FAZA PROJEKTU:	PROJEKT WARSZTATOWY
SKALA:	1:50

PRZEKRÓJ A-A
Skala 1:50

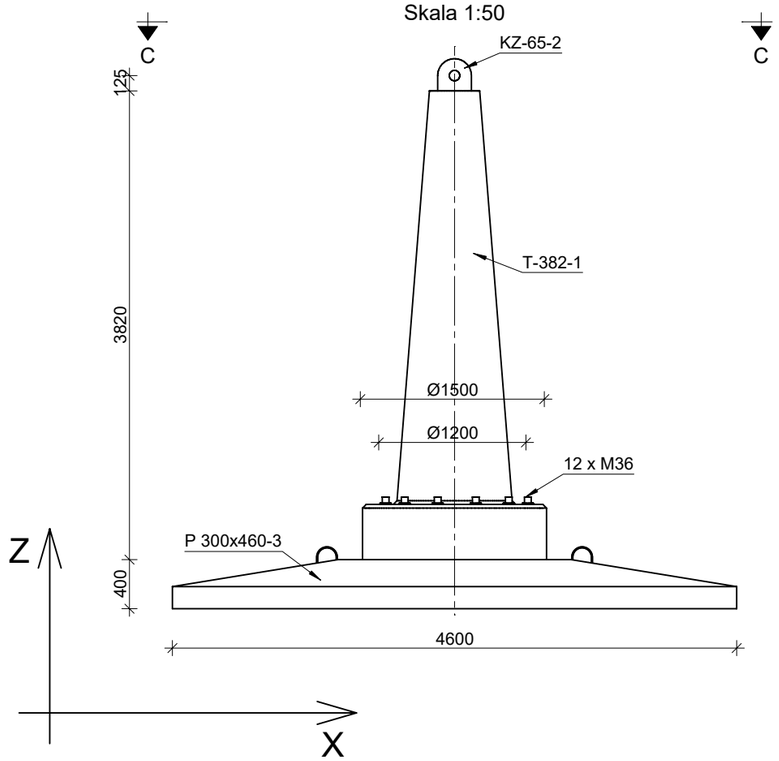

PRZEKRÓJ B-B
Skala 1:50

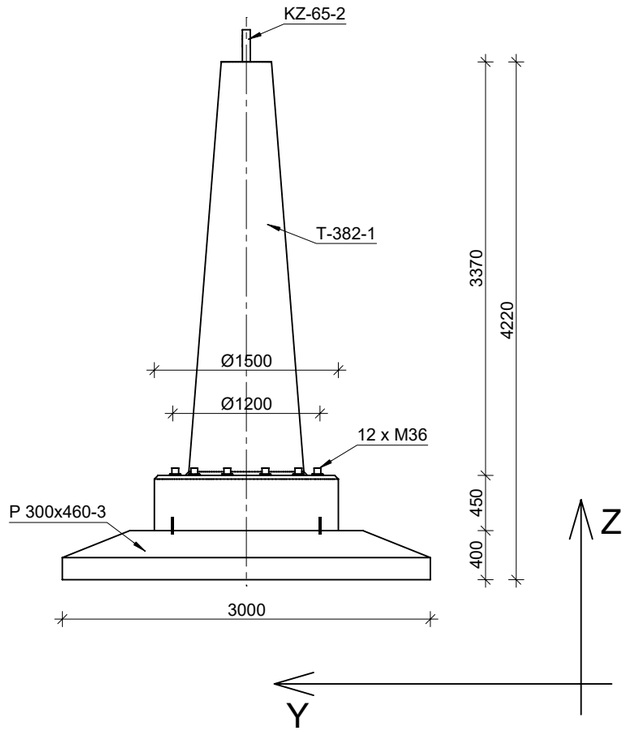

PRZEKRÓJ C-C
Skala 1:50

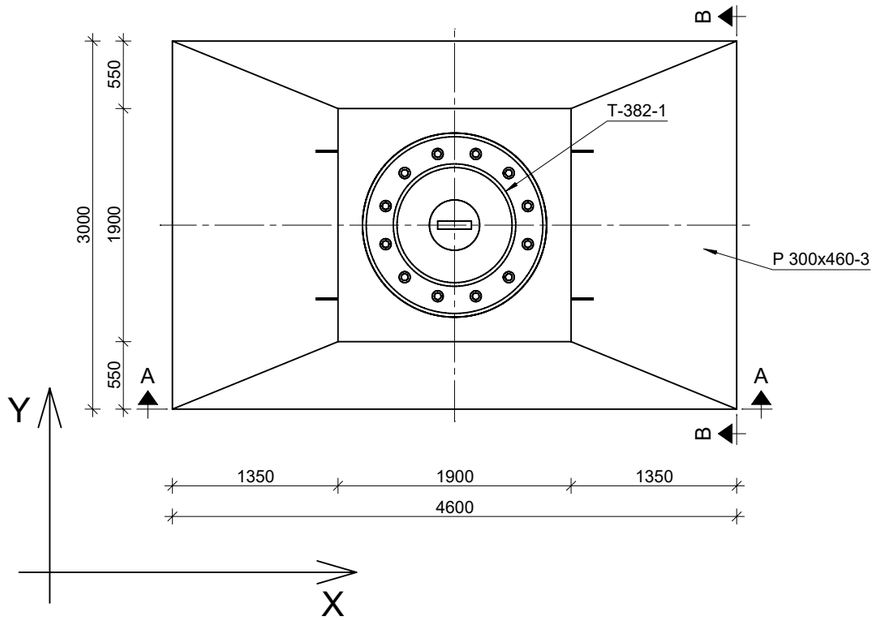

WIDOK AKSONOMETRYCZNY
Skala 1:50

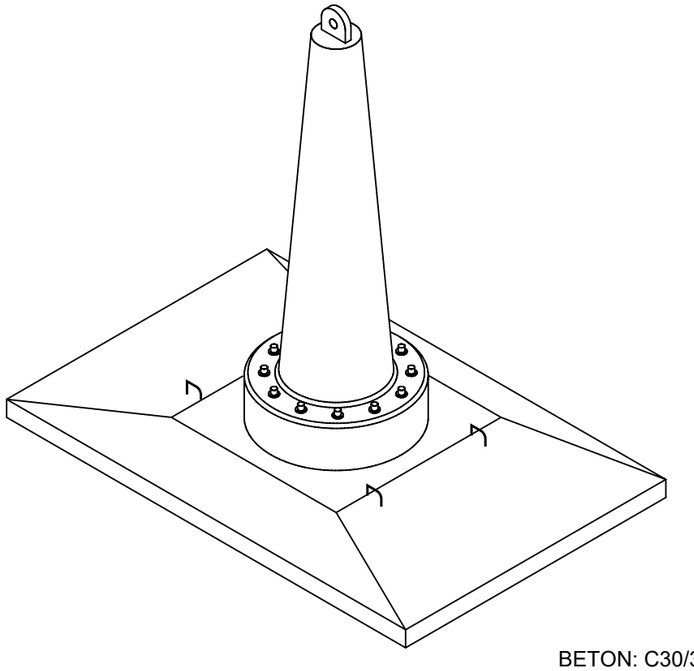

BETON: C30/37
STAL ZBROJENIOWA: B500SP
STAL KONSTRUKCYJNA: S355J2

PROJEKTOWANE WARTOŚCI OBLICZENIOWE SIŁ

WYRYWANIE	V_z = 1126 kN	H_x = 121 kN H_y = 87 kN
WCISKANIE	V_z = 1355 kN	H_x = 145 kN H_y = 102 kN

UWAGI:

1. Przedstawione wartości sił określają nośności fundamentu (STR). Określenie nośności podłoża gruntowego (GEO) na docisk i wyrywanie z uwzględnieniem wyporu wody gruntowej należy weryfikować indywidualnie lub skontaktować się z biurem projektowym zakładu prefabrykacji w celu weryfikacji nośności dla ustalonych warunków gruntowych.
2. Nieznaczne przekroczenie wartości jednej z dwóch sił wewnętrznych: siły osiowej lub momentu zginającego nie wyklucza fundamentu z użytku. W takiej sytuacji zaleca się kontakt z biurem projektowym zakładu prefabrykacji: nośność elementu zależy od stosunku momentu zginającego i siły osiowej (obwiednia N-M).

PARAMETRY KOTWY:

grubość kotwy - 65 mm
szerokość kotwy - 200 mm
średnica otworu - 85 mm

UWAGI:

1. Projekt sworznia nie jest częścią opracowania. Należy go zaprojektować indywidualnie.
2. Otwory ze szpilkami wypełnić zaprawą montażową, np. Ceresit CX15.

ZESTAWIENIE MATERIAŁOWE

FUNDAMENT PREFABRYKOWANY EC SF WPŻ 300x460-3/422 [KZ-65-2]	OBJĘTOŚĆ BETONU [m³]	MASA CAŁKOWITA [kg]
TRZON T-382-1	2,05	5142,2
PŁYTA P 300x460-3	4,28	10453,0
	RAZEM	15595,2 kg

WPŻ ELBUD Gdańsk

ZAKŁAD PREFABRYKACJI:
WPŻ ELBUD GDAŃSK
Owśnice 1
83-407 Łubiana
e-mail: biuro@elbud.gdansk.pl
NIP: 5911695305
elbudgdańsk.pl

MAŁRO PROJEKT

BIURO PROJEKTOWE:
Małro Projekt sp. z o.o.
ul. Nieznanego Żołnierza 26m
41-922 Radzionków (woj. śląskie)
e-mail: biuro@malroprojekt.pl
NIP: 6452584965
www.malroprojekt.pl

TYTUŁ:	**FUNDAMENTY PREFABRYKOWANE 400 kV**
NUMER PROJEKTU:	-

ZESPÓŁ PROJEKTOWY

PROJEKTANT: mgr inż. Dawid Milimąka
SLK/0387/PWBKb/22

TYTUŁ RYSUNKU:
Schemat złożeniowy fundamentu EC SF WPŻ 300x460-3/422

NUMER RYSUNKU:
EC SF WPŻ 300x460-3/422 [KZ-65-2]

FAZA PROJEKTU:	PROJEKT WARSZTATOWY
SKALA:	1:50

PRZEKRÓJ A-A
Skala 1:50

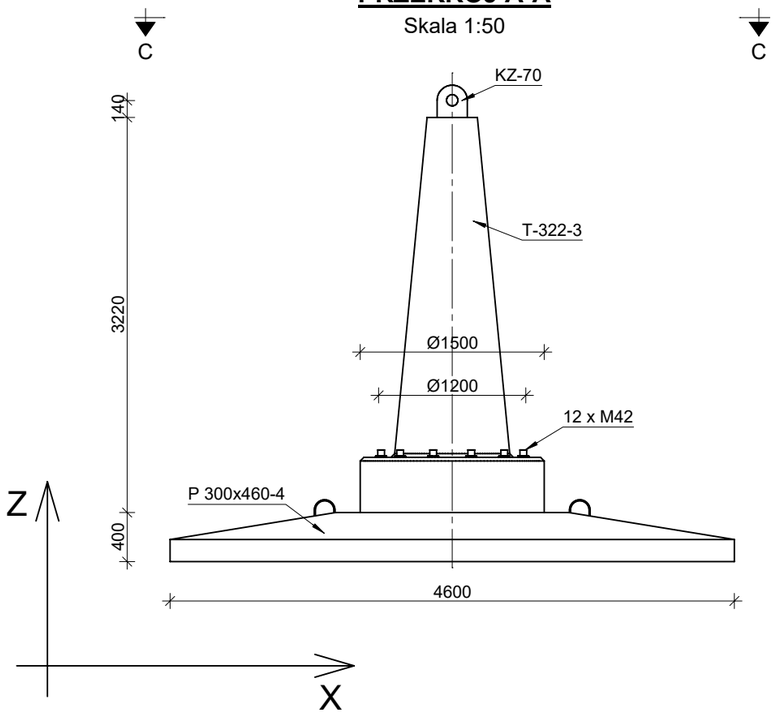

PRZEKRÓJ B-B
Skala 1:50

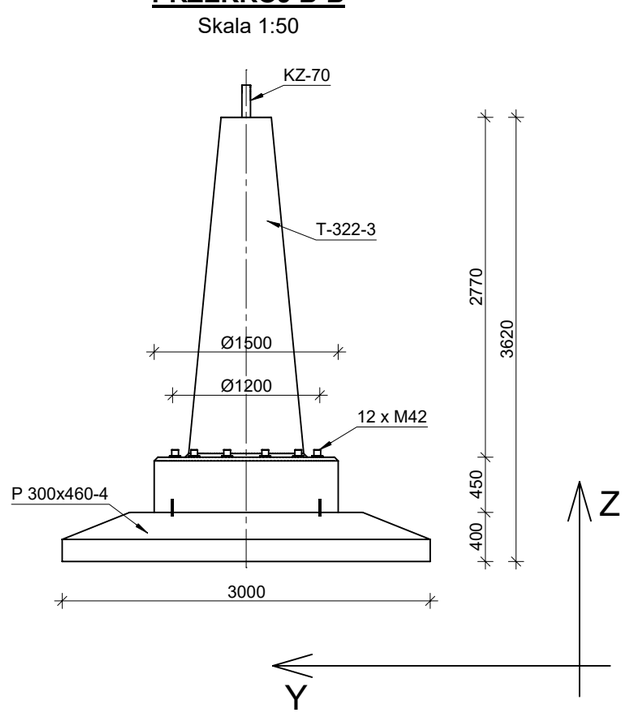

PROJEKTOWANE WARTOŚCI OBLICZENIOWE SIŁ		
WYRYWANIE	V_z = 1400 kN	H_x = 140 kN H_y = 110 kN
WCISKANIE	V_z = 1650 kN	H_x = 165 kN H_y = 130 kN

UWAGI:

1. Przedstawione wartości sił określają nośności fundamentu (STR). Określenie nośności podłoża gruntowego (GEO) na docisk i wyrywanie z uwzględnieniem wyporu wody gruntowej należy weryfikować indywidualnie lub skontaktować się z biurem projektowym zakładu prefabrykacji w celu weryfikacji nośności dla ustalonych warunków gruntowych.
2. Nieznaczne przekroczenie wartości jednej z dwóch sił wewnętrznych: siły osiowej lub momentu zginającego nie wyklucza fundamentu z użytku. W takiej sytuacji zaleca się kontakt z biurem projektowym zakładu prefabrykacji: nośność elementu zależy od stosunku momentu zginającego i siły osiowej (obwiednia N-M).

PARAMETRY KOTWY:

grubość kotwy - 70 mm
szerokość kotwy - 200 mm
średnica otworu - 92 mm

UWAGI:

1. Projekt sworznia nie jest częścią opracowania. Należy go zaprojektować indywidualnie.
2. Otwory ze szpilkami wypełnić zaprawą montażową, np. Ceresit CX15.

ZESTAWIENIE MATERIAŁOWE		
FUNDAMENT PREFABRYKOWANY EC SF WPŻ 300x460-4/362 [KZ-70]	OBJĘTOŚĆ BETONU [m³]	MASA CAŁKOWITA [kg]
TRZON T-322-3	1,82	4694,2
PŁYTA P 300x460-4	4,28	10556,9
	RAZEM	15251,1 kg

PRZEKRÓJ C-C
Skala 1:50

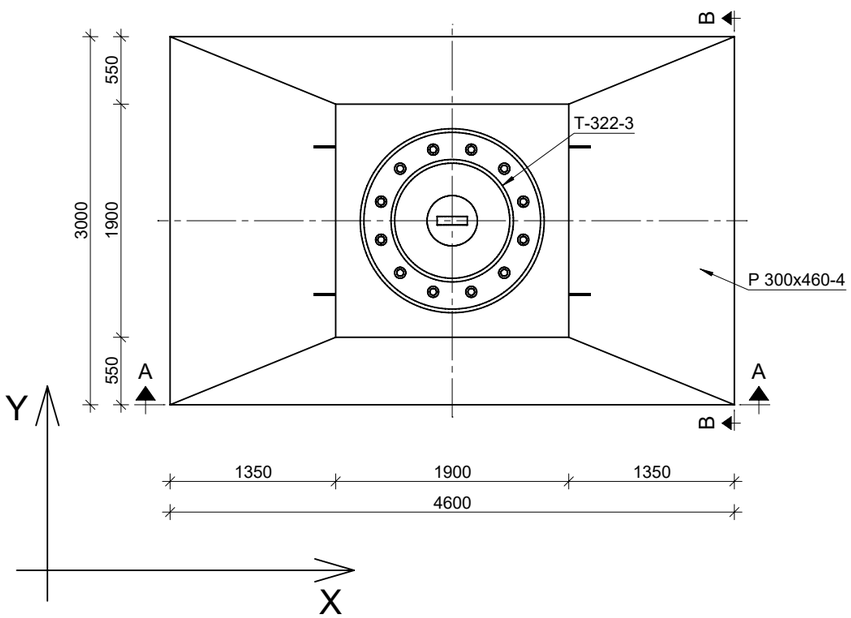

WIDOK AKSONOMETRYCZNY
Skala 1:50

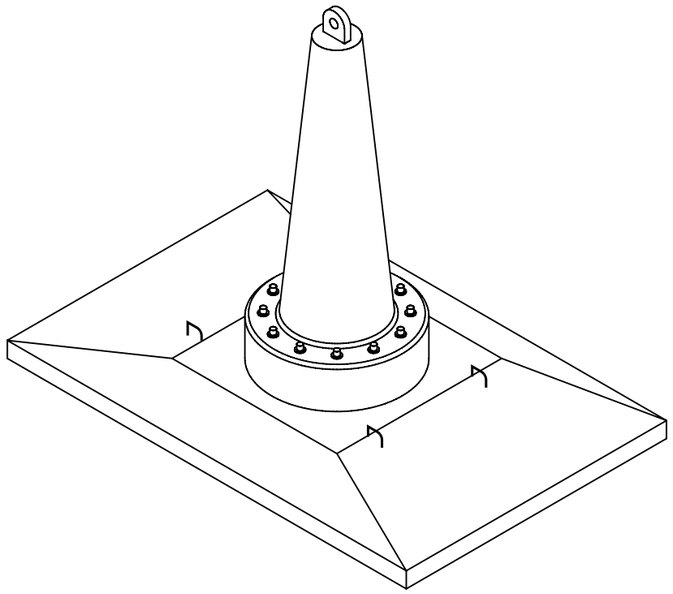

BETON: C30/37
STAL ZBROJENIOWA: B500SP
STAL KONSTRUKCYJNA: S355J2

WPŻ ELBUD Gdańsk

ZAKŁAD PREFABRYKACJI:
WPŻ ELBUD GDAŃSK
Owśnice 1
83-407 Łubiana
e-mail: biuro@elbud.gdansk.pl
NIP: 5911695305
elbudgdańsk.pl

MAŁRO PROJEKT

BIURO PROJEKTOWE:
Małro Projekt sp. z o.o.
ul. Nieznanego Żołnierza 26m
41-922 Radzionków (woj. śląskie)
e-mail: biuro@malroprojekt.pl
NIP: 6452584965
www.malroprojekt.pl

TYTUŁ:	**FUNDAMENTY PREFABRYKOWANE 400 kV**
NUMER PROJEKTU:	-
ZESPÓŁ PROJEKTOWY	
PROJEKTANT:	mgr inż. Dawid Milimąka SLK/0387/PWBKb/22
TYTUŁ RYSUNKU:	**Schemat złożeniowy fundamentu EC SF WPŻ 300x460-4/362**
NUMER RYSUNKU:	**EC SF WPŻ 300x460-4/362 [KZ-70]**
FAZA PROJEKTU:	PROJEKT WARSZTATOWY
SKALA:	1:50

PRZEKRÓJ A-A
Skala 1:50

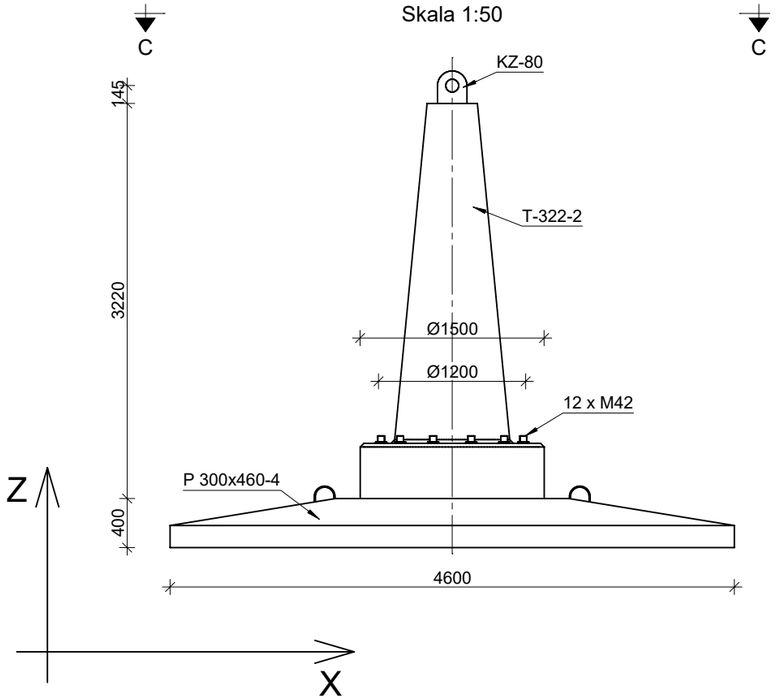

PRZEKRÓJ B-B
Skala 1:50

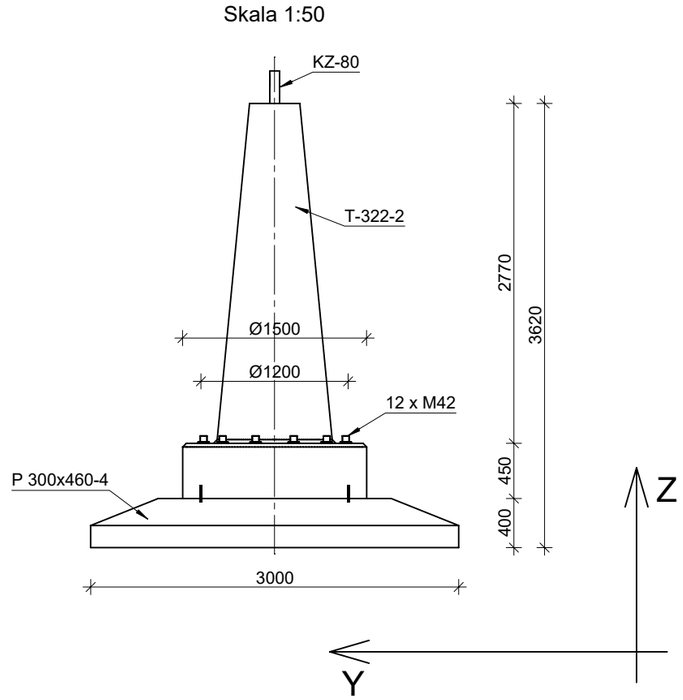

PROJEKTOWANE WARTOŚCI OBLICZENIOWE SIŁ		
WYRYWANIE	V_z = 1650 kN	H_x = 165 kN H_y = 130 kN
WCISKANIE	V_z = 2000 kN	H_x = 200 kN H_y = 160 kN

UWAGI:

1. Przedstawione wartości sił określają nośności fundamentu (STR). Określenie nośności podłoża gruntowego (GEO) na docisk i wyrywanie z uwzględnieniem wyporu wody gruntowej należy weryfikować indywidualnie lub skontaktować się z biurem projektowym zakładu prefabrykacji w celu weryfikacji nośności dla ustalonych warunków gruntowych.
2. Nieznaczne przekroczenie wartości jednej z dwóch sił wewnętrznych: siły osiowej lub momentu zginającego nie wyklucza fundamentu z użytku. W takiej sytuacji zaleca się kontakt z biurem projektowym zakładu prefabrykacji: nośność elementu zależy od stosunku momentu zginającego i siły osiowej (obwiednia N-M).

PARAMETRY KOTWY:

grubość kotwy - 80 mm
szerokość kotwy - 240 mm
średnica otworu - 105 mm

UWAGI:

1. Projekt sworznia nie jest częścią opracowania. Należy go zaprojektować indywidualnie.
2. Otwory ze szpilkami wypełnić zaprawą montażową, np. Ceresit CX15.

ZESTAWIENIE MATERIAŁOWE		
FUNDAMENT PREFABRYKOWANY EC SF WPŻ 300x460-4/362 [KZ-80]	OBJĘTOŚĆ BETONU [m³]	MASA CAŁKOWITA [kg]
TRZON T-322-2	1,82	4711,4
PŁYTA P 300x460-4	4,28	10556,9*
	RAZEM	15268,3* kg

PRZEKRÓJ C-C
Skala 1:50

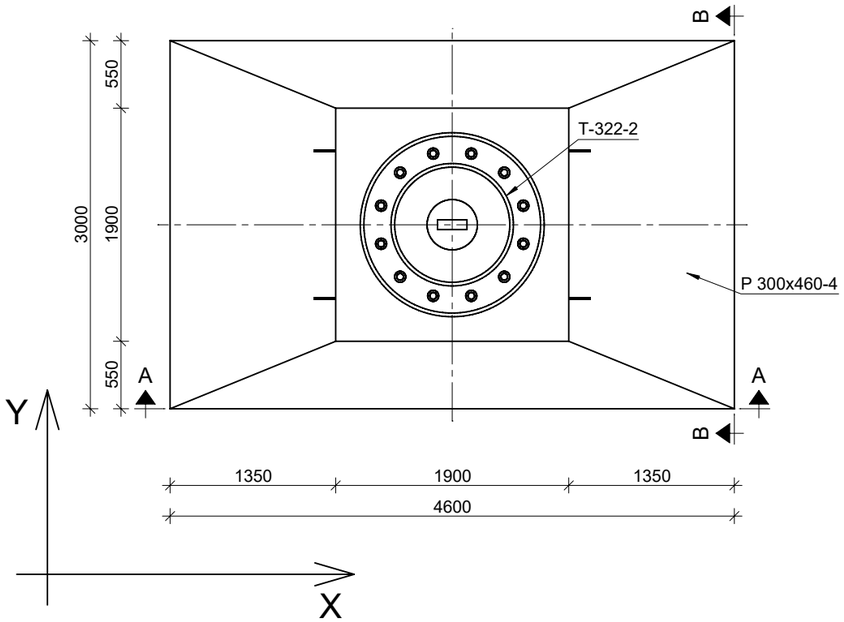

WIDOK AKSONOMETRYCZNY
Skala 1:50

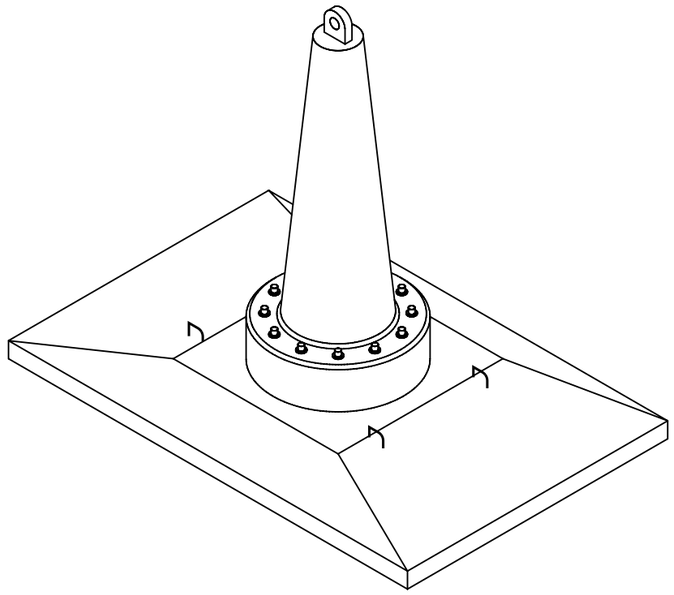

BETON: C30/37
STAL ZBROJENIOWA: B500SP
STAL KONSTRUKCYJNA: S355J2

WPŻ ELBUD Gdańsk

ZAKŁAD PREFABRYKACJI:
WPŻ ELBUD GDAŃSK
Owśnice 1
83-407 Łubiana
e-mail: biuro@elbud.gdansk.pl
NIP: 5911695305
elbudgdańsk.pl

MAŁRO PROJEKT

BIURO PROJEKTOWE:
Małro Projekt sp. z o.o.
ul. Nieznanego Żołnierza 26m
41-922 Radzionków (woj. śląskie)
e-mail: biuro@malroprojekt.pl
NIP: 6452584965
www.malroprojekt.pl

TYTUŁ:	**FUNDAMENTY PREFABRYKOWANE 400 kV**
NUMER PROJEKTU:	-
ZESPÓŁ PROJEKTOWY	
PROJEKTANT:	mgr inż. Dawid Milimąka SLK/0387/PWBKb/22
TYTUŁ RYSUNKU:	**Schemat złożeniowy fundamentu EC SF WPŻ 300x460-4/362**
NUMER RYSUNKU:	**EC SF WPŻ 300x460-4/362 [KZ-80]**
FAZA PROJEKTU:	PROJEKT WARSZTATOWY
SKALA:	1:50

PRZEKRÓJ A-A

Skala 1:50

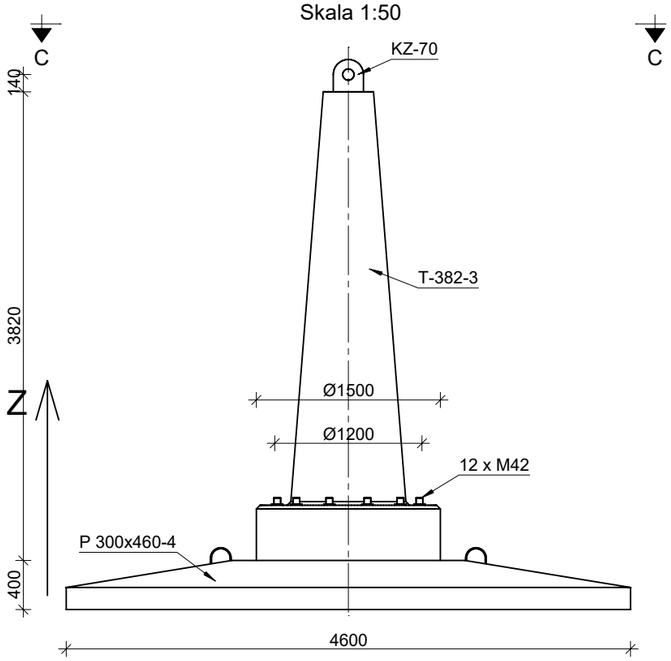

PRZEKRÓJ B-B

Skala 1:50

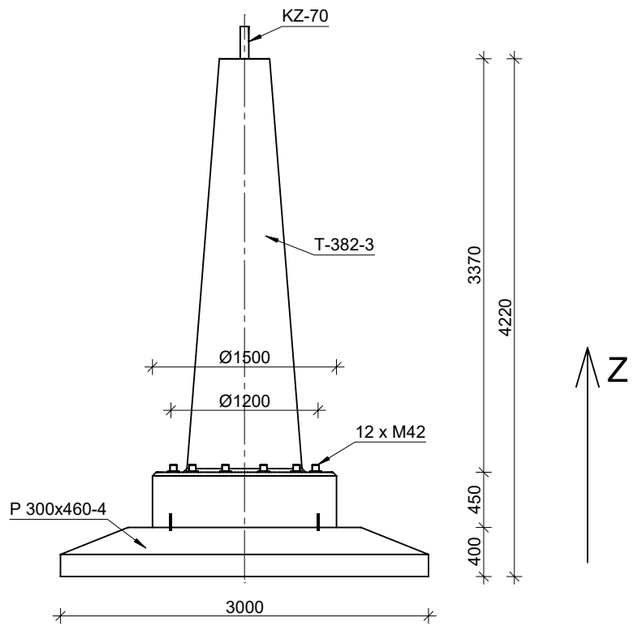

PROJEKTOWANE WARTOŚCI OBLICZENIOWE SIŁ

WYRYWANIE	V_z = 1400 kN	H_x = 140 kN H_y = 110 kN
WCISKANIE	V_z = 1650 kN	H_x = 165 kN H_y = 130 kN

UWAGI:

1. Przedstawione wartości sił określają nośności fundamentu (STR). Określenie nośności podłoża gruntowego (GEO) na docisk i wyrywanie z uwzględnieniem wyporu wody gruntowej należy weryfikować indywidualnie lub skontaktować się z biurem projektowym zakładu prefabrykacji w celu weryfikacji nośności dla ustalonych warunków gruntowych.
2. Nieznaczne przekroczenie wartości jednej z dwóch sił wewnętrznych: siły osiowej lub momentu zginającego nie wyklucza fundamentu z użytku. W takiej sytuacji zaleca się kontakt z biurem projektowym zakładu prefabrykacji: nośność elementu zależy od stosunku momentu zginającego i siły osiowej (obwiednia N-M).

PARAMETRY KOTWY:

grubość kotwy - 70 mm
szerokość kotwy - 200 mm
średnica otworu - 92 mm

UWAGI:

1. Projekt sworznia nie jest częścią opracowania. Należy go zaprojektować indywidualnie.
2. Otwory ze szpilkami wypełnić zaprawą montażową, np. Ceresit CX15.

ZESTAWIENIE MATERIAŁOWE

FUNDAMENT PREFABRYKOWANY EC SF WPŻ 300x460-4/422 [KZ-70]	OBJĘTOŚĆ BETONU [m³]	MASA CAŁKOWITA [kg]
TRZON T-382-3	2,05	5258,0
PŁYTA P 300x460-4	4,28	10556,9
	RAZEM	15814,9 kg

WIDOK AKSONOMETRYCZNY

Skala 1:50

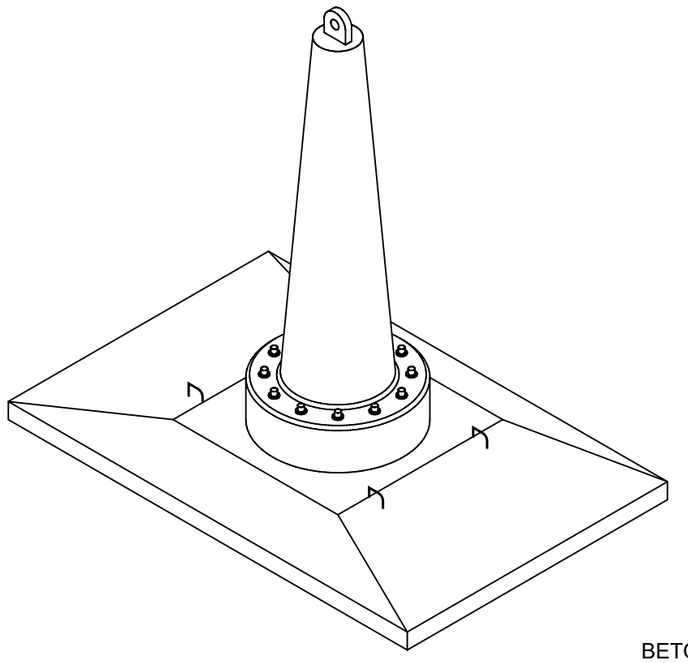

PRZEKRÓJ C-C

Skala 1:50

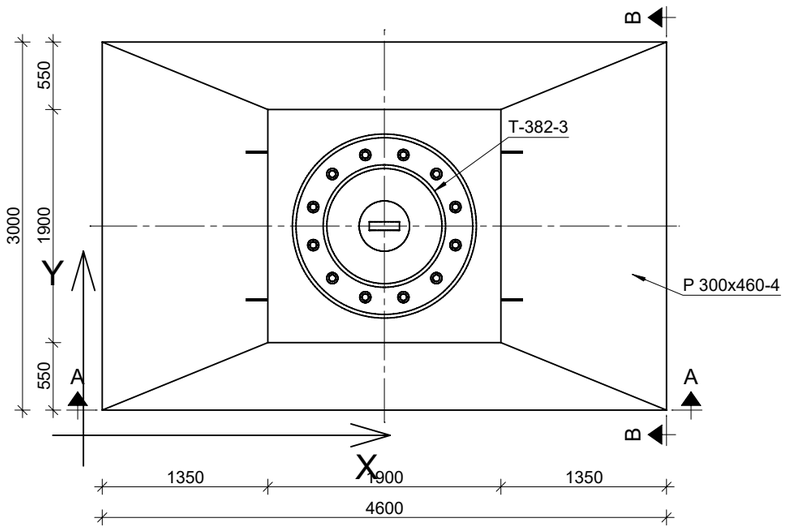

BETON: C30/37
STAL ZBROJENIOWA: B500SP
STAL KONSTRUKCYJNA: S355J2

WPŻ ELBUD Gdańsk

ZAKŁAD PREFABRYKACJI:
WPŻ ELBUD GDAŃSK
Owśnice 1
83-407 Lubiana
e-mail: biuro@elbud.gdansk.pl
NIP: 5911695305
elbudgdańsk.pl

MAŁRO PROJEKT

BIURO PROJEKTOWE:
Małro Projekt sp. z o.o.
ul. Nieznanego Żołnierza 26m
41-922 Radzionków (woj. śląskie)
e-mail: biuro@malroprojekt.pl
NIP: 6452584965
www.malroprojekt.pl

TYTUŁ:	**FUNDAMENTY PREFABRYKOWANE 400 kV**
NUMER PROJEKTU:	-
ZESPÓŁ PROJEKTOWY	
PROJEKTANT:	mgr inż. Dawid Milimąka SLK/0387/PWBKb/22
TYTUŁ RYSUNKU:	**Schemat złożeniowy fundamentu EC SF WPŻ 300x460-4/422**
NUMER RYSUNKU:	**EC SF WPŻ 300x460-4/422 [KZ-70]**
FAZA PROJEKTU:	PROJEKT WARSZTATOWY
SKALA:	1:50

PRZEKRÓJ A-A
Skala 1:50

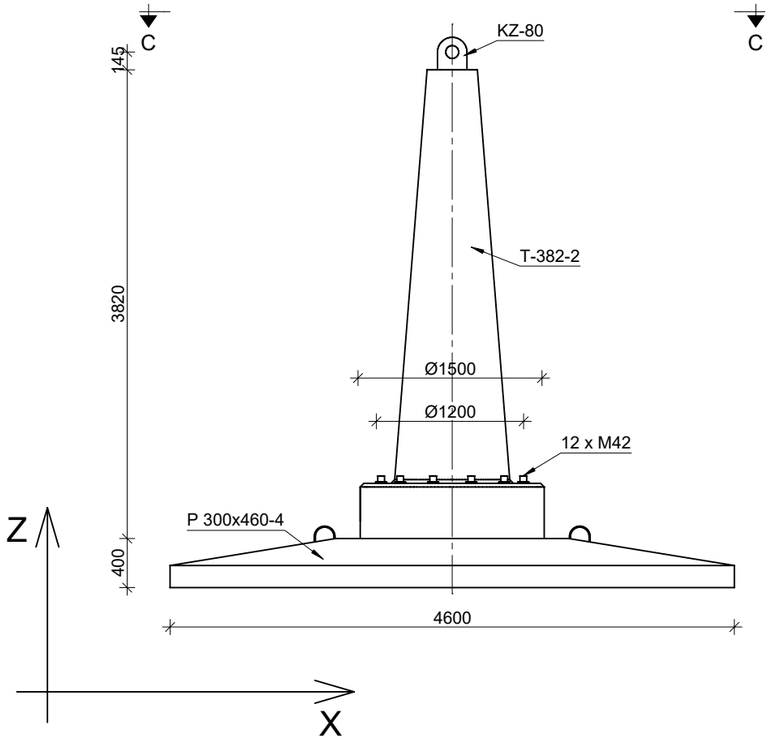

PRZEKRÓJ B-B
Skala 1:50

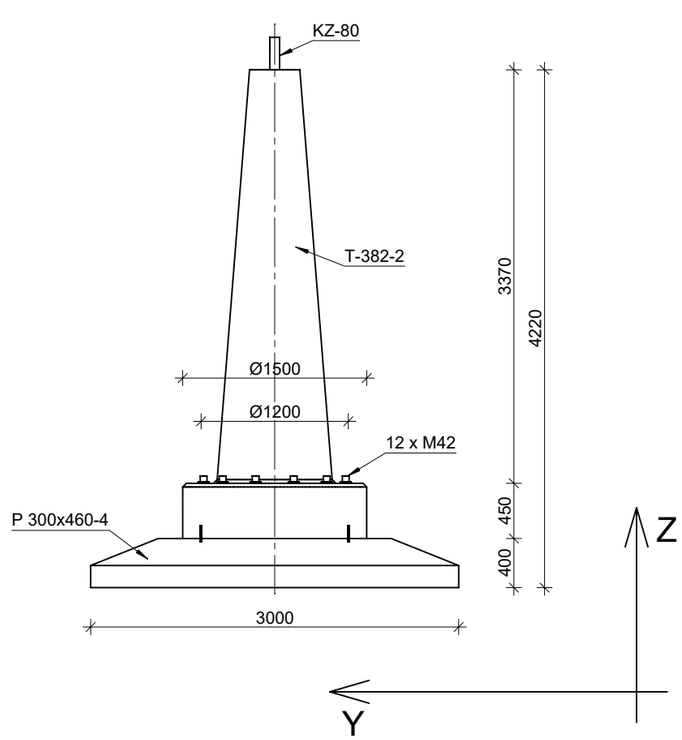

PROJEKTOWANE WARTOŚCI OBLICZENIOWE SIŁ		
WYRYWANIE	V_z = 1650 kN	H_x = 165 kN H_y = 130 kN
WCISKANIE	V_z = 2000 kN	H_x = 200 kN H_y = 160 kN

UWAGI:

1. Przedstawione wartości sił określają nośności fundamentu (STR). Określenie nośności podłoża gruntowego (GEO) na docisk i wyrywanie z uwzględnieniem wyporu wody gruntowej należy weryfikować indywidualnie lub skontaktować się z biurem projektowym zakładu prefabrykacji w celu weryfikacji nośności dla ustalonych warunków gruntowych.
2. Nieznaczne przekroczenie wartości jednej z dwóch sił wewnętrznych: siły osiowej lub momentu zginającego nie wyklucza fundamentu z użytku. W takiej sytuacji zaleca się kontakt z biurem projektowym zakładu prefabrykacji: nośność elementu zależy od stosunku momentu zginającego i siły osiowej (obwiednia N-M).

PARAMETRY KOTWY:

grubość kotwy - 80 mm
szerokość kotwy - 240 mm
średnica otworu - 105 mm

UWAGI:

1. Projekt sworznia nie jest częścią opracowania. Należy go zaprojektować indywidualnie.
2. Otwory ze szpilkami wypełnić zaprawą montażową, np. Ceresit CX15.

ZESTAWIENIE MATERIAŁOWE		
FUNDAMENT PREFABRYKOWANY EC SF WPŻ 300x460-4/422 [KZ-80]	OBJĘTOŚĆ BETONU [m^3]	MASA CAŁKOWITA [kg]
TRZON T-382-2	2,05	5274,7
PŁYTA P 300x460-4	4,28	10556,9
	RAZEM	15831,6 kg

PRZEKRÓJ C-C
Skala 1:50

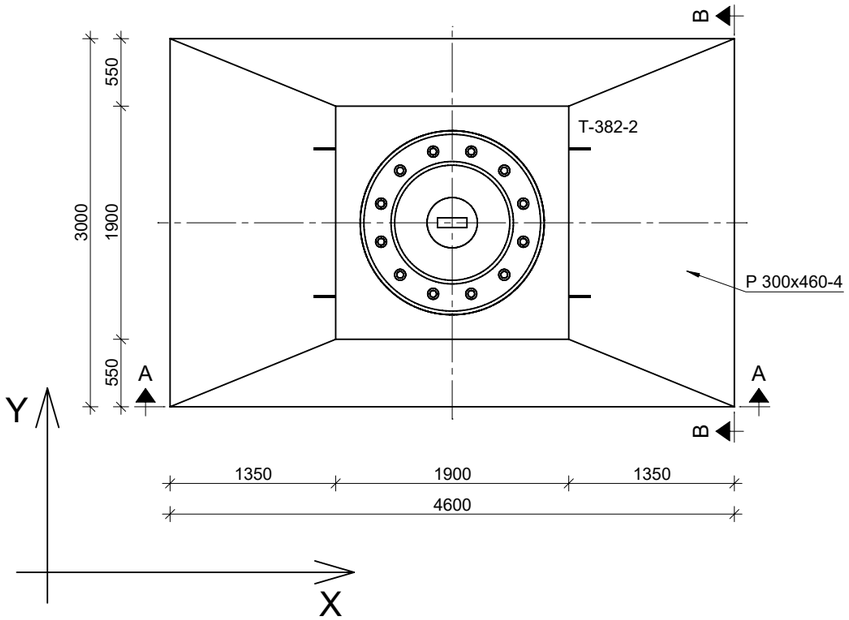

WIDOK AKSONOMETRYCZNY
Skala 1:50

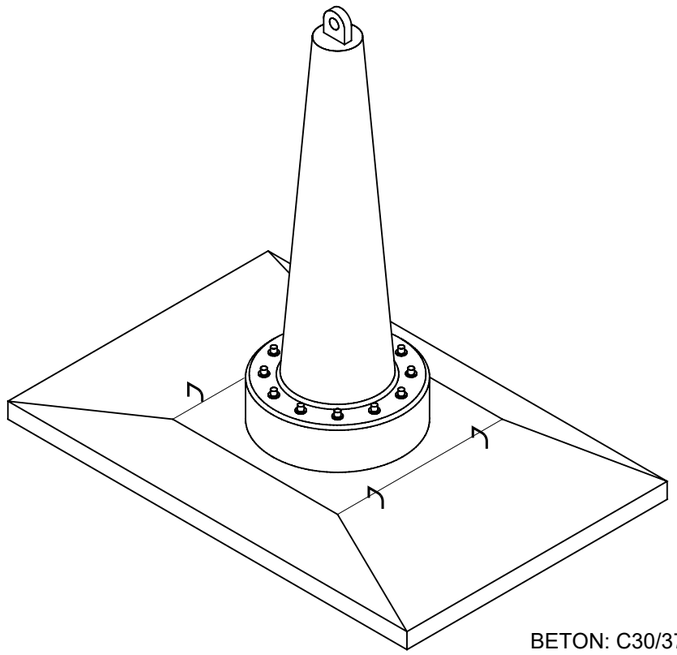

BETON: C30/37
STAL ZBROJENIOWA: B500SP
STAL KONSTRUKCYJNA: S355J2

WPŻ ELBUD Gdańsk

ZAKŁAD PREFABRYKACJI:
WPŻ ELBUD GDAŃSK
Owśnice 1
83-407 Łubiana
e-mail: biuro@elbud.gdansk.pl
NIP: 5911695305
elbudgdańsk.pl

MAŁRO PROJEKT

BIURO PROJEKTOWE:
Małro Projekt sp. z o.o.
ul. Nieznanego Żołnierza 26m
41-922 Radzionków (woj. śląskie)
e-mail: biuro@malroprojekt.pl
NIP: 6452584965
www.malroprojekt.pl

TYTUŁ:	**FUNDAMENTY PREFABRYKOWANE 400 kV**
NUMER PROJEKTU:	-
ZESPÓŁ PROJEKTOWY	
PROJEKTANT:	mgr inż. Dawid Milimąka SLK/0387/PWBKb/22
TYTUŁ RYSUNKU:	**Schemat złożeniowy fundamentu EC SF WPŻ 300x460-4/422**
NUMER RYSUNKU:	**EC SF WPŻ 300x460-4/422 [KZ-80]**
FAZA PROJEKTU:	PROJEKT WARSZTATOWY
SKALA:	1:50

PRZEKRÓJ A-A
Skala 1:50

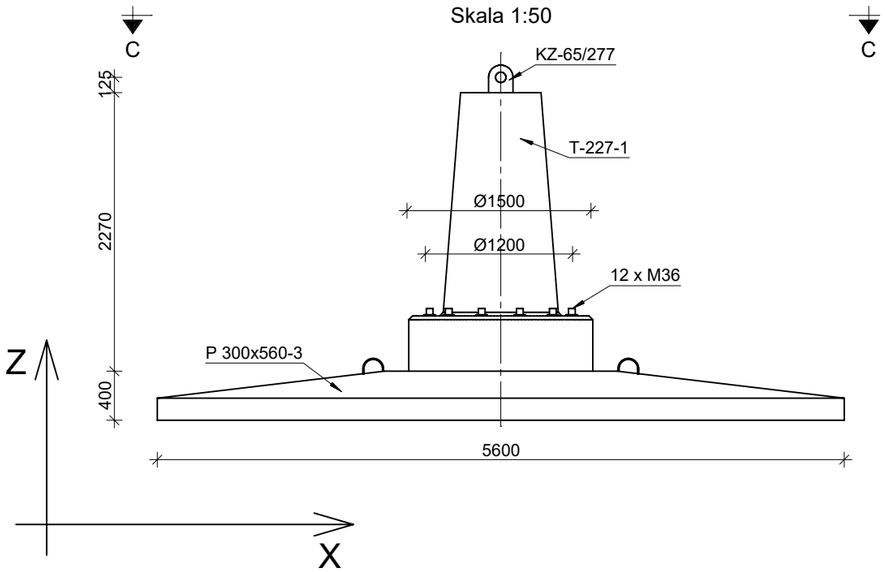

PRZEKRÓJ B-B
Skala 1:50

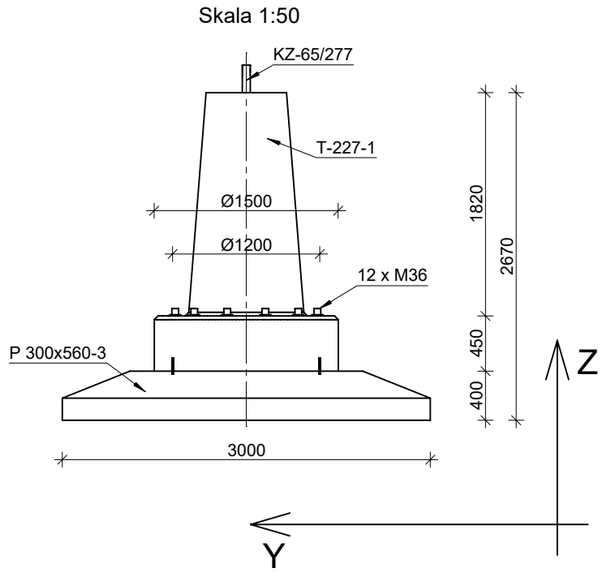

PROJEKTOWANE WARTOŚCI OBLICZENIOWE SIŁ		
WYRYWANIE	V_z = 1126 kN	H_x = 121 kN H_y = 87 kN
WCISKANIE	V_z = 1355 kN	H_x = 145 kN H_y = 102 kN

UWAGI:

1. Przedstawione wartości sił określają nośności fundamentu (STR). Określenie nośności podłoża gruntowego (GEO) na docisk i wyrywanie z uwzględnieniem wyporu wody gruntowej należy weryfikować indywidualnie lub skontaktować się z biurem projektowym zakładu prefabrykacji w celu weryfikacji nośności dla ustalonych warunków gruntowych.
2. Nieznaczne przekroczenie wartości jednej z dwóch sił wewnętrznych: siły osiowej lub momentu zginającego nie wyklucza fundamentu z użytku. W takiej sytuacji zaleca się kontakt z biurem projektowym zakładu prefabrykacji: nośność elementu zależy od stosunku momentu zginającego i siły osiowej (obwiednia N-M).

PARAMETRY KOTWY:

grubość kotwy - 65 mm
szerokość kotwy - 200 mm
średnica otworu - 85 mm

UWAGI:

1. Projekt sworznia nie jest częścią opracowania. Należy go zaprojektować indywidualnie.
2. Otwory ze szpilkami wypełnić zaprawą montażową, np. Ceresit CX15.

ZESTAWIENIE MATERIAŁOWE		
FUNDAMENT PREFABRYKOWANY EC SF WPŻ 300x560-3/267 [KZ-65/227]	OBJĘTOŚĆ BETONU [m^3]	MASA CAŁKOWITA [kg]
TRZON T-227-1	1,72	4305,9
PŁYTA P 300x560-3	5,09	12470,5
	RAZEM	16776,4 kg

PRZEKRÓJ C-C
Skala 1:50

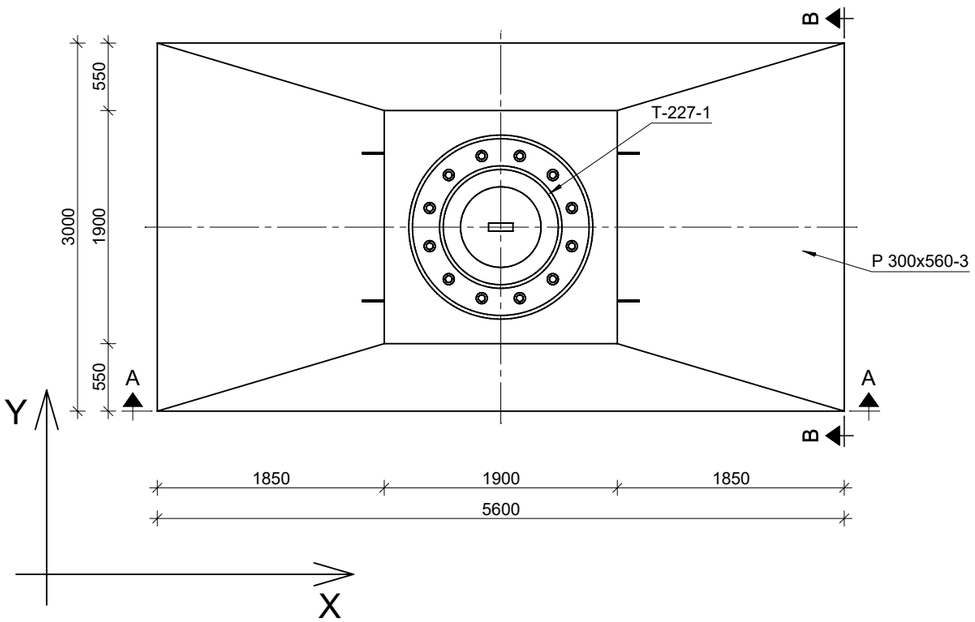

WIDOK AKSONOMETRYCZNY
Skala 1:50

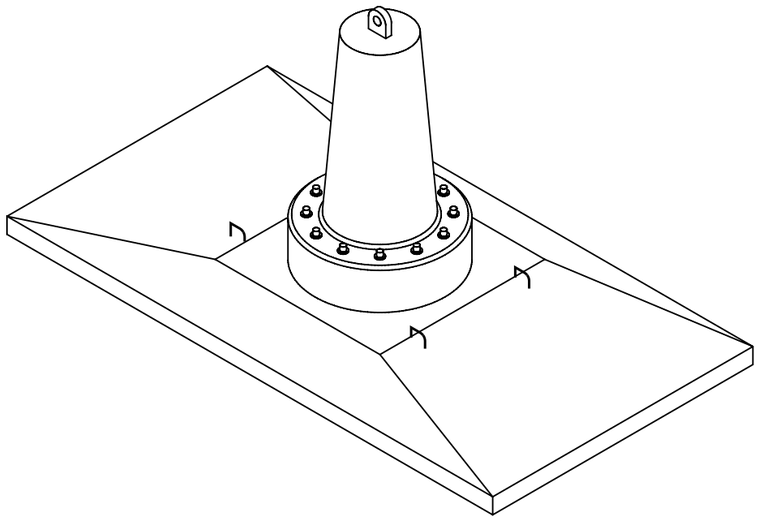

BETON: C30/37
STAL ZBROJENIOWA: B500SP
STAL KONSTRUKCYJNA: S355J2

WPŻ ELBUD Gdańsk

ZAKŁAD PREFABRYKACJI:
WPŻ ELBUD GDAŃSK
Owśnice 1
83-407 Łubiana
e-mail: biuro@elbud.gdansk.pl
NIP: 5911695305
elbudgdańsk.pl

MAŁRO PROJEKT

BIURO PROJEKTOWE:
Małro Projekt sp. z o.o.
ul. Nieznanego Żołnierza 26m
41-922 Radzionków (woj. śląskie)
e-mail: biuro@malroprojekt.pl
NIP: 6452584965
www.malroprojekt.pl

TYTUŁ:	**FUNDAMENTY PREFABRYKOWANE 400 kV**
NUMER PROJEKTU:	-
ZESPÓŁ PROJEKTOWY	
PROJEKTANT:	mgr inż. Dawid Milimąka SLK/0387/PWBKb/22
TYTUŁ RYSUNKU:	**Schemat złożeniowy fundamenty EC SF WPŻ 300x560-3/267**
NUMER RYSUNKU:	**EC SF WPŻ 300x560-3/267 [KZ-65/227]**
FAZA PROJEKTU:	PROJEKT WARSZTATOWY
SKALA:	1:50

PRZEKRÓJ A-A
Skala 1:50

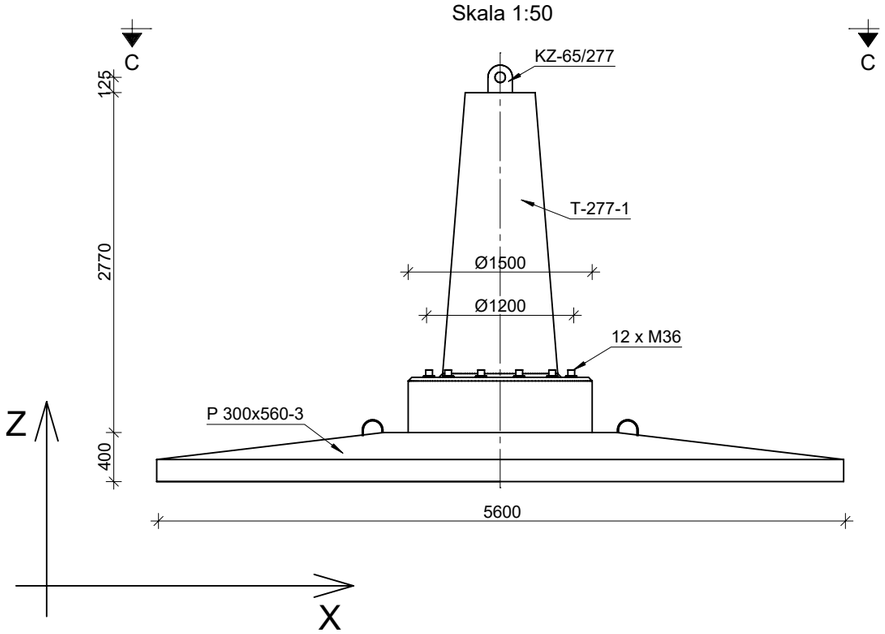

PRZEKRÓJ B-B
Skala 1:50

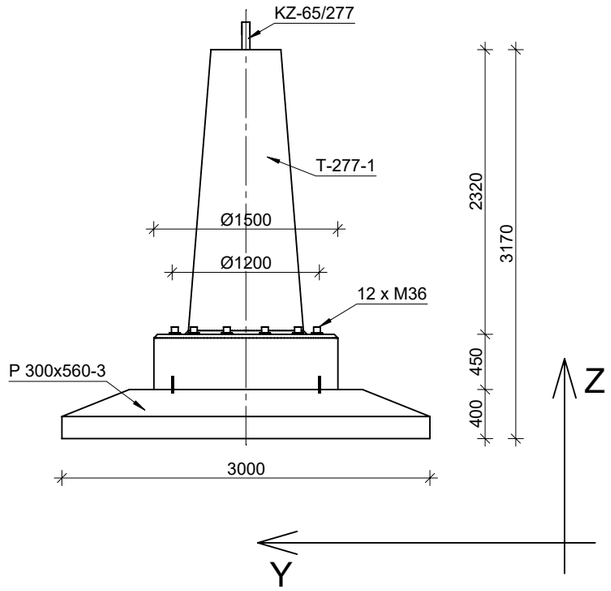

PROJEKTOWANE WARTOŚCI OBLICZENIOWE SIŁ		
WYRYWANIE	V_z = 1126 kN	H_x = 121 kN H_y = 87 kN
WCISKANIE	V_z = 1355 kN	H_x = 145 kN H_y = 102 kN

UWAGI:

1. Przedstawione wartości sił określają nośności fundamentu (STR). Określenie nośności podłoża gruntowego (GEO) na docisk i wyrywanie z uwzględnieniem wyporu wody gruntowej należy weryfikować indywidualnie lub skontaktować się z biurem projektowym zakładu prefabrykacji w celu weryfikacji nośności dla ustalonych warunków gruntowych.
2. Nieznaczne przekroczenie wartości jednej z dwóch sił wewnętrznych: siły osiowej lub momentu zginającego nie wyklucza fundamentu z użytku. W takiej sytuacji zaleca się kontakt z biurem projektowym zakładu prefabrykacji: nośność elementu zależy od stosunku momentu zginającego i siły osiowej (obwiednia N-M).

PARAMETRY KOTWY:

grubość kotwy - 65 mm
szerokość kotwy - 200 mm
średnica otworu - 85 mm

UWAGI:

1. Projekt sworznia nie jest częścią opracowania. Należy go zaprojektować indywidualnie.
2. Otwory ze szpilkami wypełnić zaprawą montażową, np. Ceresit CX15.

ZESTAWIENIE MATERIAŁOWE		
FUNDAMENT PREFABRYKOWANY EC SF WPŻ 300x560-3/317 [KZ-65/277]	OBJĘTOŚĆ BETONU [m^3]	MASA CAŁKOWITA [kg]
TRZON T-277-1	1,86	4629,9
PŁYTA P 300x560-3	5,09	12470,5
	RAZEM	17100,4 kg

PRZEKRÓJ C-C
Skala 1:50

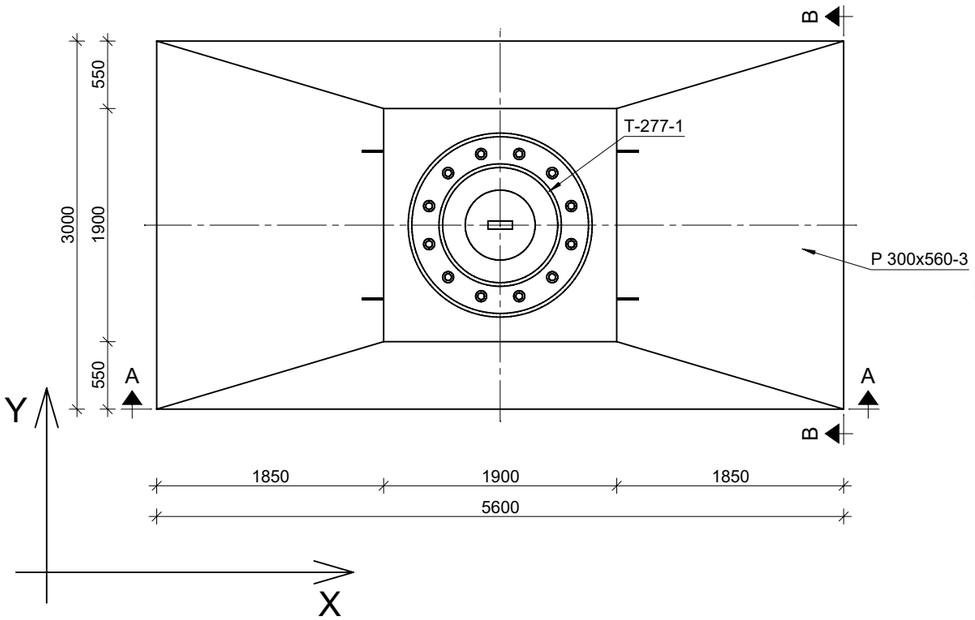

WIDOK AKSONOMETRYCZNY
Skala 1:50

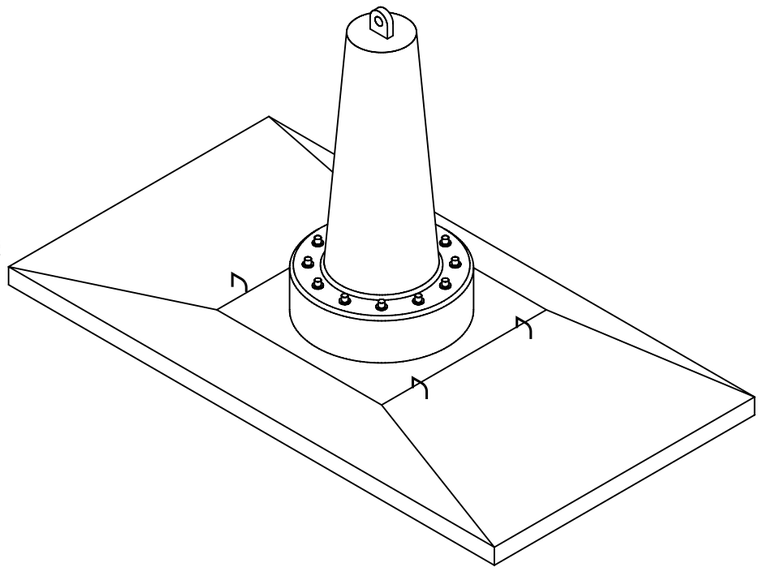

BETON: C30/37
STAL ZBROJENIOWA: B500SP
STAL KONSTRUKCYJNA: S355J2

WPŻ ELBUD Gdańsk

ZAKŁAD PREFABRYKACJI:
WPŻ ELBUD GDAŃSK
Owśnice 1
83-407 Łubiana
e-mail: biuro@elbud.gdansk.pl
NIP: 5911695305
elbudgdańsk.pl

MAŁRO PROJEKT

BIURO PROJEKTOWE:
Małro Projekt sp. z o.o.
ul. Nieznanego Żołnierza 26m
41-922 Radzionków (woj. śląskie)
e-mail: biuro@malroprojekt.pl
NIP: 6452584965
www.malroprojekt.pl

TYTUŁ:	**FUNDAMENTY PREFABRYKOWANE 400 kV**
NUMER PROJEKTU:	-
ZESPÓŁ PROJEKTOWY	
PROJEKTANT:	mgr inż. Dawid Milimąka SLK/0387/PWBKb/22
TYTUŁ RYSUNKU:	**Schemat złożeniowy fundamentu EC SF WPŻ 300x560-3/317**
NUMER RYSUNKU:	**EC SF WPŻ 300x560-3/317 [KZ-65/277]**
FAZA PROJEKTU:	PROJEKT WARSZTATOWY
SKALA:	1:50

PRZEKRÓJ A-A
Skala 1:50

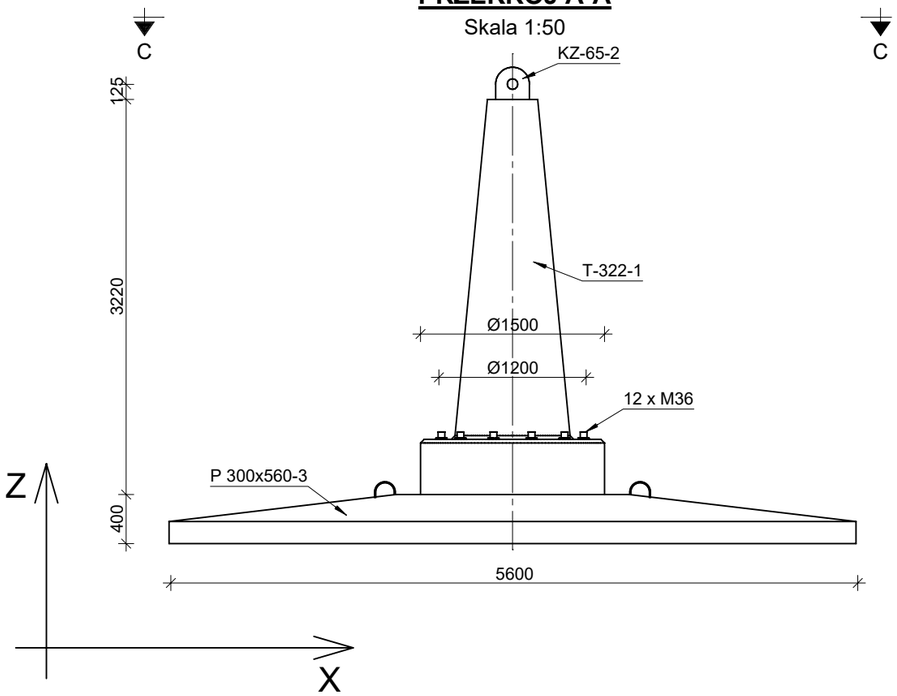

PRZEKRÓJ B-B
Skala 1:50

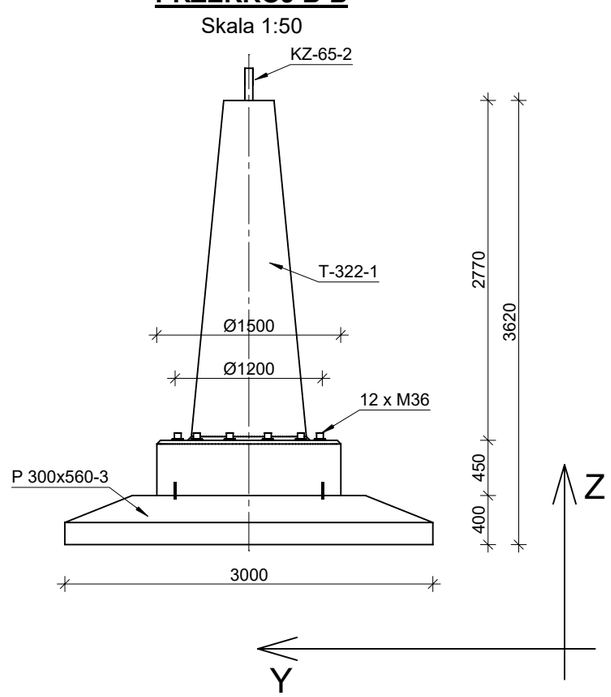

PROJEKTOWANE WARTOŚCI OBLICZENIOWE SIŁ		
WYRYWANIE	V_z = 1126 kN	H_x = 121 kN H_y = 87 kN
WCISKANIE	V_z = 1355 kN	H_x = 145 kN H_y = 102 kN

UWAGI:

1. Przedstawione wartości sił określają nośności fundamentu (STR). Określenie nośności podłoża gruntowego (GEO) na docisk i wyrywanie z uwzględnieniem wyporu wody gruntowej należy weryfikować indywidualnie lub skontaktować się z biurem projektowym zakładu prefabrykacji w celu weryfikacji nośności dla ustalonych warunków gruntowych.
2. Nieznaczne przekroczenie wartości jednej z dwóch sił wewnętrznych: siły osiowej lub momentu zginającego nie wyklucza fundamentu z użytku. W takiej sytuacji zaleca się kontakt z biurem projektowym zakładu prefabrykacji: nośność elementu zależy od stosunku momentu zginającego i siły osiowej (obwiednia N-M).

PARAMETRY KOTWY:

grubość kotwy - 65 mm
szerokość kotwy - 200 mm
średnica otworu - 85 mm

UWAGI:

1. Projekt sworznia nie jest częścią opracowania. Należy go zaprojektować indywidualnie.
2. Otwory ze szpilkami wypełnić zaprawą montażową, np. Ceresit CX15.

ZESTAWIENIE MATERIAŁOWE		
FUNDAMENT PREFABRYKOWANY EC SF WPŻ 300x560-3/362 [KZ-65-2]	OBJĘTOŚĆ BETONU [m^3]	MASA CAŁKOWITA [kg]
TRZON T-322-1	1,82	4587,2
PŁYTA P 300x560-3	5,09	12470,5
	RAZEM	17057,7 kg

PRZEKRÓJ C-C
Skala 1:50

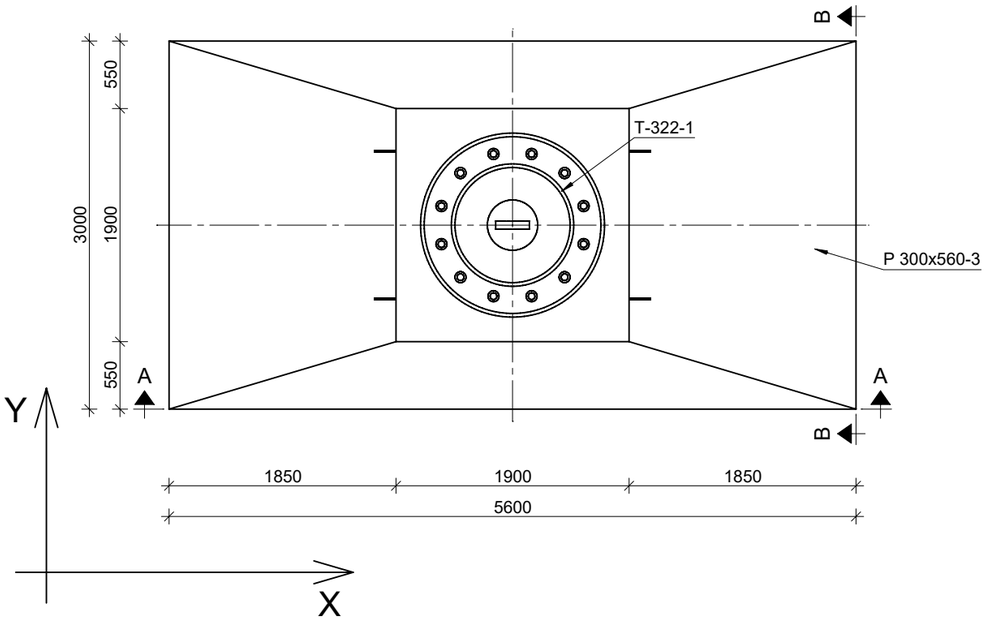

WIDOK AKSONOMETRYCZNY
Skala 1:50

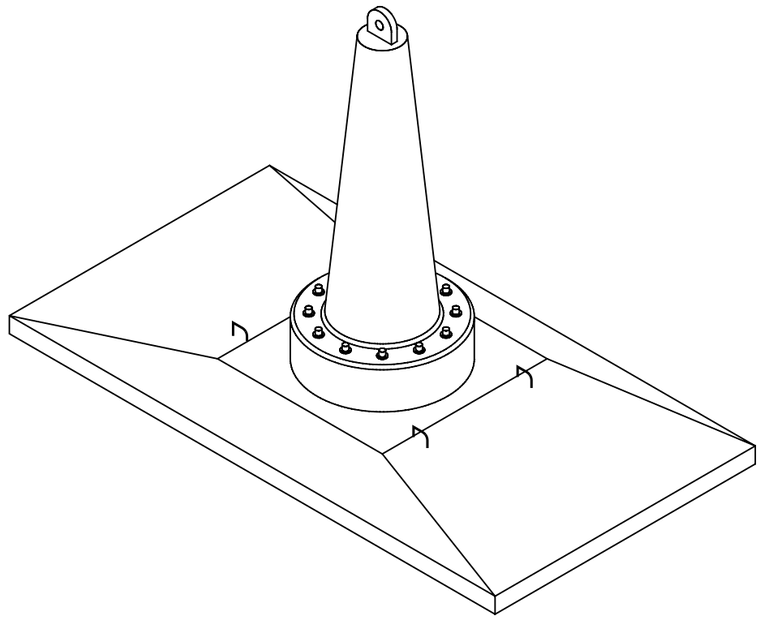

BETON: C30/37
STAL ZBROJENIOWA: B500SP
STAL KONSTRUKCYJNA: S355J2

WPŻ ELBUD Gdańsk

ZAKŁAD PREFABRYKACJI:
WPŻ ELBUD GDAŃSK
Owśnice 1
83-407 Łubiana
e-mail: biuro@elbud.gdansk.pl
NIP: 5911695305
elbudgdańsk.pl

MAŁRO PROJEKT

BIURO PROJEKTOWE:
Małro Projekt sp. z o.o.
ul. Nieznanego Żołnierza 26m
41-922 Radzionków (woj. śląskie)
e-mail: biuro@malroprojekt.pl
NIP: 6452584965
www.malroprojekt.pl

TYTUŁ:	**FUNDAMENTY PREFABRYKOWANE 400 kV**
NUMER PROJEKTU:	-
ZESPÓŁ PROJEKTOWY	
PROJEKTANT:	mgr inż. Dawid Milimąka SLK/0387/PWBKb/22
TYTUŁ RYSUNKU:	**Schemat złożeniowy fundamentu EC SF WPŻ 300x560-3/362**
NUMER RYSUNKU:	**EC SF WPŻ 300x560-3/362 [KZ-65-2]**
FAZA PROJEKTU:	PROJEKT WARSZTATOWY
SKALA:	1:50

PRZEKRÓJ A-A

Skala 1:50

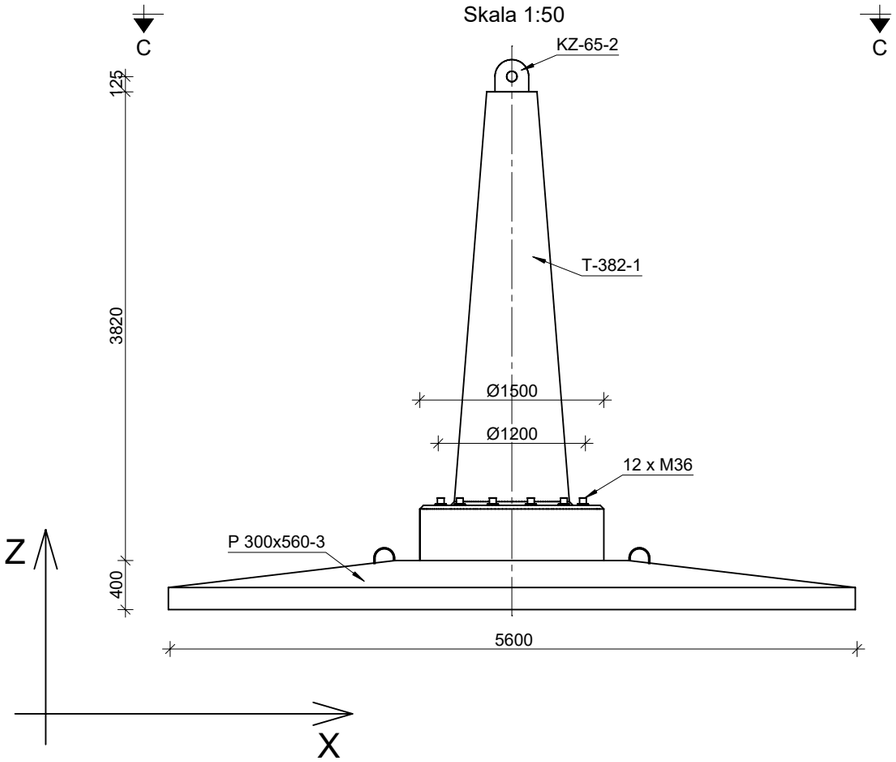

PRZEKRÓJ B-B

Skala 1:50

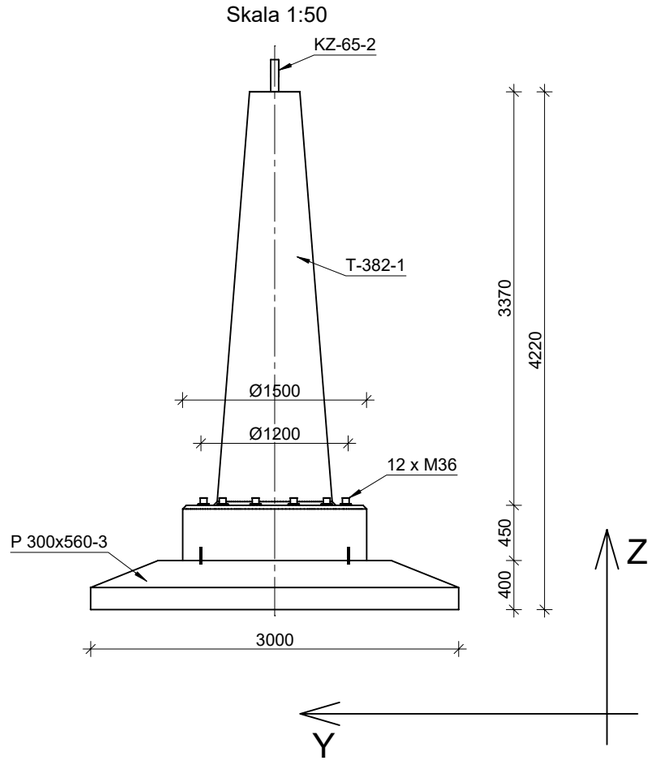

PROJEKTOWANE WARTOŚCI OBLICZENIOWE SIŁ

WYRYWANIE	V_z = 1126 kN	H_x = 121 kN H_y = 87 kN
WCISKANIE	V_z = 1355 kN	H_x = 145 kN H_y = 102 kN

UWAGI:

1. Przedstawione wartości sił określają nośności fundamentu (STR). Określenie nośności podłoża gruntowego (GEO) na docisk i wyrywanie z uwzględnieniem wyporu wody gruntowej należy weryfikować indywidualnie lub skontaktować się z biurem projektowym zakładu prefabrykacji w celu weryfikacji nośności dla ustalonych warunków gruntowych.
2. Nieznaczne przekroczenie wartości jednej z dwóch sił wewnętrznych: siły osiowej lub momentu zginającego nie wyklucza fundamentu z użytku. W takiej sytuacji zaleca się kontakt z biurem projektowym zakładu prefabrykacji: nośność elementu zależy od stosunku momentu zginającego i siły osiowej (obwiednia N-M).

PARAMETRY KOTWY:

grubość kotwy - 65 mm
szerokość kotwy - 200 mm
średnica otworu - 85 mm

UWAGI:

1. Projekt sworznia nie jest częścią opracowania. Należy go zaprojektować indywidualnie.
2. Otwory ze szpilkami wypełnić zaprawą montażową, np. Ceresit CX15.

ZESTAWIENIE MATERIAŁOWE

FUNDAMENT PREFABRYKOWANY EC SF WPŻ 300x560-3/422 [KZ-65-2]	OBJĘTOŚĆ BETONU [m^3]	MASA CAŁKOWITA [kg]
TRZON T-382-1	2,05	5142,2
PŁYTA P 300x560-3	5,09	12470,5
	RAZEM	17612,7 kg

PRZEKRÓJ C-C

Skala 1:50

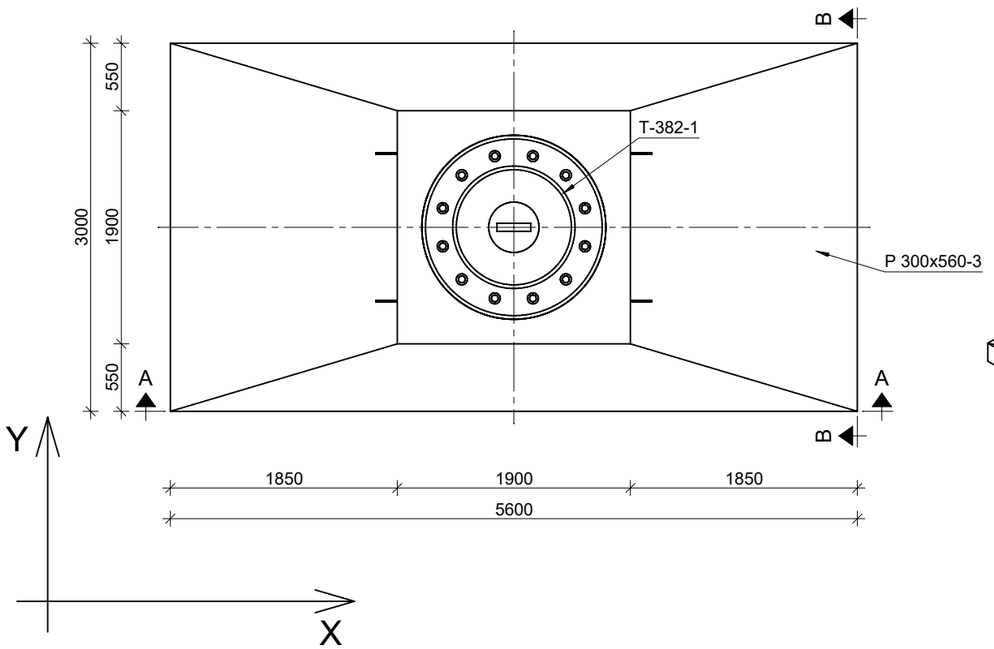

WIDOK AKSONOMETRYCZNY

Skala 1:50

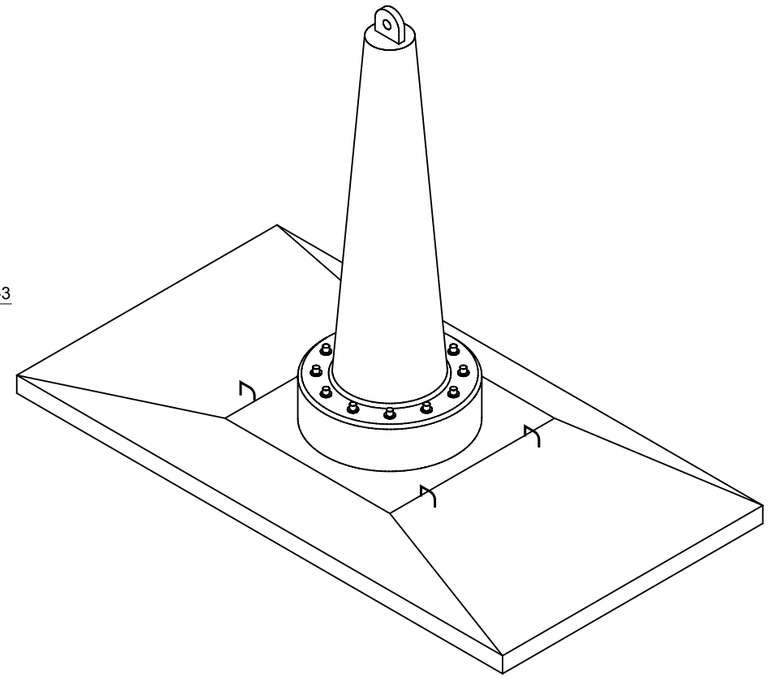

BETON: C30/37
STAL ZBROJENIOWA: B500SP
STAL KONSTRUKCYJNA: S355J2

WPŻ ELBUD Gdańsk

ZAKŁAD PREFABRYKACJI:
WPŻ ELBUD GDAŃSK
Owśnice 1
83-407 Łubiana
e-mail: biuro@elbud.gdansk.pl
NIP: 5911695305
elbudgdańsk.pl

MAŁRO PROJEKT

BIURO PROJEKTOWE:
Małro Projekt sp. z o.o.
ul. Nieznanego Żołnierza 26m
41-922 Radzionków (woj. śląskie)
e-mail: biuro@malroprojekt.pl
NIP: 6452584965
www.malroprojekt.pl

TYTUŁ:	**FUNDAMENTY PREFABRYKOWANE 400 kV**
NUMER PROJEKTU:	-
ZESPÓŁ PROJEKTOWY	
PROJEKTANT:	mgr inż. Dawid Milimąka SLK/0387/PWBKb/22
TYTUŁ RYSUNKU:	**Schemat złożeniowy fundamentu EC SF WPŻ 300x560-3/422**
NUMER RYSUNKU:	**EC SF WPŻ 300x560-3/422 [KZ-65-2]**
FAZA PROJEKTU:	PROJEKT WARSZTATOWY
SKALA:	1:50

PRZEKRÓJ A-A
Skala 1:50

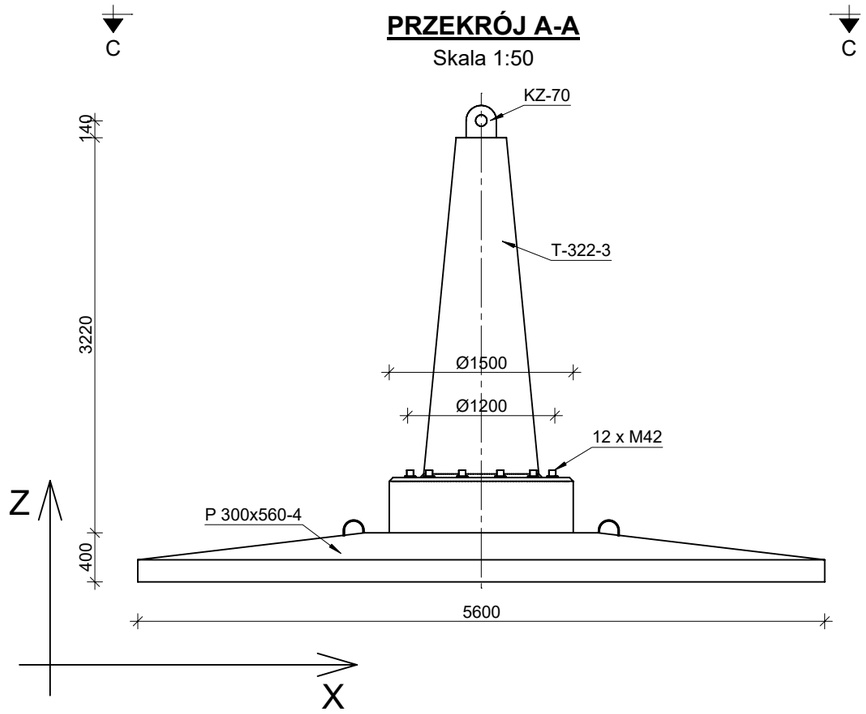

PRZEKRÓJ B-B
Skala 1:50

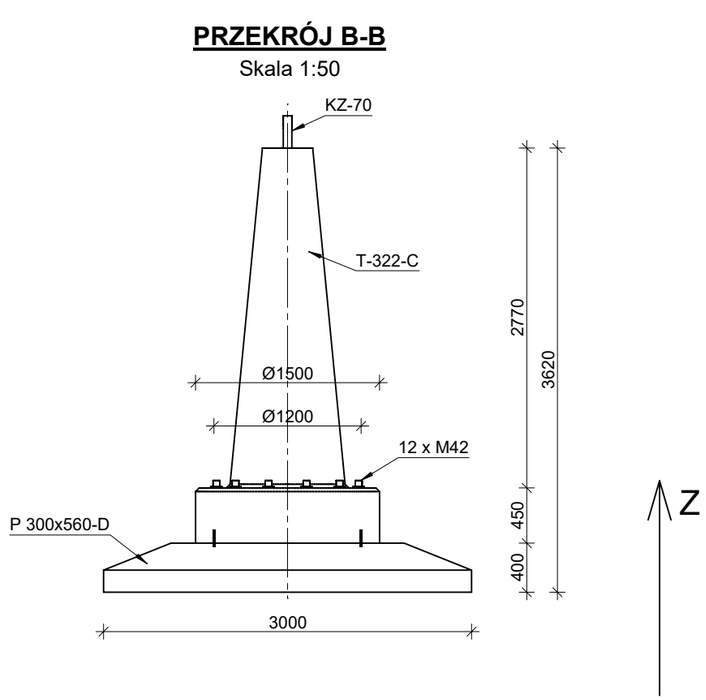

PRZEKRÓJ C-C
Skala 1:50

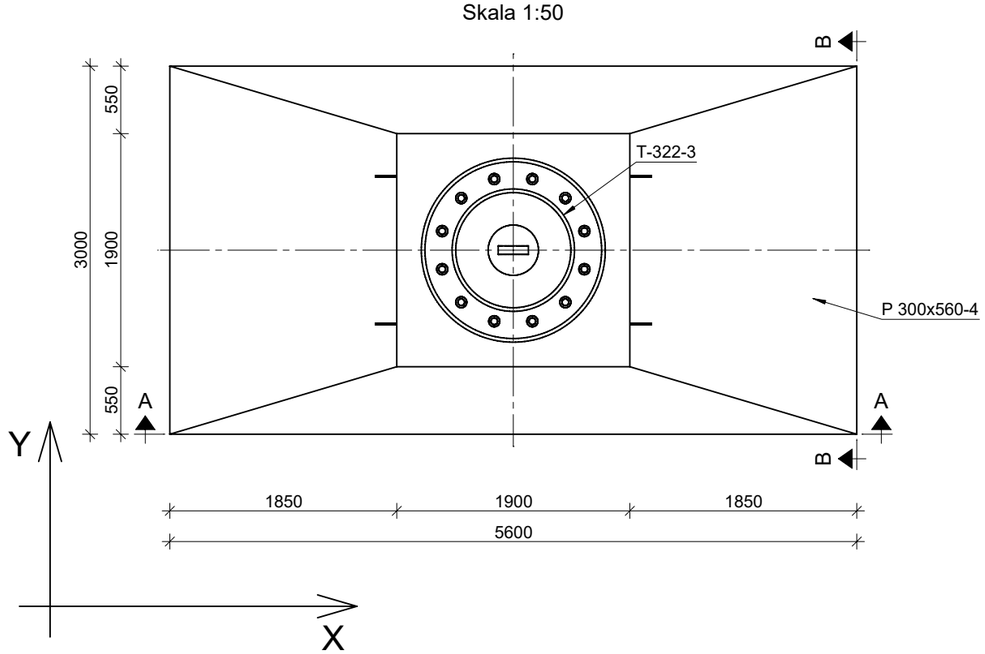

WIDOK AKSONOMETRYCZNY
Skala 1:50

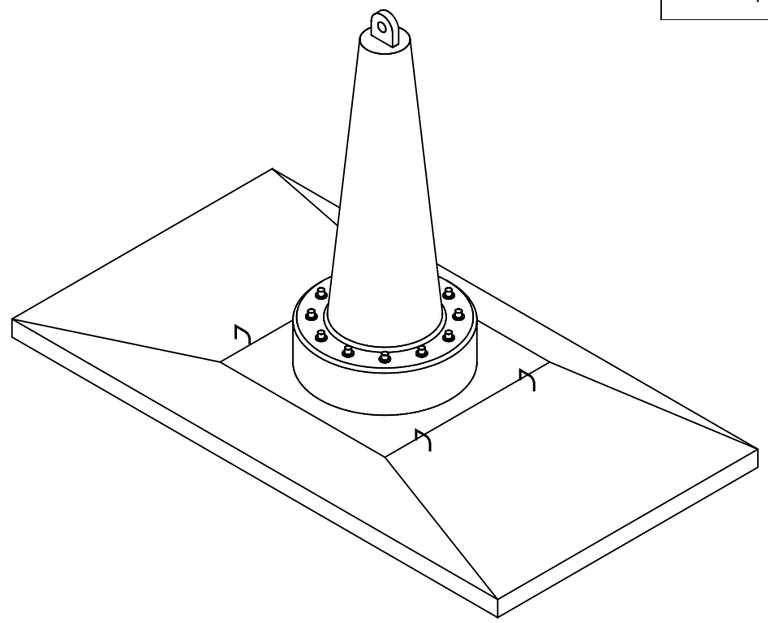

PROJEKTOWANE WARTOŚCI OBLICZENIOWE SIŁ		
WYRYWANIE	V_z = 1400 kN	H_x = 140 kN H_y = 110 kN
WCISKANIE	V_z = 1650 kN	H_x = 165 kN H_y = 130 kN

UWAGI:
1. Przedstawione wartości sił określają nośności fundamentu (STR). Określenie nośności podłoża gruntowego (GEO) na docisk i wyrywanie z uwzględnieniem wyporu wody gruntowej należy weryfikować indywidualnie lub skontaktować się z biurem projektowym zakładu prefabrykacji w celu weryfikacji nośności dla ustalonych warunków gruntowych.
2. Nieznaczne przekroczenie wartości jednej z dwóch sił wewnętrznych: siły osiowej lub momentu zginającego nie wyklucza fundamentu z użytku. W takiej sytuacji zaleca się kontakt z biurem projektowym zakładu prefabrykacji: nośność elementu zależy od stosunku momentu zginającego i siły osiowej (obwiednia N-M).

PARAMETRY KOTWY:
grubość kotwy - 70 mm
szerokość kotwy - 200 mm
średnica otworu - 92 mm

UWAGI:
1. Projekt sworznia nie jest częścią opracowania. Należy go zaprojektować indywidualnie.
2. Otwory ze szpilkami wypełnić zaprawą montażową, np. Ceresit CX15.

ZESTAWIENIE MATERIAŁOWE		
FUNDAMENT PREFABRYKOWANY EC SF WPŻ 300x560-4/362 [KZ-70]	OBJĘTOŚĆ BETONU [m^3]	MASA CAŁKOWITA [kg]
TRZON T-322-3	1,82	4694,2
PŁYTA P 300x560-4	5,09	12653,8
	RAZEM	17348,0 kg

BETON: C30/37
STAL ZBROJENIOWA: B500SP
STAL KONSTRUKCYJNA: S355J2

WPŻ ELBUD Gdańsk

ZAKŁAD PREFABRYKACJI:
WPŻ ELBUD GDAŃSK
Owśnice 1
83-407 Łubiana
e-mail: biuro@elbud.gdansk.pl
NIP: 5911695305
elbudgdańsk.pl

MAŁRO PROJEKT

BIURO PROJEKTOWE:
Małro Projekt sp. z o.o.
ul. Nieznanego Żołnierza 26m
41-922 Radzionków (woj. śląskie)
e-mail: biuro@malroprojekt.pl
NIP: 6452584965
www.malroprojekt.pl

TYTUŁ:	**FUNDAMENTY PREFABRYKOWANE 400 kV**
NUMER PROJEKTU:	-
ZESPÓŁ PROJEKTOWY	
PROJEKTANT:	mgr inż. Dawid Milimąka SLK/0387/PWBKb/22
TYTUŁ RYSUNKU:	**Schemat złożeniowy fundamentu EC SF WPŻ 300x560-4/362**
NUMER RYSUNKU:	**EC SF WPŻ 300x560-4/362 [KZ-70]**
FAZA PROJEKTU:	PROJEKT WARSZTATOWY
SKALA:	1:50

PRZEKRÓJ A-A
Skala 1:50

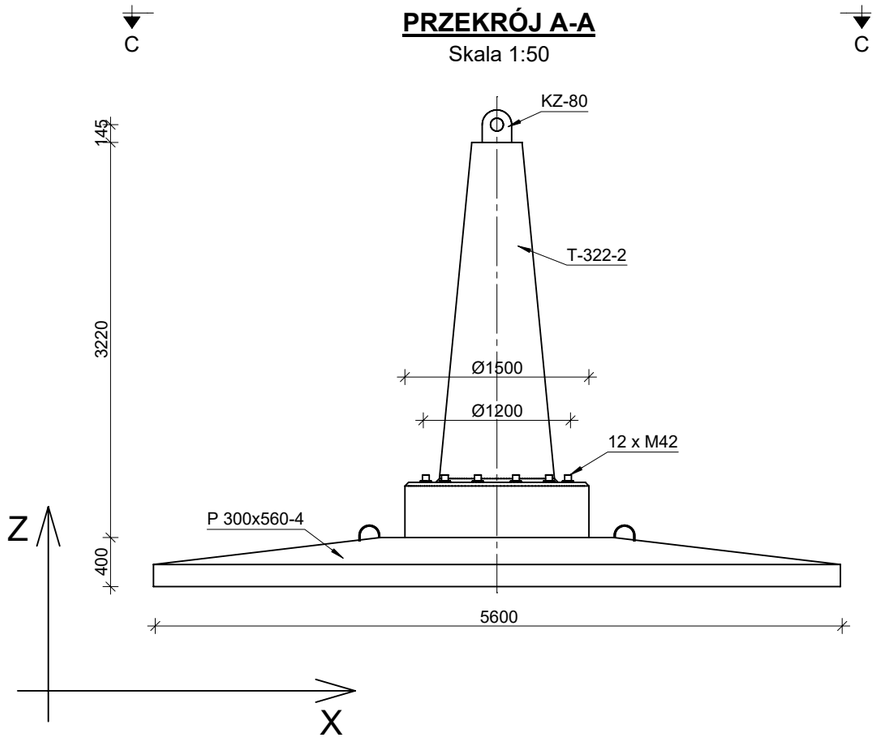

PRZEKRÓJ B-B
Skala 1:50

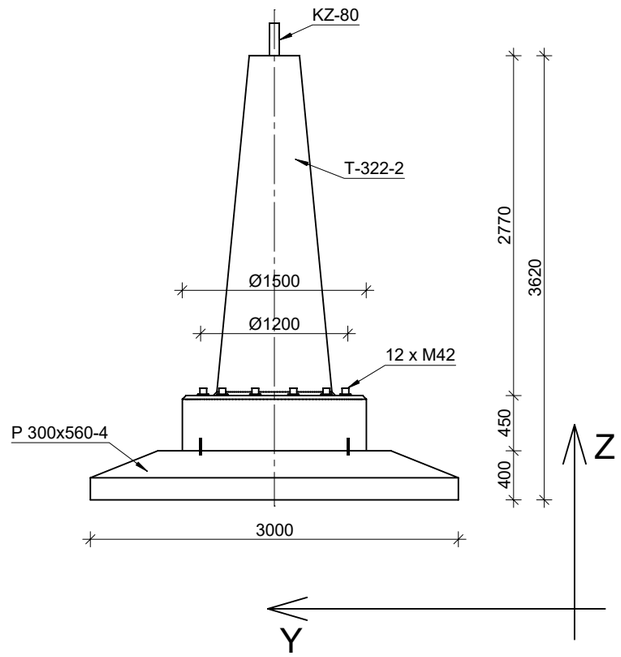

PROJEKTOWANE WARTOŚCI OBLICZENIOWE SIŁ

WYRYWANIE	V_z = 1650 kN	H_x = 165 kN H_y = 130 kN
WCISKANIE	V_z = 2000 kN	H_x = 200 kN H_y = 160 kN

UWAGI:

1. Przedstawione wartości sił określają nośności fundamentu (STR). Określenie nośności podłoża gruntowego (GEO) na docisk i wyrywanie z uwzględnieniem wyporu wody gruntowej należy weryfikować indywidualnie lub skontaktować się z biurem projektowym zakładu prefabrykacji w celu weryfikacji nośności dla ustalonych warunków gruntowych.
2. Nieznaczne przekroczenie wartości jednej z dwóch sił wewnętrznych: siły osiowej lub momentu zginającego nie wyklucza fundamentu z użytku. W takiej sytuacji zaleca się kontakt z biurem projektowym zakładu prefabrykacji: nośność elementu zależy od stosunku momentu zginającego i siły osiowej (obwiednia N-M).

PARAMETRY KOTWY:

grubość kotwy - 80 mm
szerokość kotwy - 240 mm
średnica otworu - 105 mm

UWAGI:

1. Projekt sworznia nie jest częścią opracowania. Należy go zaprojektować indywidualnie.
2. Otwory ze szpilkami wypełnić zaprawą montażową, np. Ceresit CX15.

ZESTAWIENIE MATERIAŁOWE

FUNDAMENT PREFABRYKOWANY EC SF WPŻ 300x560-4/362 [KZ-80]	OBJĘTOŚĆ BETONU [m³]	MASA CAŁKOWITA [kg]
TRZON T-322-2	1,82	4711,4
PŁYTA P 300x560-4	5,09	12653,8
	RAZEM	17365,2 kg

PRZEKRÓJ C-C
Skala 1:50

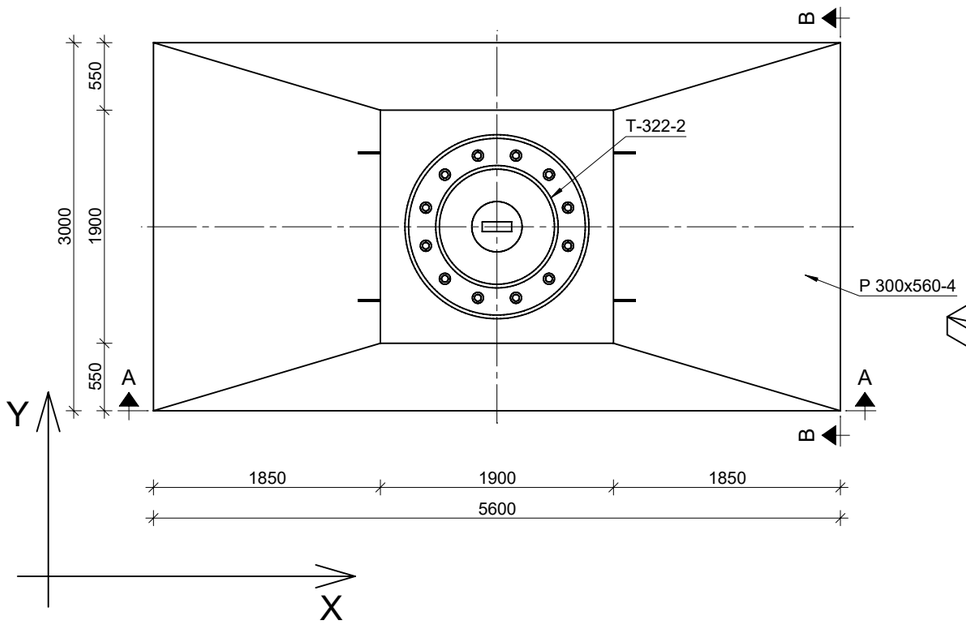

WIDOK AKSONOMETRYCZNY
Skala 1:50

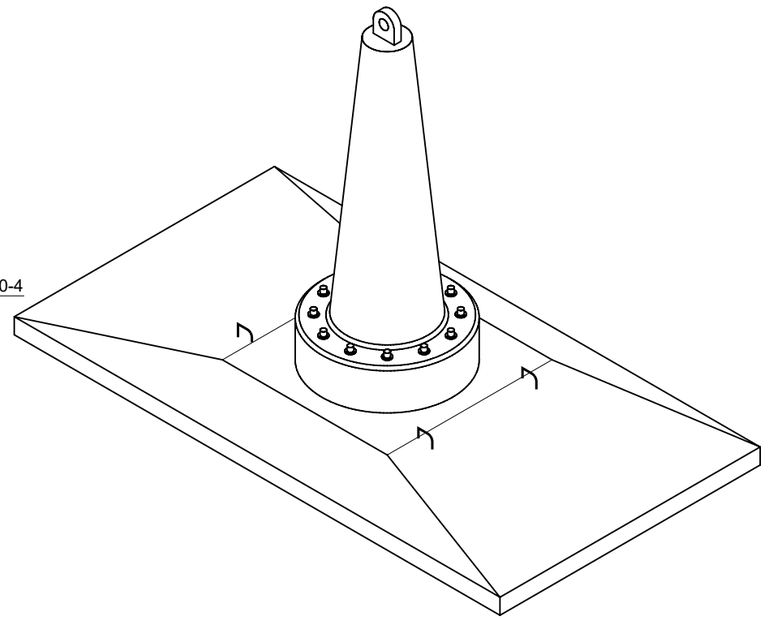

BETON: C30/37
STAL ZBROJENIOWA: B500SP
STAL KONSTRUKCYJNA: S355J2

WPŻ ELBUD Gdańsk

ZAKŁAD PREFABRYKACJI:
WPŻ ELBUD GDAŃSK
Owśnice 1
83-407 Łubiana
e-mail: biuro@elbud.gdansk.pl
NIP: 5911695305
elbudgdańsk.pl

MAŁRO PROJEKT

BIURO PROJEKTOWE:
Małro Projekt sp. z o.o.
ul. Nieznanego Żołnierza 26m
41-922 Radzionków (woj. śląskie)
e-mail: biuro@malroprojekt.pl
NIP: 6452584965
www.malroprojekt.pl

TYTUŁ:	**FUNDAMENTY PREFABRYKOWANE 400 kV**
NUMER PROJEKTU:	-
ZESPÓŁ PROJEKTOWY	
PROJEKTANT:	mgr inż. Dawid Milimąka SLK/0387/PWBKb/22
TYTUŁ RYSUNKU:	**Schemat złożeniowy fundamentu EC SF WPŻ 300x560-4/362**
NUMER RYSUNKU:	**EC SF WPŻ 300x560-4/362 [KZ-80]**
FAZA PROJEKTU:	PROJEKT WARSZTATOWY
SKALA:	1:50

PRZEKRÓJ A-A

Skala 1:50

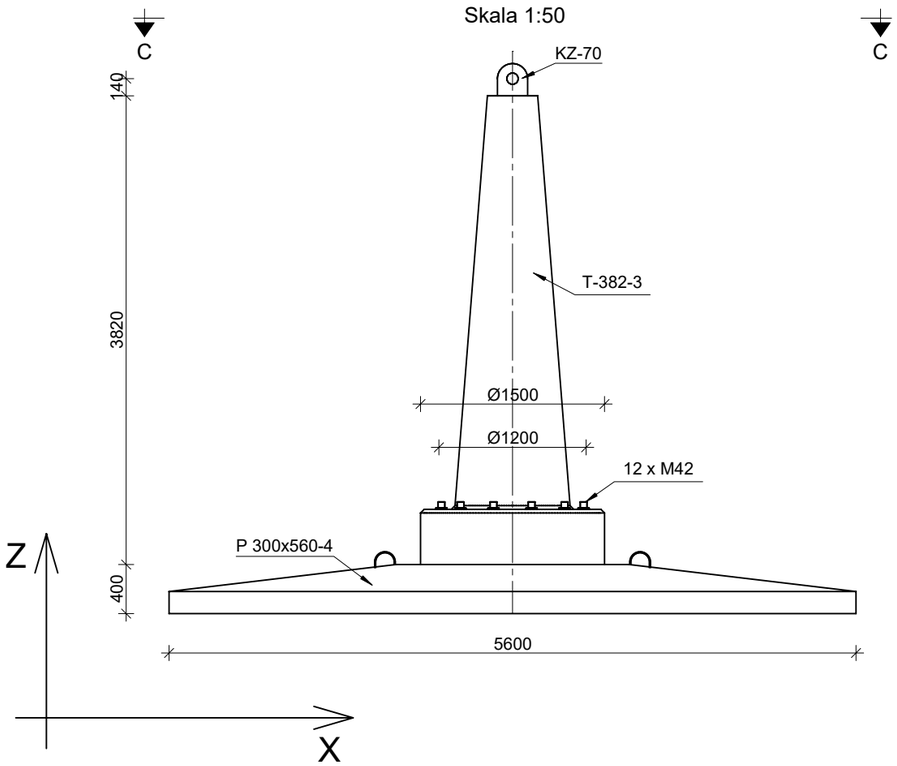

PRZEKRÓJ B-B

Skala 1:50

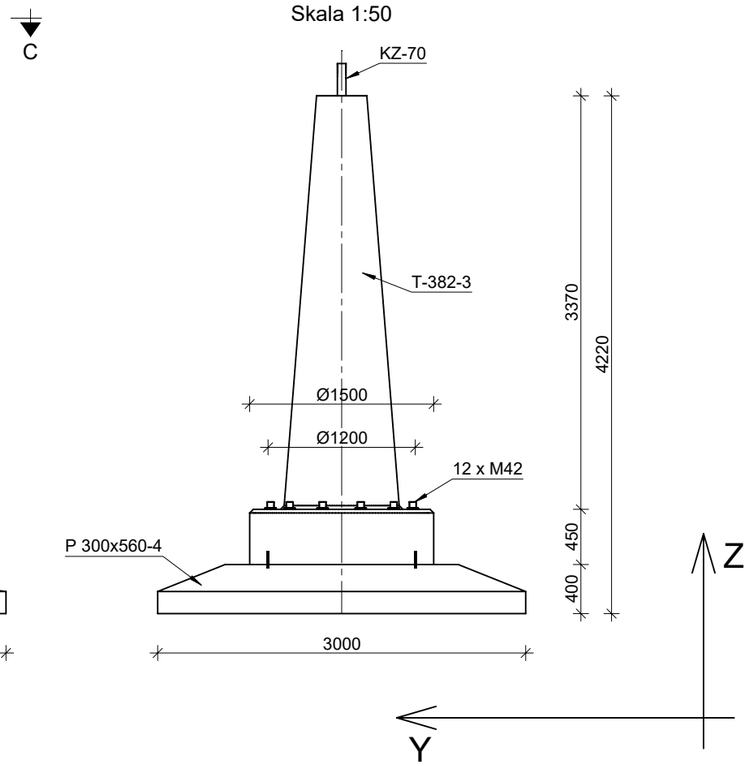

PROJEKTOWANE WARTOŚCI OBLICZENIOWE SIŁ

WYRYWANIE	V_z = 1400 kN	H_x = 140 kN H_y = 110 kN
WCISKANIE	V_z = 1650 kN	H_x = 165 kN H_y = 130 kN

UWAGI:

1. Przedstawione wartości sił określają nośności fundamentu (STR). Określenie nośności podłoża gruntowego (GEO) na docisk i wyrywanie z uwzględnieniem wyporu wody gruntowej należy weryfikować indywidualnie lub skontaktować się z biurem projektowym zakładu prefabrykacji w celu weryfikacji nośności dla ustalonych warunków gruntowych.
2. Nieznaczne przekroczenie wartości jednej z dwóch sił wewnętrznych: siły osiowej lub momentu zginającego nie wyklucza fundamentu z użytku. W takiej sytuacji zaleca się kontakt z biurem projektowym zakładu prefabrykacji: nośność elementu zależy od stosunku momentu zginającego i siły osiowej (obwiednia N-M).

PARAMETRY KOTWY:

grubość kotwy - 70 mm
szerokość kotwy - 200 mm
średnica otworu - 92 mm

UWAGI:

1. Projekt sworznia nie jest częścią opracowania. Należy go zaprojektować indywidualnie.
2. Otwory ze szpilkami wypełnić zaprawą montażową, np. Ceresit CX15.

ZESTAWIENIE MATERIAŁOWE

FUNDAMENT PREFABRYKOWANY EC SF WPŻ 300x560-4/422 [KZ-70]	OBJĘTOŚĆ BETONU [m³]	MASA CAŁKOWITA [kg]
TRZON T-382-3	2,05	5258,0
PŁYTA P 300x560-4	5,09	12653,8
	RAZEM	17911,8 kg

PRZEKRÓJ C-C

Skala 1:50

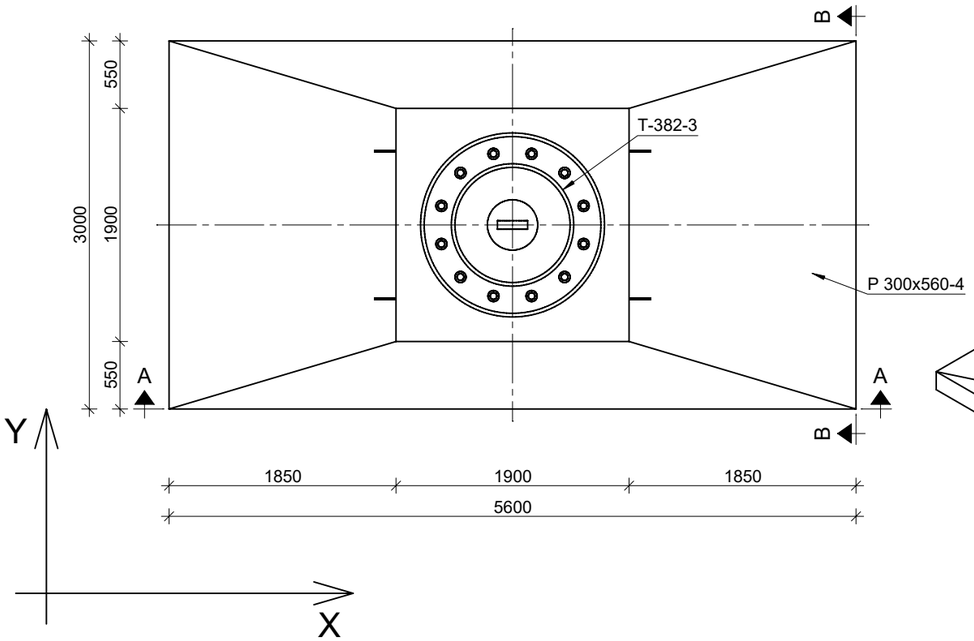

WIDOK AKSONOMETRYCZNY

Skala 1:50

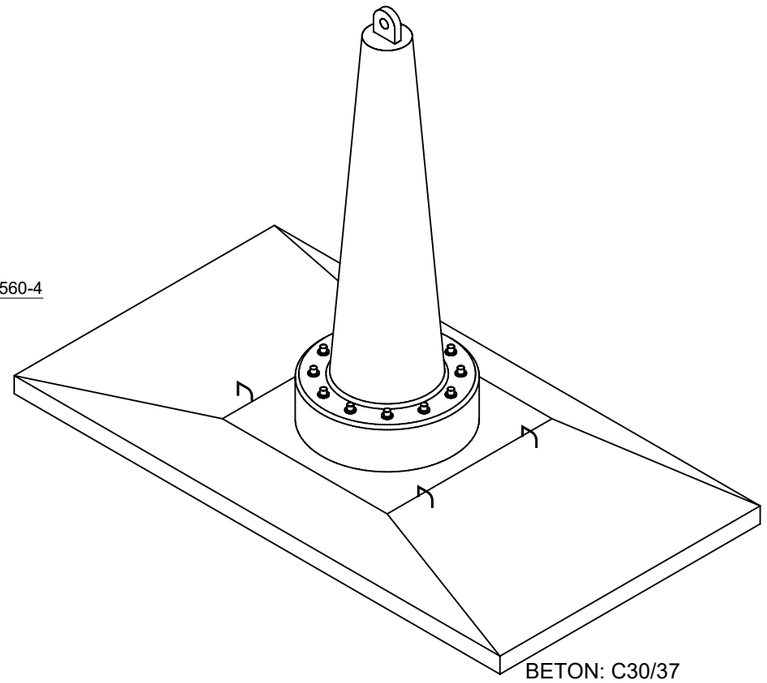

BETON: C30/37
STAL ZBROJENIOWA: B500SP
STAL KONSTRUKCYJNA: S355J2

WPŻ ELBUD Gdańsk

ZAKŁAD PREFABRYKACJI:
WPŻ ELBUD GDAŃSK
Owśnice 1
83-407 Łubiana
e-mail: biuro@elbud.gdansk.pl
NIP: 5911695305
elbudgdańsk.pl

MAŁRO PROJEKT

BIURO PROJEKTOWE:
Małro Projekt sp. z o.o.
ul. Nieznanego Żołnierza 26m
41-922 Radzionków (woj. śląskie)
e-mail: biuro@malroprojekt.pl
NIP: 6452584965
www.malroprojekt.pl

TYTUŁ:	**FUNDAMENTY PREFABRYKOWANE 400 kV**
NUMER PROJEKTU:	-
ZESPÓŁ PROJEKTOWY	
PROJEKTANT:	mgr inż. Dawid Milimąka SLK/0387/PWBKb/22
TYTUŁ RYSUNKU:	**Schemat złożeniowy fundamentu EC SF WPŻ 300x560-4/422**
NUMER RYSUNKU:	**EC SF WPŻ 300x560-4/422 [KZ-70]**
FAZA PROJEKTU:	PROJEKT WARSZTATOWY
SKALA:	1:50

PRZEKRÓJ A-A

Skala 1:50

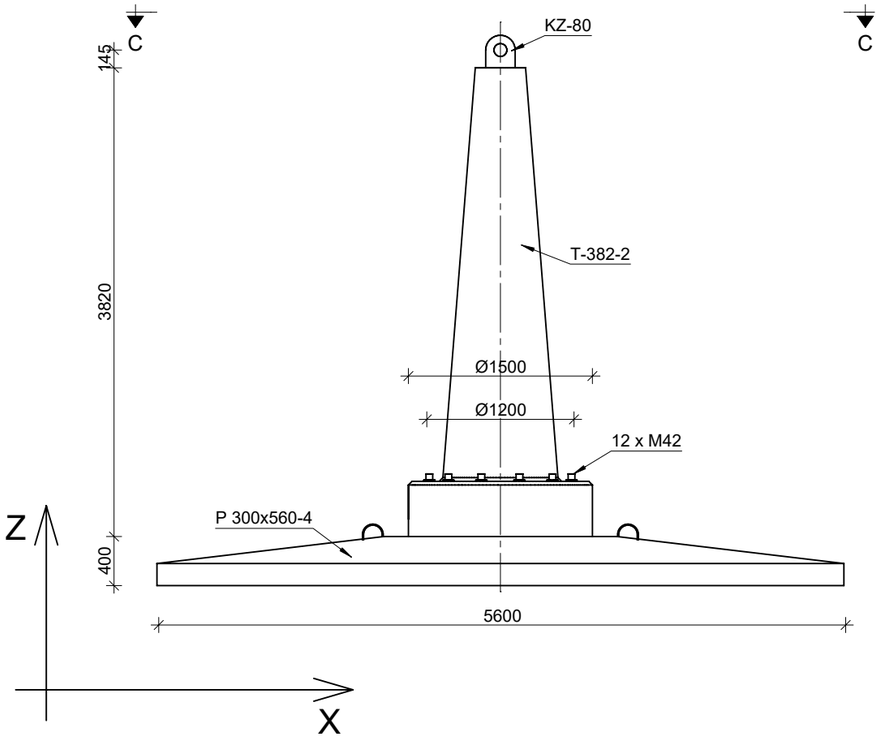

PRZEKRÓJ B-B

Skala 1:50

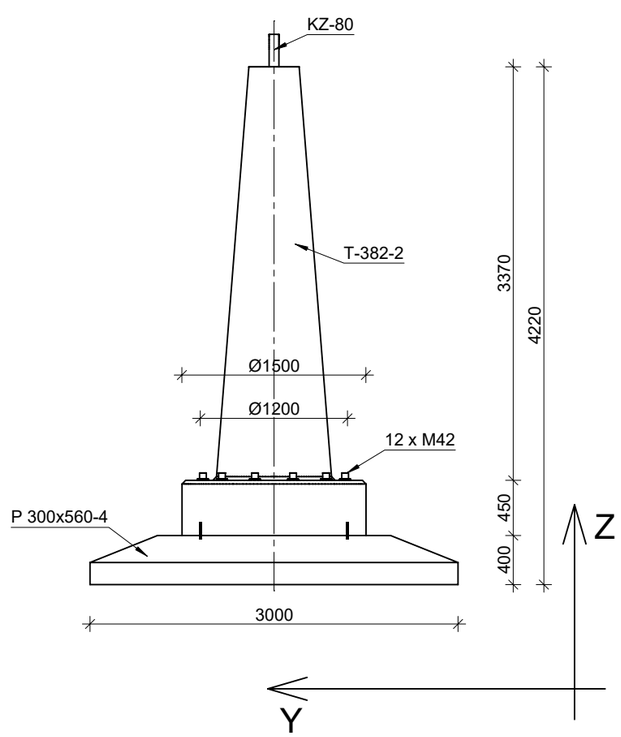

PROJEKTOWANE WARTOŚCI OBLICZENIOWE SIŁ

WYRYWANIE	V_z = 1650 kN	H_x = 165 kN H_y = 130 kN
WCISKANIE	V_z = 2000 kN	H_x = 200 kN H_y = 160 kN

UWAGI:

1. Przedstawione wartości sił określają nośności fundamentu (STR). Określenie nośności podłoża gruntowego (GEO) na docisk i wyrywanie z uwzględnieniem wyporu wody gruntowej należy weryfikować indywidualnie lub skontaktować się z biurem projektowym zakładu prefabrykacji w celu weryfikacji nośności dla ustalonych warunków gruntowych.
2. Nieznaczne przekroczenie wartości jednej z dwóch sił wewnętrznych: siły osiowej lub momentu zginającego nie wyklucza fundamentu z użytku. W takiej sytuacji zaleca się kontakt z biurem projektowym zakładu prefabrykacji: nośność elementu zależy od stosunku momentu zginającego i siły osiowej (obwiednia N-M).

PARAMETRY KOTWY:

grubość kotwy - 80 mm
szerokość kotwy - 240 mm
średnica otworu - 105 mm

UWAGI:

1. Projekt sworznia nie jest częścią opracowania. Należy go zaprojektować indywidualnie.
2. Otwory ze szpilkami wypełnić zaprawą montażową, np. Ceresit CX15.

ZESTAWIENIE MATERIAŁOWE

FUNDAMENT PREFABRYKOWANY EC SF WPŻ 300x560-4/422 [KZ-80]	OBJĘTOŚĆ BETONU [m^3]	MASA CAŁKOWITA [kg]
TRZON T-382-2	2,05	5274,7
PŁYTA P 300x560-4	5,09	12653,8
	RAZEM	17928,5 kg

PRZEKRÓJ C-C

Skala 1:50

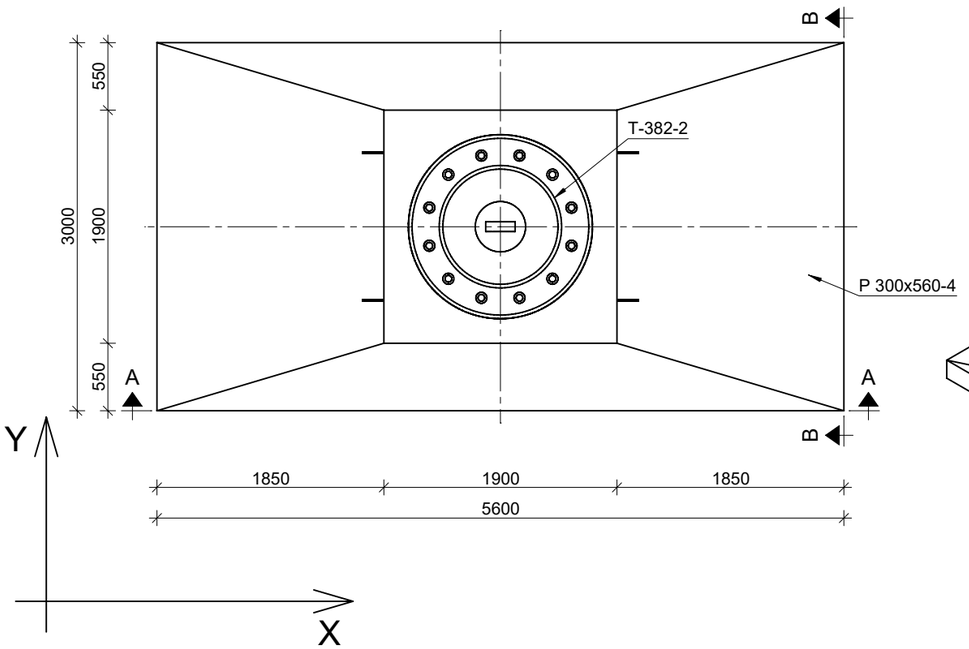

WIDOK AKSONOMETRYCZNY

Skala 1:50

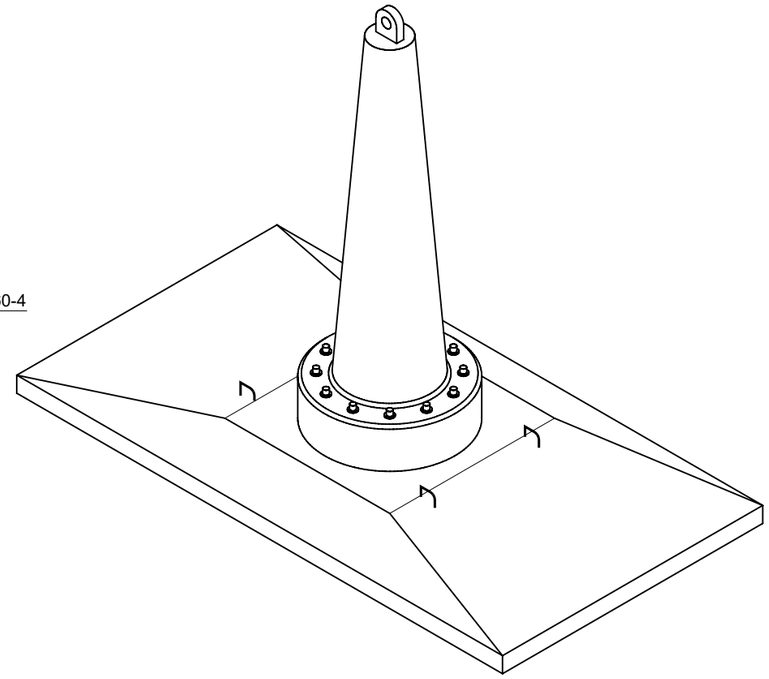

BETON: C30/37
STAL ZBROJENIOWA: B500SP
STAL KONSTRUKCYJNA: S355J2

WPŻ ELBUD Gdańsk

ZAKŁAD PREFABRYKACJI:
WPŻ ELBUD GDAŃSK
Owśnice 1
83-407 Łubiana
e-mail: biuro@elbud.gdansk.pl
NIP: 5911695305
elbudgdańsk.pl

MAŁRO PROJEKT

BIURO PROJEKTOWE:
Małro Projekt sp. z o.o.
ul. Nieznanego Żołnierza 26m
41-922 Radzionków (woj. śląskie)
e-mail: biuro@malroprojekt.pl
NIP: 6452584965
www.malroprojekt.pl

TYTUŁ:	**FUNDAMENTY PREFABRYKOWANE 400 kV**
NUMER PROJEKTU:	-
ZESPÓŁ PROJEKTOWY	
PROJEKTANT:	mgr inż. Dawid Milimąka SLK/0387/PWBKb/22
TYTUŁ RYSUNKU:	**Schemat złożeniowy fundamentu EC SF WPŻ 300x560-4/422**
NUMER RYSUNKU:	**EC SF WPŻ 300x560-4/422 [KZ-80]**
FAZA PROJEKTU:	PROJEKT WARSZTATOWY
SKALA:	1:50

PRZEKRÓJ A-A

Skala 1:50

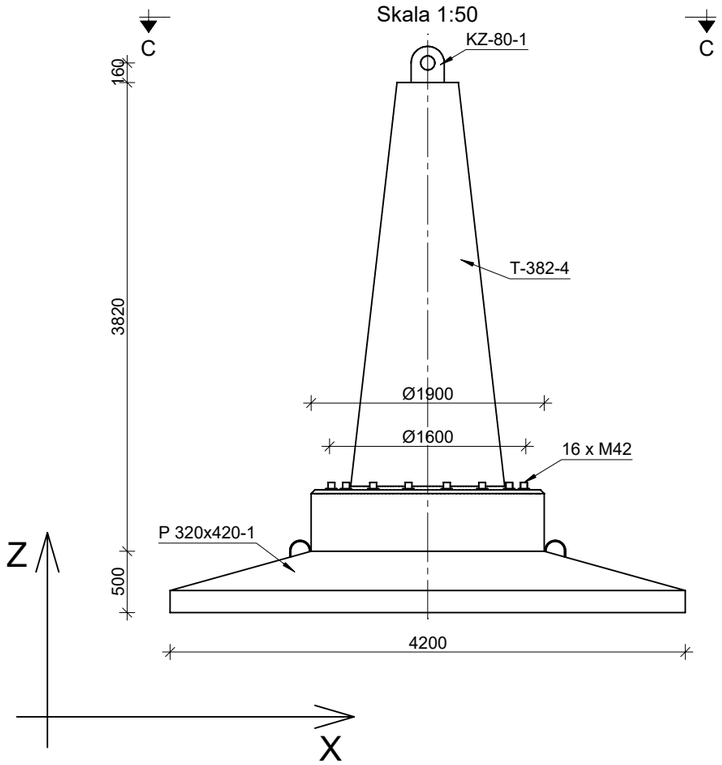

PRZEKRÓJ B-B

Skala 1:50

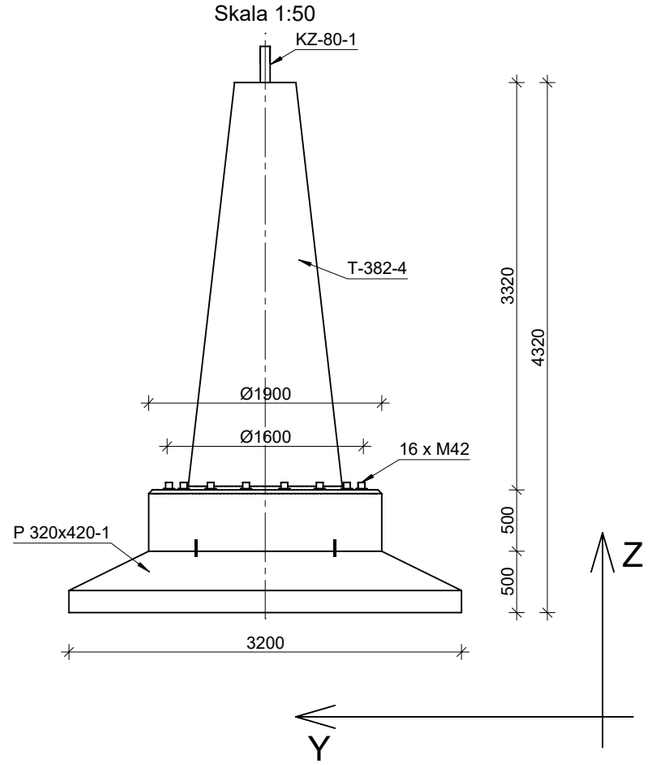

PROJEKTOWANE WARTOŚCI OBLICZENIOWE SIŁ		
WYRYWANIE	V_z = 2150 kN	H_x = 260 kN H_y = 240 kN
WCISKANIE	V_z = 2400 kN	H_x = 300 kN H_y = 280 kN

UWAGI:

1. Przedstawione wartości sił określają nośności fundamentu (STR). Określenie nośności podłoża gruntowego (GEO) na docisk i wyrywanie z uwzględnieniem wyporu wody gruntowej należy weryfikować indywidualnie lub skontaktować się z biurem projektowym zakładu prefabrykacji w celu weryfikacji nośności dla ustalonych warunków gruntowych.
2. Nieznaczne przekroczenie wartości jednej z dwóch sił wewnętrznych: siły osiowej lub momentu zginającego nie wyklucza fundamentu z użytku. W takiej sytuacji zaleca się kontakt z biurem projektowym zakładu prefabrykacji: nośność elementu zależy od stosunku momentu zginającego i siły osiowej (obwiednia N-M).

PARAMETRY KOTWY:

grubość kotwy - 80 mm
szerokość kotwy - 270 mm
średnica otworu - 115 mm

UWAGI:

1. Projekt sworznia nie jest częścią opracowania. Należy go zaprojektować indywidualnie.
2. Otwory ze szpilkami wypełnić zaprawą montażową, np. Ceresit CX15.

ZESTAWIENIE MATERIAŁOWE		
FUNDAMENT PREFABRYKOWANY EC SF WPŻ 320x420-1/432 [KZ-80-1]	OBJĘTOŚĆ BETONU [m^3]	MASA CAŁKOWITA [kg]
TRZON T-382-4	3,56	8857,3
PŁYTA P 320x420-1	5,09	12471,6
	RAZEM	21328,4 kg

PRZEKRÓJ C-C

Skala 1:50

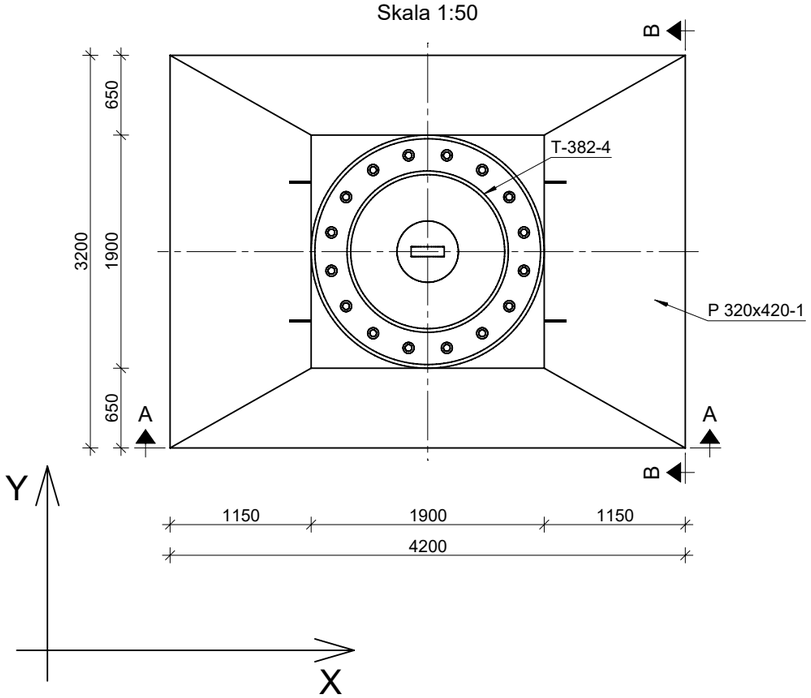

WIDOK AKSONOMETRYCZNY

Skala 1:50

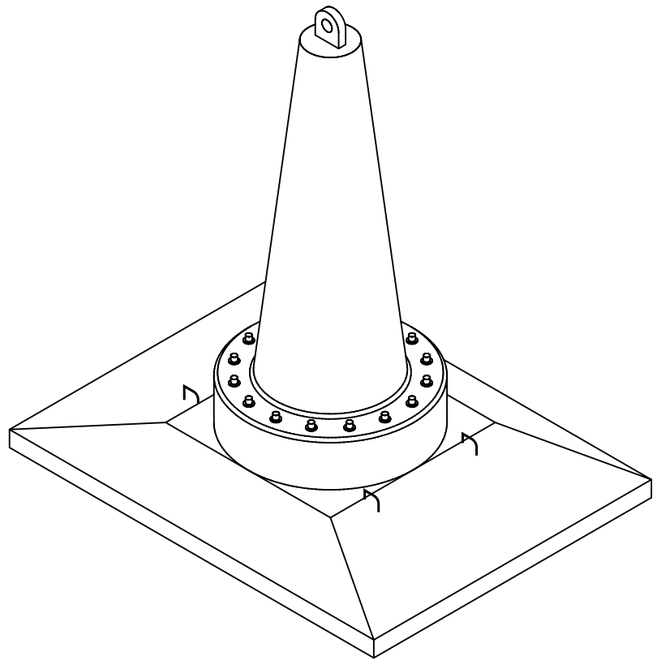

BETON: C30/37
STAL ZBROJENIOWA: B500SP
STAL KONSTRUKCYJNA: S355J2

WPŻ ELBUD Gdańsk

ZAKŁAD PREFABRYKACJI:
WPŻ ELBUD GDAŃSK
Owśnice 1
83-407 Łubiana
e-mail: biuro@elbud.gdansk.pl
NIP: 5911695305
elbudgdańsk.pl

MAŁRO PROJEKT

BIURO PROJEKTOWE:
Małro Projekt sp. z o.o.
ul. Nieznanego Żołnierza 26m
41-922 Radzionków (woj. śląskie)
e-mail: biuro@malroprojekt.pl
NIP: 6452584965
www.malroprojekt.pl

TYTUŁ:	**FUNDAMENTY PREFABRYKOWANE 400 kV**
NUMER PROJEKTU:	-
ZESPÓŁ PROJEKTOWY	
PROJEKTANT:	mgr inż. Dawid Milimąka SLK/0387/PWBKb/22
TYTUŁ RYSUNKU:	**Schemat złożeniowy fundamentu EC SF WPŻ 320x420-1/432**
NUMER RYSUNKU:	**EC SF WPŻ 320x420-1/432 [KZ-80-1]**
FAZA PROJEKTU:	PROJEKT WARSZTATOWY
SKALA:	1:50

PRZEKRÓJ A-A

Skala 1:50

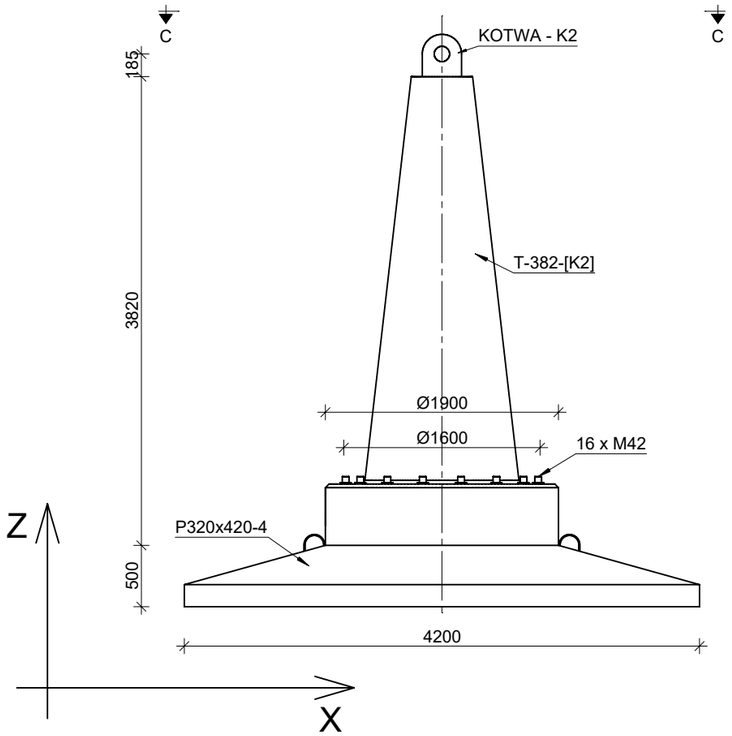

PRZEKRÓJ B-B

Skala 1:50

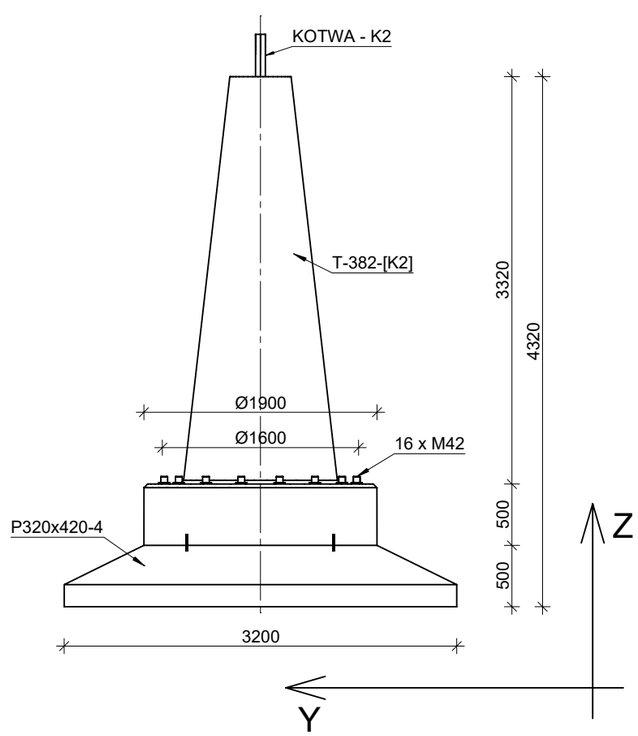

PROJEKTOWANE WARTOŚCI OBLICZENIOWE SIŁ		
WYRYWANIE	V_z = 2350 kN	H_{xy} = 340 kN
WCISKANIE	V_z = 2700 kN	H_{xy} = 340 kN

UWAGI:

1. Przedstawione wartości sił określają nośności fundamentu (STR). Określenie nośności podłoża gruntowego (GEO) na docisk i wyrywanie z uwzględnieniem wyporu wody gruntowej należy weryfikować indywidualnie lub skontaktować się z biurem projektowym zakładu prefabrykacji w celu weryfikacji nośności dla ustalonych warunków gruntowych.
2. Nieznaczne przekroczenie wartości jednej z dwóch sił wewnętrznych: siły osiowej lub momentu zginającego nie wyklucza fundamentu z użytku. W takiej sytuacji zaleca się kontakt z biurem projektowym zakładu prefabrykacji: nośność elementu zależy od stosunku momentu zginającego i siły osiowej (obwiednia N-M).

PARAMETRY KOTWY:

grubość kotwy - 80 mm
szerokość kotwy - 320 mm
średnica otworu - 125 mm

UWAGI:

1. Projekt sworznia nie jest częścią opracowania. Należy go zaprojektować indywidualnie.
2. Otwory ze szpilkami wypełnić zaprawą montażową, np. Ceresit CX15.

ZESTAWIENIE MATERIAŁOWE		
FUNDAMENT PREFABRYKOWANY EC SF WPŻ 320x420-4/432 [K2]	OBJĘTOŚĆ BETONU [m^3]	MASA CAŁKOWITA [kg]
TRZON T-382-[K2]	3,56	8857,3
PŁYTA P 320x420-4	5,09	12471,6
	RAZEM	21328,9 kg

PRZEKRÓJ C-C

Skala 1:50

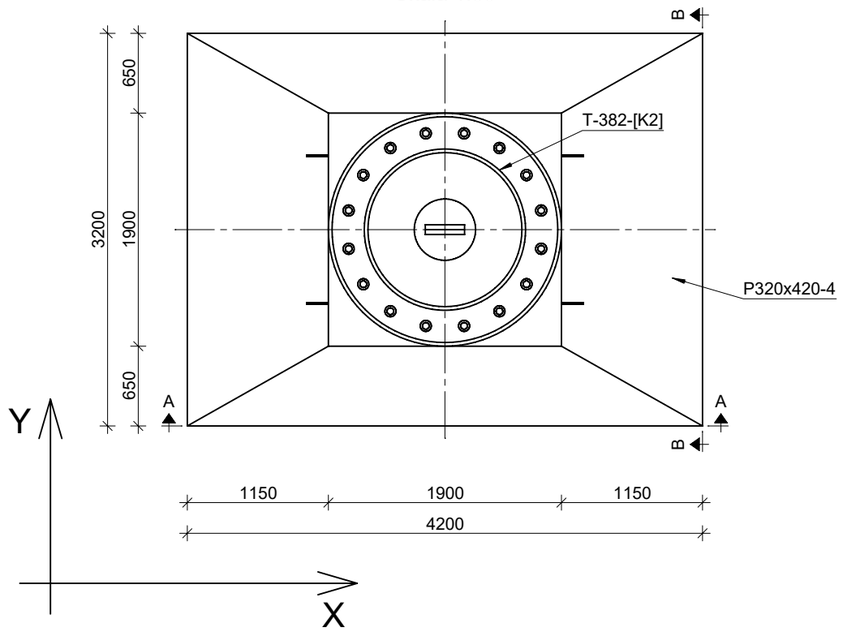

WIDOK AKSONOMETRYCZNY

Skala 1:50

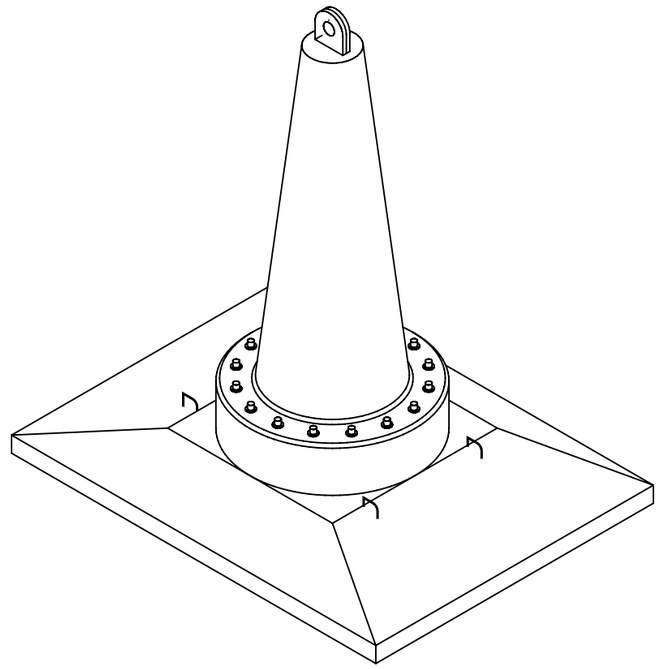

BETON: C30/37
STAL ZBROJENIOWA: B500SP
STAL KONSTRUKCYJNA: S355J2

WPŻ ELBUD Gdańsk

ZAKŁAD PREFABRYKACJI:
WPŻ ELBUD GDAŃSK
Owśnice 1
83-407 Łubiana
e-mail: biuro@elbud.gdansk.pl
NIP: 5911695305
elbudgdańsk.pl

MAŁRO PROJEKT

BIURO PROJEKTOWE:
Małro Projekt sp. z o.o.
ul. Nieznanego Żołnierza 26m
41-922 Radzionków (woj. śląskie)
e-mail: biuro@malroprojekt.pl
NIP: 6452584965
www.malroprojekt.pl

TYTUŁ:	**FUNDAMENTY PREFABRYKOWANE 400 kV**
NUMER PROJEKTU:	-

ZESPÓŁ PROJEKTOWY

PROJEKTANT: mgr inż. Dawid Milimąka
SLK/0387/PWBKb/22

TYTUŁ RYSUNKU:
Schemat złożeniowy fundamentu EC SF WPŻ 320x420-4/432

NUMER RYSUNKU:
EC SF WPŻ 320x420-4/432 [K2]

FAZA PROJEKTU:	PROJEKT WARSZTATOWY
SKALA:	1:50

PRZEKRÓJ A-A

Skala 1:50

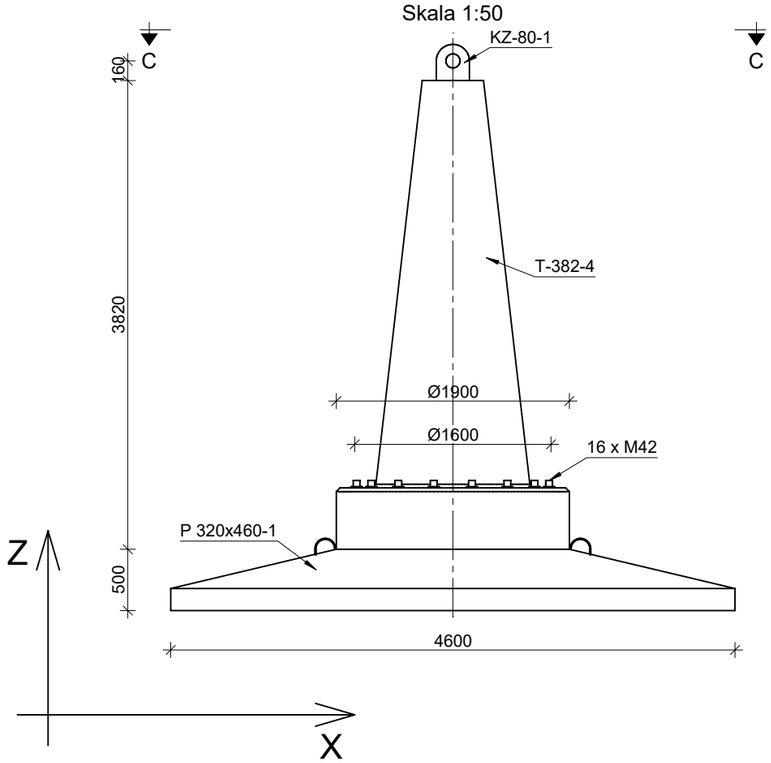

PRZEKRÓJ B-B

Skala 1:50

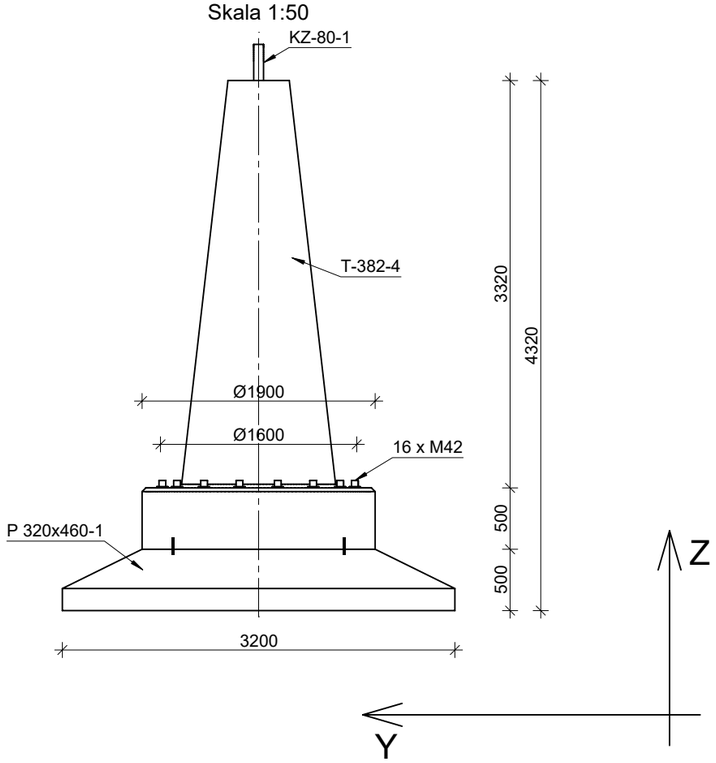

PROJEKTOWANE WARTOŚCI OBLICZENIOWE SIŁ		
WYRYWANIE	V_z = 2150 kN	H_x = 260 kN H_y = 240 kN
WCISKANIE	V_z = 2400 kN	H_x = 300 kN H_y = 280 kN

UWAGI:

1. Przedstawione wartości sił określają nośności fundamentu (STR). Określenie nośności podłoża gruntowego (GEO) na docisk i wyrywanie z uwzględnieniem wyporu wody gruntowej należy weryfikować indywidualnie lub skontaktować się z biurem projektowym zakładu prefabrykacji w celu weryfikacji nośności dla ustalonych warunków gruntowych.
2. Nieznaczne przekroczenie wartości jednej z dwóch sił wewnętrznych: siły osiowej lub momentu zginającego nie wyklucza fundamentu z użytku. W takiej sytuacji zaleca się kontakt z biurem projektowym zakładu prefabrykacji: nośność elementu zależy od stosunku momentu zginającego i siły osiowej (obwiednia N-M).

PARAMETRY KOTWY:

grubość kotwy - 80 mm
szerokość kotwy - 270 mm
średnica otworu - 115 mm

UWAGI:

1. Projekt sworznia nie jest częścią opracowania. Należy go zaprojektować indywidualnie.
2. Otwory ze szpilkami wypełnić zaprawą montażową, np. Ceresit CX15.

ZESTAWIENIE MATERIAŁOWE		
FUNDAMENT PREFABRYKOWANY EC SF WPŻ 320x460-1/432 [KZ-80-1]	OBJĘTOŚĆ BETONU [m^3]	MASA CAŁKOWITA [kg]
TRZON T-382-4	3,56	8857,3
PŁYTA P 320x460-1	5,49	13435,4
	RAZEM	22292,6 kg

PRZEKRÓJ C-C

Skala 1:50

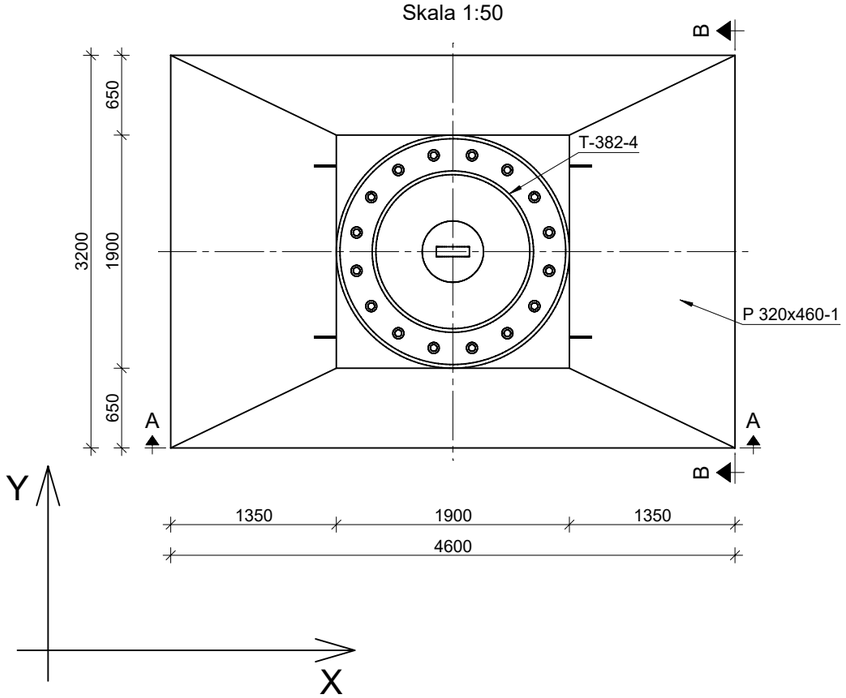

WIDOK AKSONOMETRYCZNY

Skala 1:50

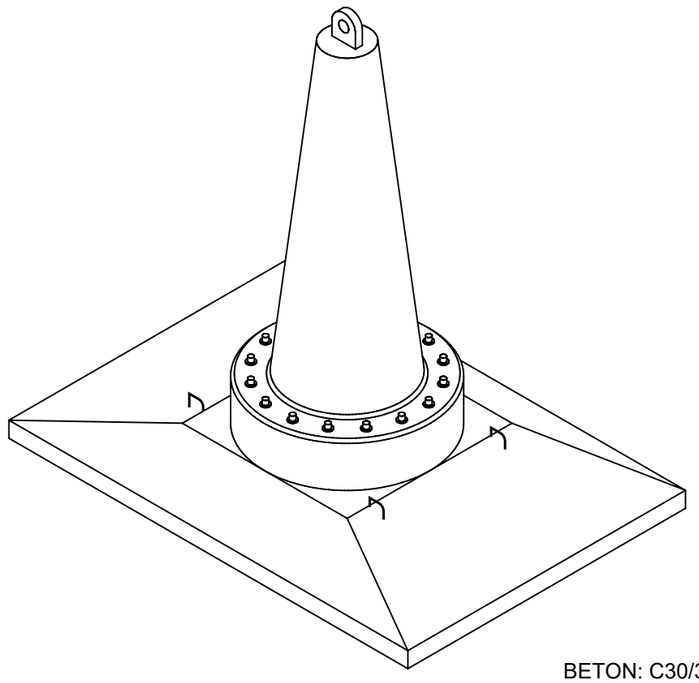

BETON: C30/37
STAL ZBROJENIOWA: B500SP
STAL KONSTRUKCYJNA: S355J2

WPŻ ELBUD Gdańsk

ZAKŁAD PREFABRYKACJI:
WPŻ ELBUD GDAŃSK
Owśnice 1
83-407 Łubiana
e-mail: biuro@elbud.gdansk.pl
NIP: 5911695305
elbudgdańsk.pl

MAŁRO PROJEKT

BIURO PROJEKTOWE:
Małro Projekt sp. z o.o.
ul. Nieznanego Żołnierza 26m
41-922 Radzionków (woj. śląskie)
e-mail: biuro@malroprojekt.pl
NIP: 6452584965
www.malroprojekt.pl

TYTUŁ:	**FUNDAMENTY PREFABRYKOWANE 400 kV**
NUMER PROJEKTU:	-
ZESPÓŁ PROJEKTOWY	
PROJEKTANT:	mgr inż. Dawid Milimąka SLK/0387/PWBKb/22
TYTUŁ RYSUNKU:	**Schemat złożeniowy fundamentu EC SF WPŻ 320x460-1/432**
NUMER RYSUNKU:	**EC SF WPŻ 320x460-1/432 [KZ-80-1]**
FAZA PROJEKTU:	PROJEKT WARSZTATOWY
SKALA:	1:50

PRZEKRÓJ A-A

Skala 1:50

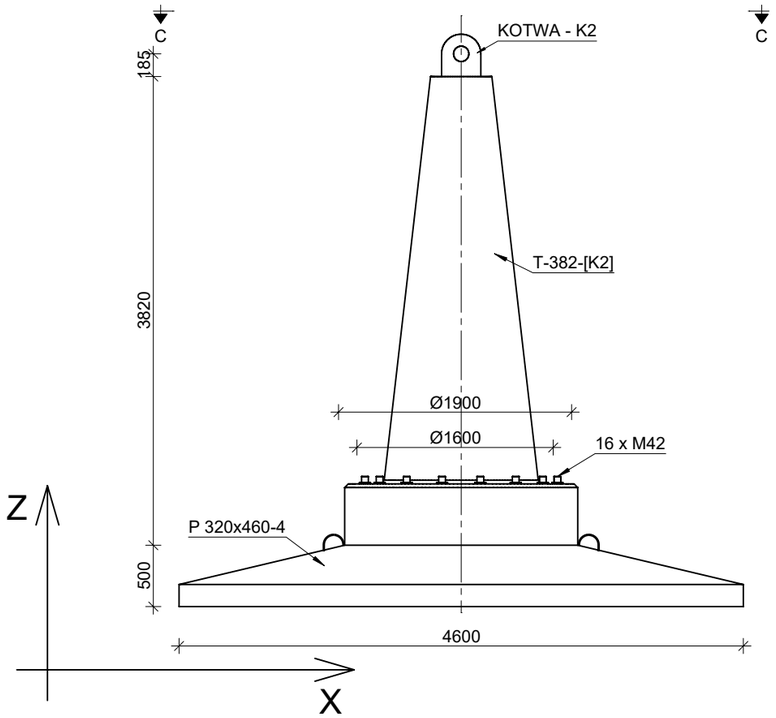

PRZEKRÓJ B-B

Skala 1:50

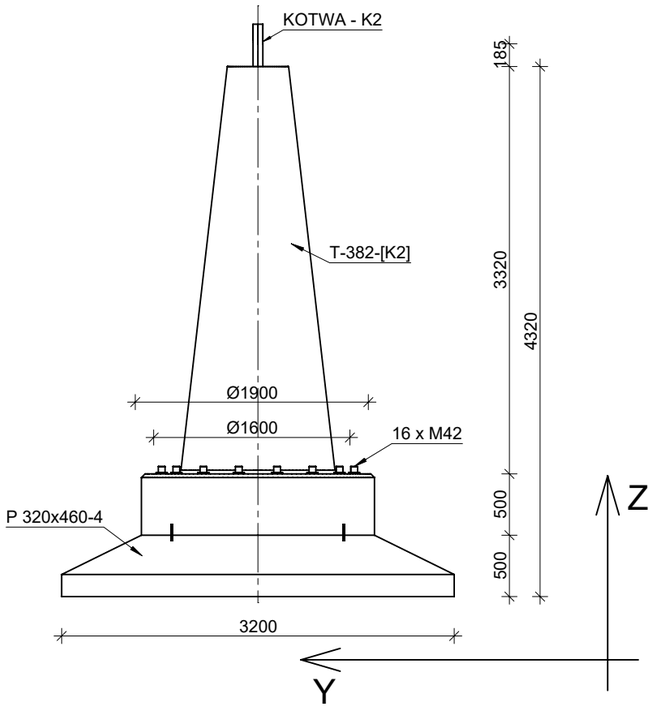

PROJEKTOWANE WARTOŚCI OBLICZENIOWE SIŁ		
WYRYWANIE	V_z = 2350 kN	H_{xy} = 340 kN
WCISKANIE	V_z = 2700 kN	H_{xy} = 340 kN

UWAGI:

1. Przedstawione wartości sił określają nośności fundamentu (STR). Określenie nośności podłoża gruntowego (GEO) na docisk i wyrywanie z uwzględnieniem wyporu wody gruntowej należy weryfikować indywidualnie lub skontaktować się z biurem projektowym zakładu prefabrykacji w celu weryfikacji nośności dla ustalonych warunków gruntowych.
2. Nieznaczne przekroczenie wartości jednej z dwóch sił wewnętrznych: siły osiowej lub momentu zginającego nie wyklucza fundamentu z użytku. W takiej sytuacji zaleca się kontakt z biurem projektowym zakładu prefabrykacji: nośność elementu zależy od stosunku momentu zginającego i siły osiowej (obwiednia N-M).

PARAMETRY KOTWY:

grubość kotwy - 80 mm
szerokość kotwy - 320 mm
średnica otworu - 125 mm

UWAGI:

1. Projekt sworznia nie jest częścią opracowania. Należy go zaprojektować indywidualnie.
2. Otwory ze szpilkami wypełnić zaprawą montażową, np. Ceresit CX15.

ZESTAWIENIE MATERIAŁOWE		
FUNDAMENT PREFABRYKOWANY EC SF WPŻ 320x460-4/432 [K2]	OBJĘTOŚĆ BETONU [m^3]	MASA CAŁKOWITA [kg]
TRZON T-382-[K2]	3,56	8857,3
PŁYTA P 320x460-4	5,49	13435,4
	RAZEM	22292,6 kg

PRZEKRÓJ C-C

Skala 1:50

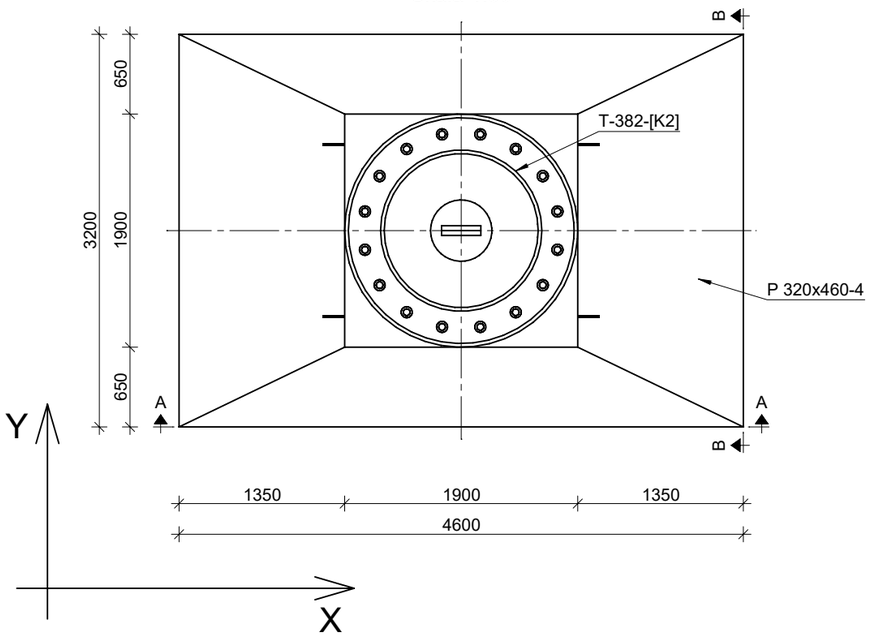

WIDOK AKSONOMETRYCZNY

Skala 1:50

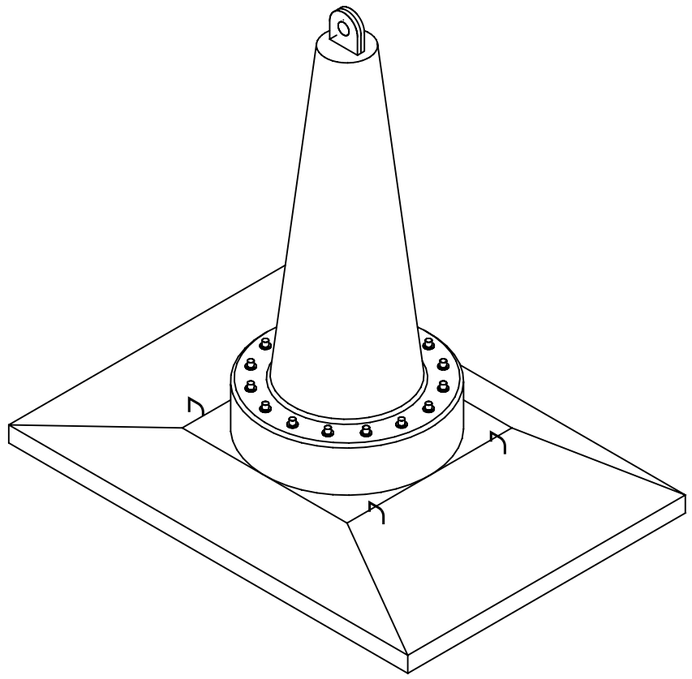

BETON: C30/37
STAL ZBROJENIOWA: B500SP
STAL KONSTRUKCYJNA: S355J2

WPŻ ELBUD Gdańsk

ZAKŁAD PREFABRYKACJI:
WPŻ ELBUD GDAŃSK
Owśnice 1
83-407 Łubiana
e-mail: biuro@elbud.gdansk.pl
NIP: 5911695305
elbudgdańsk.pl

MAŁRO PROJEKT

BIURO PROJEKTOWE:
Małro Projekt sp. z o.o.
ul. Nieznanego Żołnierza 26m
41-922 Radzionków (woj. śląskie)
e-mail: biuro@malroprojekt.pl
NIP: 6452584965
www.malroprojekt.pl

TYTUŁ:	**FUNDAMENTY PREFABRYKOWANE 400 kV**
NUMER PROJEKTU:	-
ZESPÓŁ PROJEKTOWY	
PROJEKTANT:	mgr inż. Dawid Milimąka SLK/0387/PWBKb/22
TYTUŁ RYSUNKU:	**Schemat złożeniowy fundamentu EC SF WPŻ 320x460-4/432**
NUMER RYSUNKU:	**EC SF WPŻ 320x460-4/432 [K2]**
FAZA PROJEKTU:	PROJEKT WARSZTATOWY
SKALA:	1:50

PRZEKRÓJ A-A

Skala 1:50

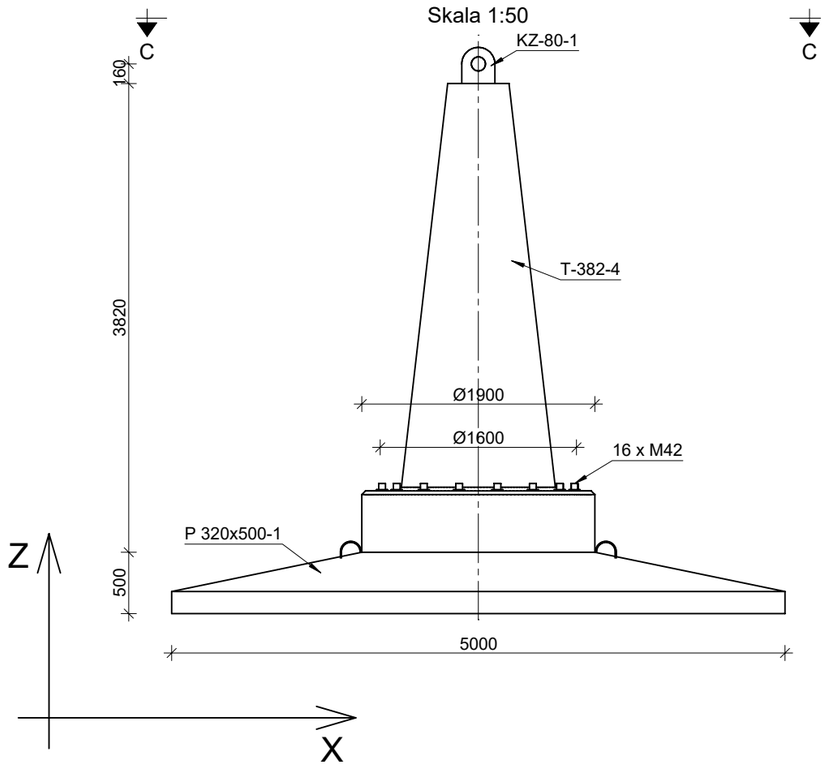

PRZEKRÓJ B-B

Skala 1:50

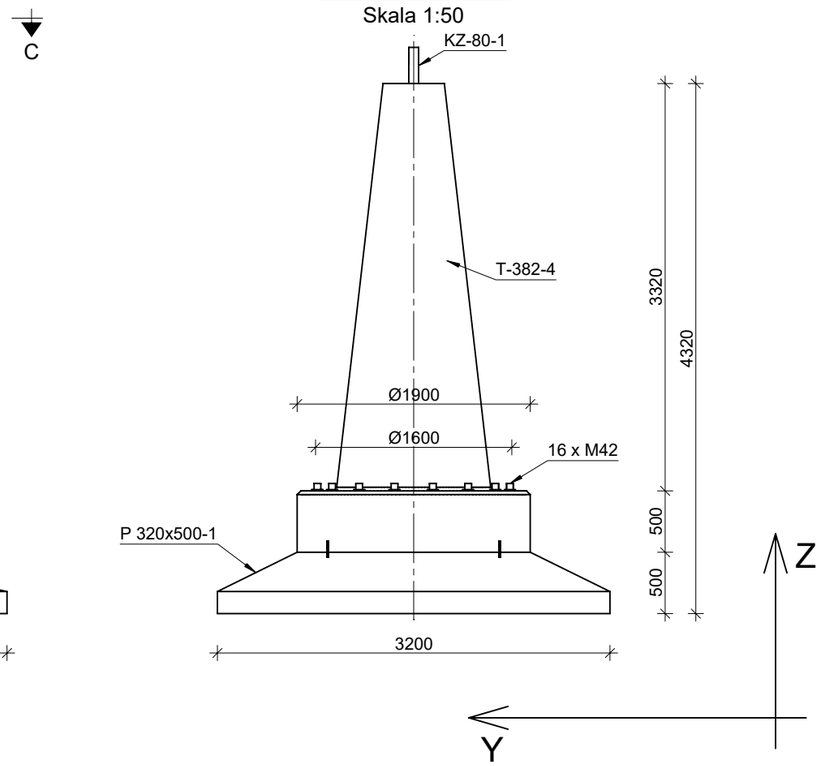

PROJEKTOWANE WARTOŚCI OBLICZENIOWE SIŁ

WYRYWANIE	V_z = 2150 kN	H_x = 260 kN H_y = 240 kN
WCISKANIE	V_z = 2400 kN	H_x = 300 kN H_y = 280 kN

UWAGI:

1. Przedstawione wartości sił określają nośności fundamentu (STR). Określenie nośności podłoża gruntowego (GEO) na docisk i wyrywanie z uwzględnieniem wyporu wody gruntowej należy weryfikować indywidualnie lub skontaktować się z biurem projektowym zakładu prefabrykacji w celu weryfikacji nośności dla ustalonych warunków gruntowych.
2. Nieznaczne przekroczenie wartości jednej z dwóch sił wewnętrznych: siły osiowej lub momentu zginającego nie wyklucza fundamentu z użytku. W takiej sytuacji zaleca się kontakt z biurem projektowym zakładu prefabrykacji: nośność elementu zależy od stosunku momentu zginającego i siły osiowej (obwiednia N-M).

PARAMETRY KOTWY:

grubość kotwy - 80 mm
szerokość kotwy - 270 mm
średnica otworu - 115 mm

UWAGI:

1. Projekt sworznia nie jest częścią opracowania. Należy go zaprojektować indywidualnie.
2. Otwory ze szpilkami wypełnić zaprawą montażową, np. Ceresit CX15.

ZESTAWIENIE MATERIAŁOWE

FUNDAMENT PREFABRYKOWANY EC SF WPŻ 320x500-1/432 [KZ-80-1]	OBJĘTOŚĆ BETONU [m³]	MASA CAŁKOWITA [kg]
TRZON T-382-4	3,56	8857,3
PŁYTA P 320x500-1	5,89	14404,9
	RAZEM	23262,2 kg

PRZEKRÓJ C-C

Skala 1:50

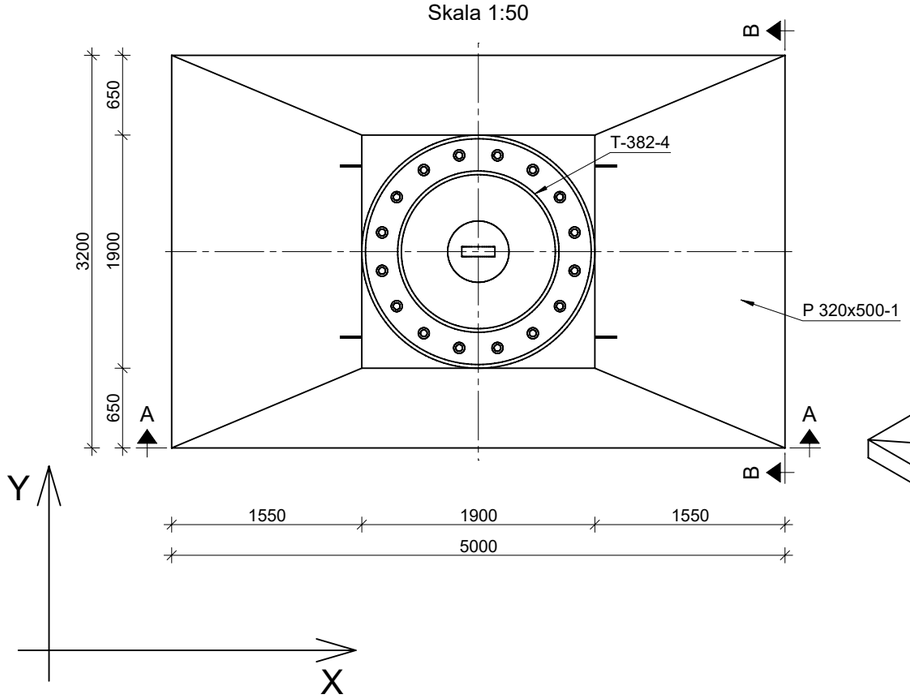

WIDOK AKSONOMETRYCZNY

Skala 1:50

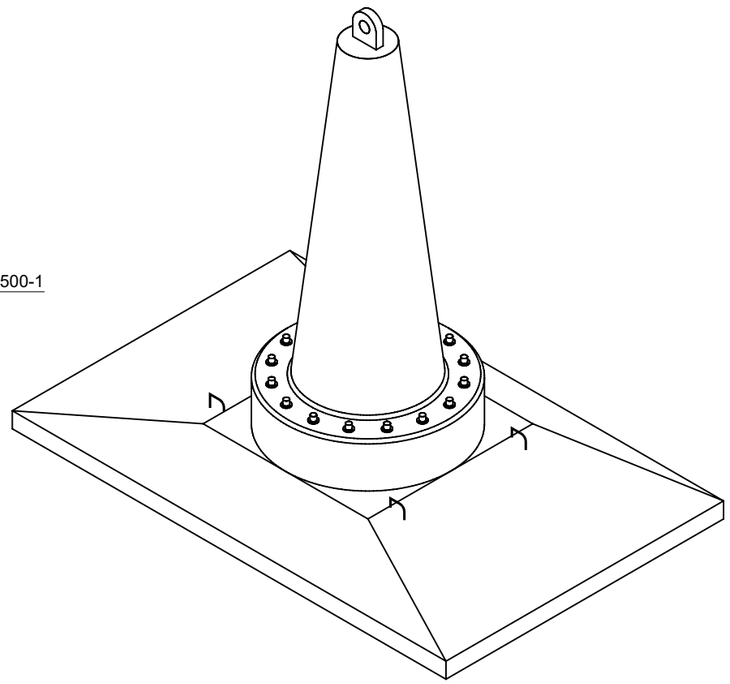

BETON: C30/37
STAL ZBROJENIOWA: B500SP
STAL KONSTRUKCYJNA: S355J2

WPŻ ELBUD Gdańsk

ZAKŁAD PREFABRYKACJI:
WPŻ ELBUD GDAŃSK
Owśnice 1
83-407 Łubiana
e-mail: biuro@elbud.gdansk.pl
NIP: 5911695305
elbudgdańsk.pl

MAŁRO PROJEKT

BIURO PROJEKTOWE:
Małro Projekt sp. z o.o.
ul. Nieznanego Żołnierza 26m
41-922 Radzionków (woj. śląskie)
e-mail: biuro@malroprojekt.pl
NIP: 6452584965
www.malroprojekt.pl

TYTUŁ:	**FUNDAMENTY PREFABRYKOWANE 400 kV**
NUMER PROJEKTU:	-

ZESPÓŁ PROJEKTOWY

PROJEKTANT: mgr inż. Dawid Milimąka
SLK/0387/PWBKb/22

TYTUŁ RYSUNKU:
Schemat złożeniowy fundamentu EC SF WPŻ 320x500-1/432

NUMER RYSUNKU:
EC SF WPŻ 320x500-1/432 [KZ-80-1]

FAZA PROJEKTU:	PROJEKT WARSZTATOWY
SKALA:	1:50

PRZEKRÓJ A-A

Skala 1:50

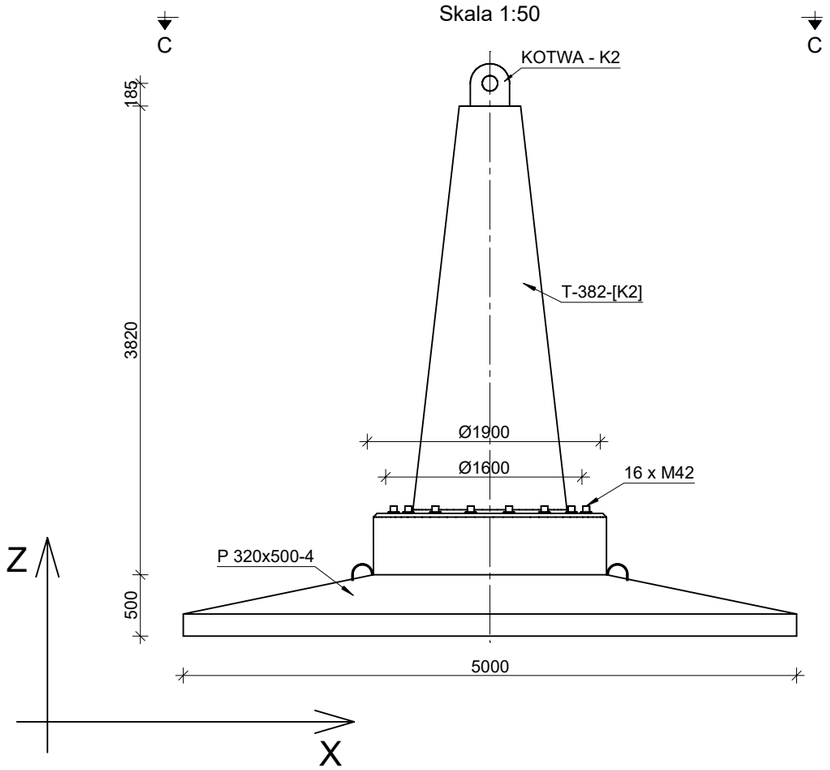

PRZEKRÓJ B-B

Skala 1:50

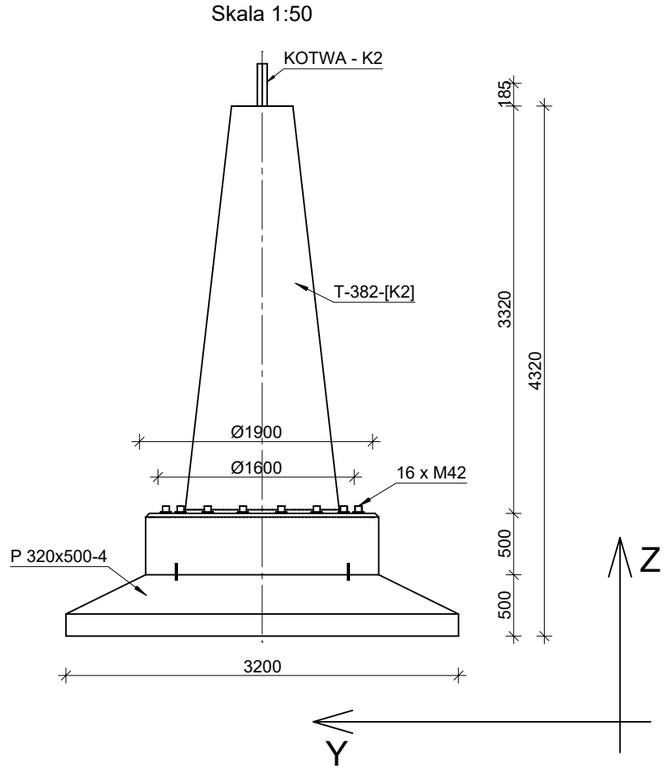

PROJEKTOWANE WARTOŚCI OBLICZENIOWE SIŁ		
WYRYWANIE	V_z = 2350 kN	H_{xy} = 340 kN
WCISKANIE	V_z = 2700 kN	H_{xy} = 340 kN

UWAGI:

1. Przedstawione wartości sił określają nośności fundamentu (STR). Określenie nośności podłoża gruntowego (GEO) na docisk i wyrywanie z uwzględnieniem wyporu wody gruntowej należy weryfikować indywidualnie lub skontaktować się z biurem projektowym zakładu prefabrykacji w celu weryfikacji nośności dla ustalonych warunków gruntowych.
2. Nieznaczne przekroczenie wartości jednej z dwóch sił wewnętrznych: siły osiowej lub momentu zginającego nie wyklucza fundamentu z użytku. W takiej sytuacji zaleca się kontakt z biurem projektowym zakładu prefabrykacji: nośność elementu zależy od stosunku momentu zginającego i siły osiowej (obwiednia N-M).

PARAMETRY KOTWY:

grubość kotwy - 80 mm
szerokość kotwy - 320 mm
średnica otworu - 125 mm

UWAGI:

1. Projekt sworznia nie jest częścią opracowania. Należy go zaprojektować indywidualnie.
2. Otwory ze szpilkami wypełnić zaprawą montażową, np. Ceresit CX15.

ZESTAWIENIE MATERIAŁOWE		
FUNDAMENT PREFABRYKOWANY EC SF WPŻ 320x500-4/432 [K2]	OBJĘTOŚĆ BETONU [m^3]	MASA CAŁKOWITA [kg]
TRZON T-382-[K2]	3,56	8857,3
PŁYTA P 320x500-4	5,89	14404,9
	RAZEM	23262,2 kg

PRZEKRÓJ C-C

Skala 1:50

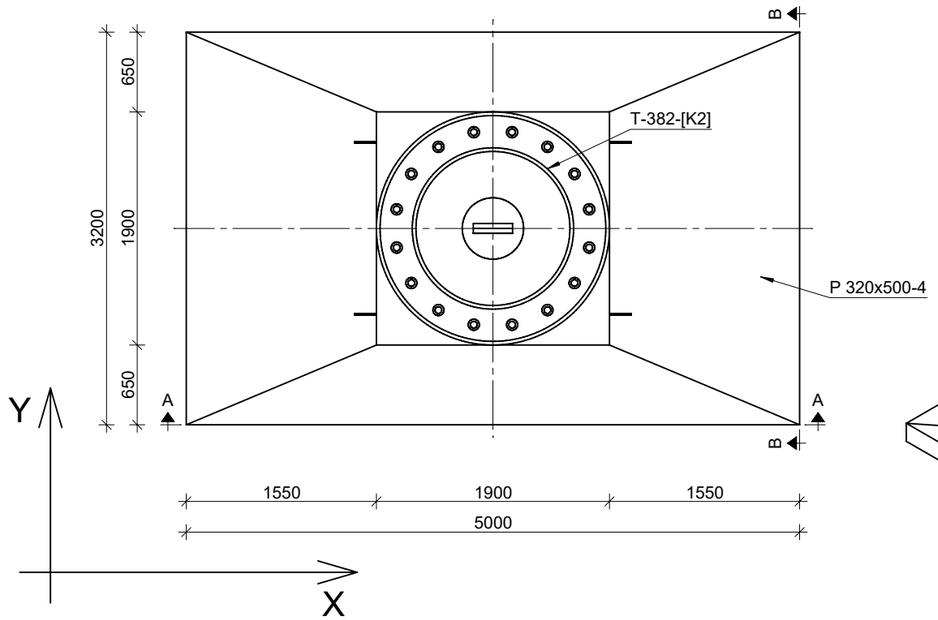

WIDOK AKSONOMETRYCZNY

Skala 1:50

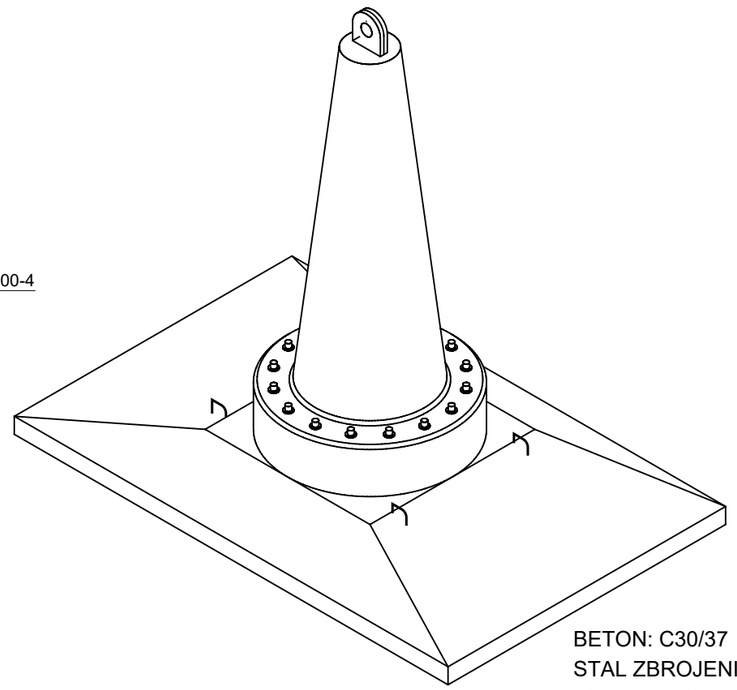

BETON: C30/37
STAL ZBROJENIOWA: B500SP
STAL KONSTRUKCYJNA: S355J2

WPŻ ELBUD Gdańsk

ZAKŁAD PREFABRYKACJI:
WPŻ ELBUD GDAŃSK
Owśnice 1
83-407 Łubiana
e-mail: biuro@elbud.gdansk.pl
NIP: 5911695305
elbudgdańsk.pl

MAŁRO PROJEKT

BIURO PROJEKTOWE:
Małro Projekt sp. z o.o.
ul. Nieznanego Żołnierza 26m
41-922 Radzionków (woj. śląskie)
e-mail: biuro@malroprojekt.pl
NIP: 6452584965
www.malroprojekt.pl

TYTUŁ:	**FUNDAMENTY PREFABRYKOWANE 400 kV**
NUMER PROJEKTU:	-

ZESPÓŁ PROJEKTOWY

PROJEKTANT: mgr inż. Dawid Milimąka
SLK/0387/PWBKb/22

TYTUŁ RYSUNKU:
Schemat złożeniowy fundamentu EC SF WPŻ 320x500-4/432

NUMER RYSUNKU:
EC SF WPŻ 320x500-4/432 [K2]

FAZA PROJEKTU:	PROJEKT WARSZTATOWY
SKALA:	1:50

PRZEKRÓJ A-A

Skala 1:50

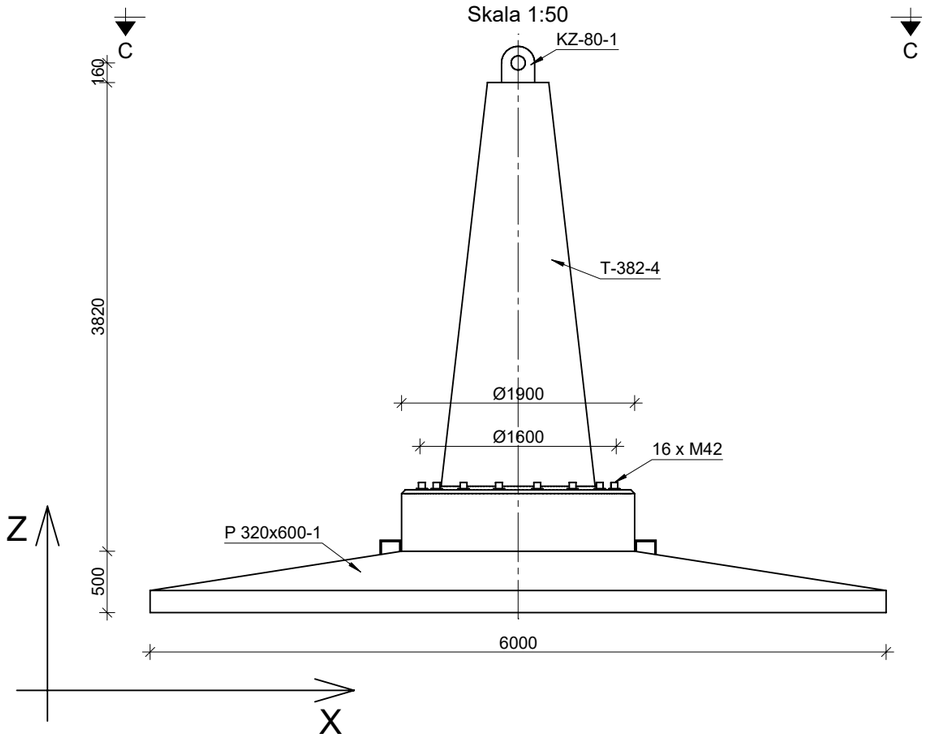

PRZEKRÓJ B-B

Skala 1:50

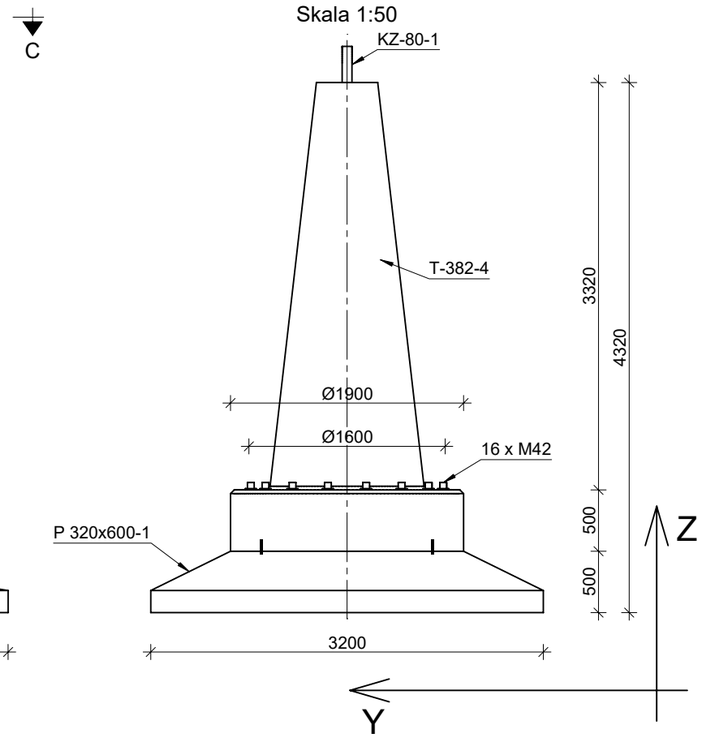

PROJEKTOWANE WARTOŚCI OBLICZENIOWE SIŁ

WYRYWANIE	V_z = 2150 kN	H_x = 260 kN H_y = 240 kN
WCISKANIE	V_z = 2400 kN	H_x = 300 kN H_y = 280 kN

UWAGI:

1. Przedstawione wartości sił określają nośności fundamentu (STR). Określenie nośności podłoża gruntowego (GEO) na docisk i wyrywanie z uwzględnieniem wyporu wody gruntowej należy weryfikować indywidualnie lub skontaktować się z biurem projektowym zakładu prefabrykacji w celu weryfikacji nośności dla ustalonych warunków gruntowych.
2. Nieznaczne przekroczenie wartości jednej z dwóch sił wewnętrznych: siły osiowej lub momentu zginającego nie wyklucza fundamentu z użytku. W takiej sytuacji zaleca się kontakt z biurem projektowym zakładu prefabrykacji: nośność elementu zależy od stosunku momentu zginającego i siły osiowej (obwiednia N-M).

PARAMETRY KOTWY:

grubość kotwy - 80 mm
szerokość kotwy - 270 mm
średnica otworu - 115 mm

UWAGI:

1. Projekt sworznia nie jest częścią opracowania. Należy go zaprojektować indywidualnie.
2. Otwory ze szpilkami wypełnić zaprawą montażową, np. Ceresit CX15.

ZESTAWIENIE MATERIAŁOWE

FUNDAMENT PREFABRYKOWANY EC SF WPŻ 320x600-1/432 [KZ-80-1]	OBJĘTOŚĆ BETONU [m³]	MASA CAŁKOWITA [kg]
TRZON T-382-4	3,56	8857,3
PŁYTA P 320x600-1	6,89	16898,4
	RAZEM	25755,7 kg

PRZEKRÓJ C-C

Skala 1:50

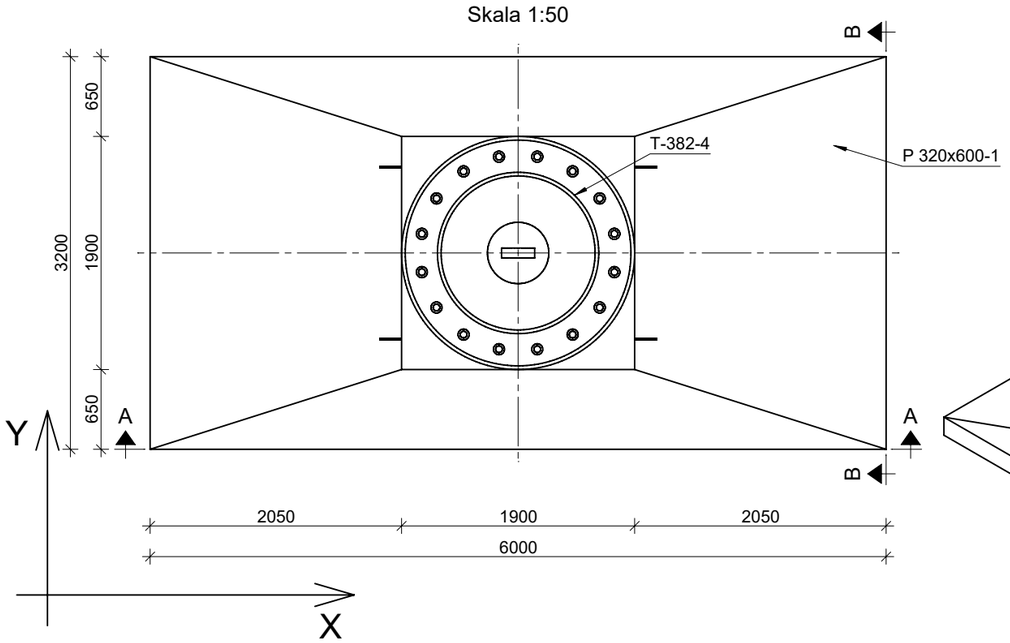

WIDOK AKSONOMETRYCZNY

Skala 1:50

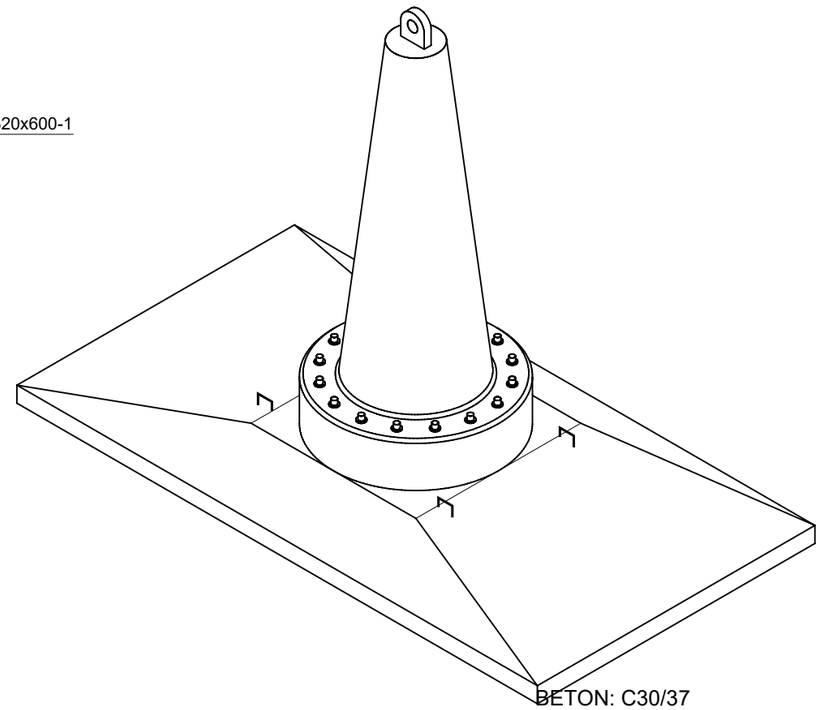

BETON: C30/37
STAL ZBROJENIOWA: B500SP
STAL KONSTRUKCYJNA: S355J2

WPŻ ELBUD Gdańsk

ZAKŁAD PREFABRYKACJI:
WPŻ ELBUD GDAŃSK
Owśnice 1
83-407 Łubiana
e-mail: biuro@elbud.gdansk.pl
NIP: 5911695305
elbudgdańsk.pl

MAŁRO PROJEKT

BIURO PROJEKTOWE:
Małro Projekt sp. z o.o.
ul. Nieznanego Żołnierza 26m
41-922 Radzionków (woj. śląskie)
e-mail: biuro@malroprojekt.pl
NIP: 6452584965
www.malroprojekt.pl

TYTUŁ:	**FUNDAMENTY PREFABRYKOWANE 400 kV**
NUMER PROJEKTU:	-
ZESPÓŁ PROJEKTOWY	
PROJEKTANT:	mgr inż. Dawid Milimąka SLK/0387/PWBKb/22
TYTUŁ RYSUNKU:	**Schemat złożeniowy fundamentu EC SF WPŻ 320x600-1/432**
NUMER RYSUNKU:	**EC SF WPŻ 320x600-1/432 [KZ-80-1]**
FAZA PROJEKTU:	PROJEKT WARSZTATOWY
SKALA:	1:50

PRZEKRÓJ A-A

Skala 1:50

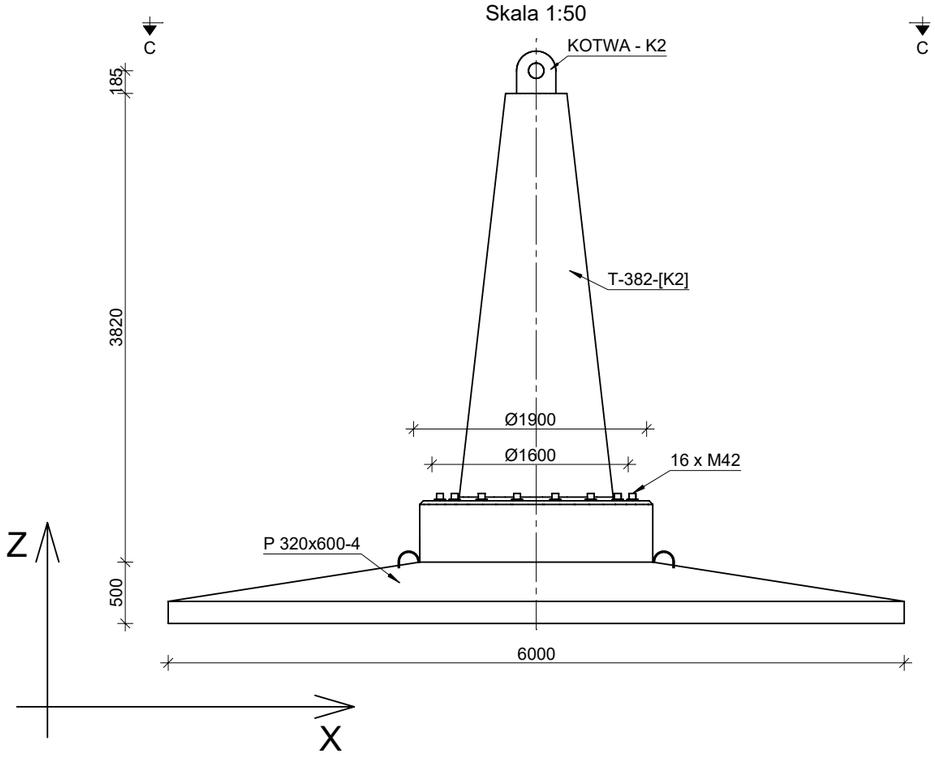

PRZEKRÓJ B-B

Skala 1:50

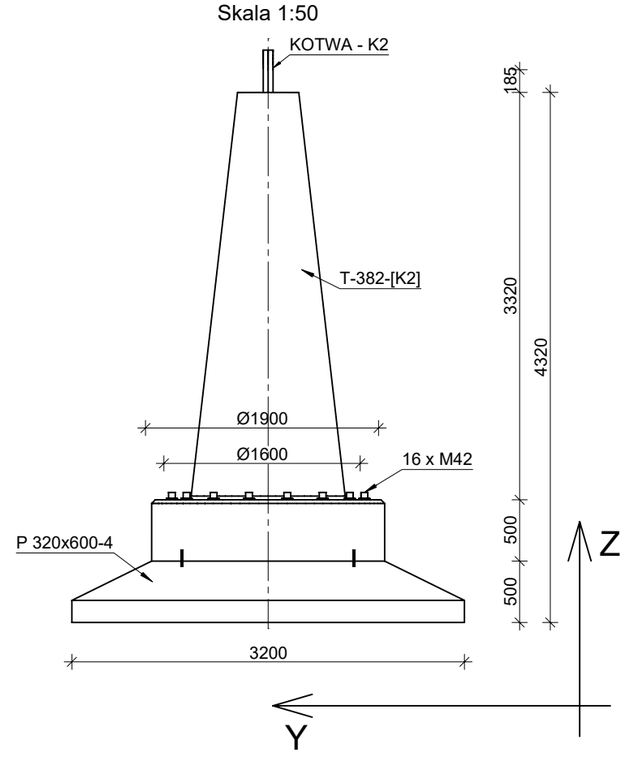

PROJEKTOWANE WARTOŚCI OBLICZENIOWE SIŁ

WYRYWANIE	V_z = 2350 kN	H_{xy} = 340 kN
WCISKANIE	V_z = 2700 kN	H_{xy} = 340 kN

UWAGI:

1. Przedstawione wartości sił określają nośności fundamentu (STR). Określenie nośności podłoża gruntowego (GEO) na docisk i wyrywanie z uwzględnieniem wyporu wody gruntowej należy weryfikować indywidualnie lub skontaktować się z biurem projektowym zakładu prefabrykacji w celu weryfikacji nośności dla ustalonych warunków gruntowych.
2. Nieznaczne przekroczenie wartości jednej z dwóch sił wewnętrznych: siły osiowej lub momentu zginającego nie wyklucza fundamentu z użytku. W takiej sytuacji zaleca się kontakt z biurem projektowym zakładu prefabrykacji: nośność elementu zależy od stosunku momentu zginającego i siły osiowej (obwiednia N-M).

PARAMETRY KOTWY:

grubość kotwy - 80 mm
szerokość kotwy - 320 mm
średnica otworu - 125 mm

UWAGI:

1. Projekt sworznia nie jest częścią opracowania. Należy go zaprojektować indywidualnie.
2. Otwory ze szpilkami wypełnić zaprawą montażową, np. Ceresit CX15.

ZESTAWIENIE MATERIAŁOWE

FUNDAMENT PREFABRYKOWANY EC SF 320x600-4/432 [K2]	OBJĘTOŚĆ BETONU [m^3]	MASA CAŁKOWITA [kg]
TRZON T-382-[K2]	3,56	8857,3
PŁYTA P 320x600-4	6,89	16898,4
	RAZEM	25755,7 kg

PRZEKRÓJ C-C

Skala 1:50

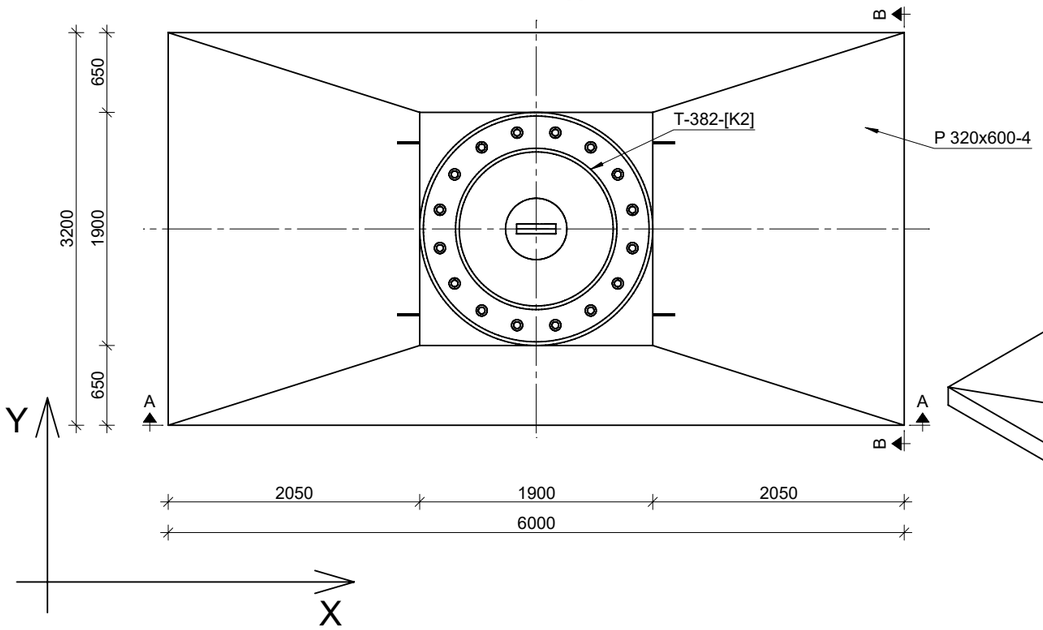

WIDOK AKSONOMETRYCZNY

Skala 1:50

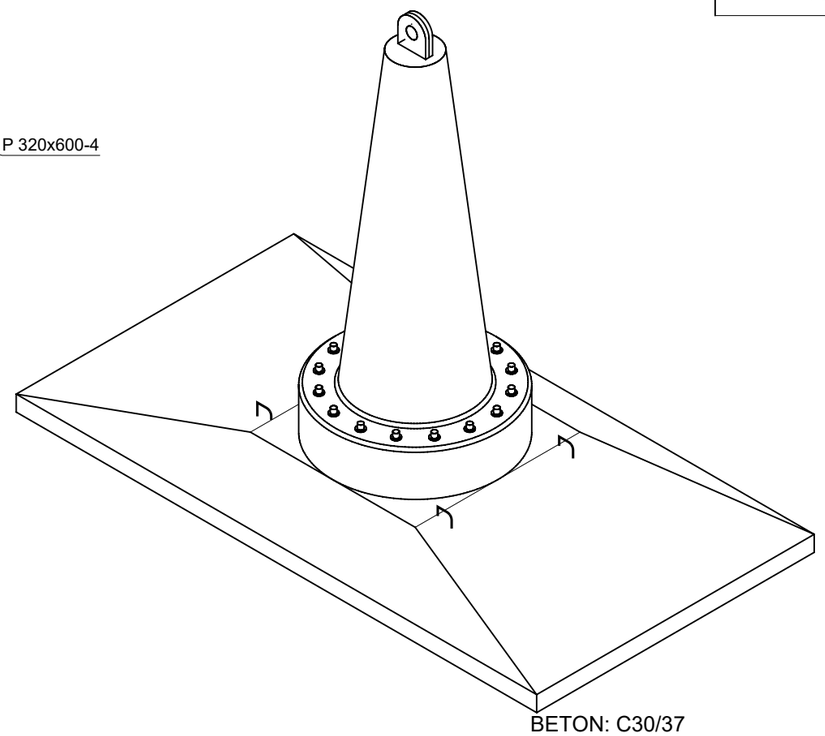

BETON: C30/37
STAL ZBROJENIOWA: B500SP
STAL KONSTRUKCYJNA: S355J2

WPŻ ELBUD Gdańsk

ZAKŁAD PREFABRYKACJI:
WPŻ ELBUD GDAŃSK
Owśnice 1
83-407 Łubiana
e-mail: biuro@elbud.gdansk.pl
NIP: 5911695305
elbudgdańsk.pl

MAŁRO PROJEKT

BIURO PROJEKTOWE:
Małro Projekt sp. z o.o.
ul. Nieznanego Żołnierza 26m
41-922 Radzionków (woj. śląskie)
e-mail: biuro@malroprojekt.pl
NIP: 6452584965
www.malroprojekt.pl

TYTUŁ:	**FUNDAMENTY PREFABRYKOWANE 400 kV**
NUMER PROJEKTU:	-
ZESPÓŁ PROJEKTOWY	
PROJEKTANT:	mgr inż. Dawid Milimąka SLK/0387/PWBKb/22
TYTUŁ RYSUNKU:	**Schemat złożeniowy fundamentu EC SF WPŻ 320x600-4/432**
NUMER RYSUNKU:	**EC SF WPŻ 320x600-4/432 [K2]**
FAZA PROJEKTU:	PROJEKT WARSZTATOWY
SKALA:	1:50